BALANCE BIKE
Thunder

2-5
years-anni

- (EN) Adjustable handle-bar (IT) Manubrio regolabile (FR) Guidon réglable (DE) Verstellbarer Lenker (ES) Manubrio regulable (PT) Guiador regulável (NL) Regelbaar stuur (EL) ρυθμιζόμενο τιμόνι (PL) Regulowana kierownica (RU) регулируемый руль (TR) ayarlanabilir tutma kolu (UK) регульоване кермо (AR) قضيب قابل للضبط
- (EN) Adjustable seat (IT) Sellino regolabile (FR) Selle réglable (DE) Verstellbarer Sattel (ES) Sillín regulable (PT) Selim regulável (NL) Regelbaar zadel (EL) ρυθμιζόμενη σέλα (PL) Regulowane siodełko (RU) регулируемое сидение (TR) Ayarlanabilir koltuk (UK) регульоване сідло (AR) المقعد القابل للضبط
- (EN) Maximum weight 25 Kg / 55 Lbs (IT) Peso massimo 25 Kg / 55 Lbs (FR) Poids maximum 25 kg/55 lbs (DE) Höchstgewicht 25 kg / 55 lbs (ES) Peso máximo 25 Kg / 55 Lbs (PT) Peso máximo de 25 kg / 55 Lbs (NL) Maximumgewicht 25 kg / 55 lbs (EL) Μέγιστο βάρος 25 Kg / 55 Lbs (PL) Maksymalna waga 25 kg / 55 lbs (RU) максимальный вес 25 кг / 55 фунтов (TR) Maksimum ağırlık 25 Kg / 55 Lb (UK) максимальна вага 25 кг / 55 фунтів (AR) الوزن الأقصى 25 كجم / 55 رطل
- (EN) Minimum height 85 cm (IT) Altezza minima 85 cm (FR) Hauteur minimale 85 cm (DE) Mindesthöhe 85 cm (ES) Altura mínima 85 cm (PT) Altura mínima de 85 cm (NL) Minimum hoogte 85 cm (EL) Ελάχιστο ύψος 85 cm (PL) Minimalny wzrost 85 cm (RU) Минимальная высота ребенка 85 см (TR) Minimum yükseklik 85 cm (UK) мінімальна висота 85 см (AR) أدنى ارتفاع 85 سم
- (EN) Anti-puncture wheels (IT) Ruote anti foratura (FR) Roues anti-crevaison (DE) Stichfeste Reifen (ES) Ruedas antipinchazos (PT) Rodas antifuro (NL) Lekvrije wielen (EL) Τροχοί δεν τρυπάνε (PL) Nieprzebijalne koła (RU) Колеса с защитой от прокола (TR) delinmez lastikler (UK) колеса, захищені від проколів (AR) عجلات مضادة للانثقاب
- (EN) Metal frame ultra-light (IT) Telaio in metallo ultraleggero (FR) Châssis en métal ultraléger (DE) Gestell aus Metall Besonders leicht (ES) Bastidor de metal superliviano (PT) Estrutura em metal ultraleve (NL) Metalen frame enorm licht (EL) μεταλλικό πλαίσιο πανάλαφρο (PL) Metalowa rama bardzo lekki (RU) металлическая рама сверхлёгкий (TR) Metal çerçeve son derece hafif (UK) металева рама надлегкий (AR) إطار معدني خفيف للغاية

(EN) CAUTION: MUST ONLY BE ASSEMBLED BY AN ADULT
(IT) ATTENZIONE: RICHIESTO ASSEMBLAGGIO DA PARTE DI UN ADULTO
(FR) ATTENTION : DOIT ÊTRE ASSEMBLÉ PAR UN ADULTE
(DE) VORSICHT: DARF NUR DURCH ERWACHSENE MONTIERT WERDEN
(ES) ADVERTENCIA: DEBE SER ENSAMBLADA ÚNICAMENTE POR UN ADULTO
(PT) ATENÇÃO: SÓ DEVE SER MONTADO POR UM ADULTO
(NL) VOORZICHTIG: MOET ALLEEN DOOR VOLWASSENEN IN ELKAAR GEZET WORDEN
(EL) ΠΡΟΣΟΧΗ: ΠΡΕΠΕΙ ΝΑ ΣΥΑΝΡΜΟΛΟΓΕΙΤΑΙ ΜΟΝΟ ΑΠΟ ΕΝΗΛΙΚΑ
(PL) OSTRZEŻENIE: MONTAŻ WYŁĄCZNIE PRZEZ OSOBĘ DOROSŁĄ
(RU) ВНИМАНИЕ: СБОРКА ДОЛЖНА ОСУЩЕСТВЛЯТЬСЯ ТОЛЬКО ВЗРОСЛЫМИ
(TR) DİKKAT: YALNIZCA BİR YETİŞKİN TARAFINDAN MONTE EDİLMELİDİR
(UK) ОБЕРЕЖНО: МАЄ СКЛАДАТИСЯ ЛИШЕ ДОРОСЛОЮ ОСОБОЮ
(AR) تنبيه: يلزم تجميعها بمعرفة شخص بالغ فقط

BALANCE BIKE
Thunder

2-5
years-anni

chicco

ULTRALIGHT
METAL FRAME

BALANCE BIKE
Thunder

2-5
years-anni

Adjustable handle-bar
Manubrio regolabile

Adjustable seat
Sedile regolabile

25 Kg
55 Lbs

Minimum height
Altezza minima

Anti-puncture wheels
Ruote anti foratura

THUNDER

chicco

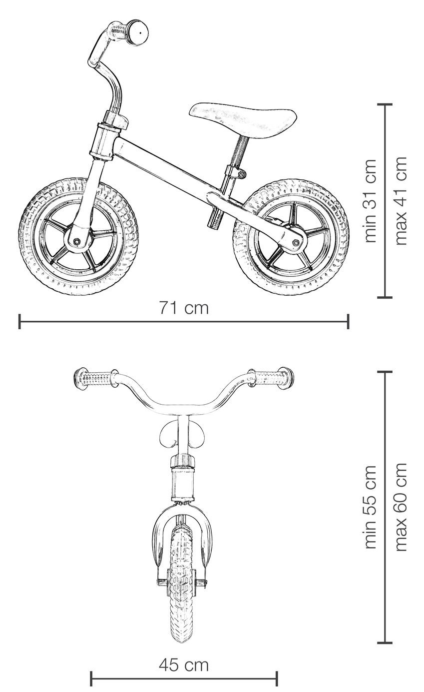

www.chicco.com

chicco

ULTRALIGHT
METAL FRAME

BALANCE BIKE
Thunder

2-5
years-anni

Adjustable handle-bar
Manubrio regolabile

Adjustable seat
Sedile regolabile

25 Kg
55 Lbs

Minimum height
Altezza minima

Anti-puncture wheels
Ruote anti foratura

THUNDER

chicco

- (EN) Psychomotor Skills
- (IT) Capacità Psicomotorie
- (FR) Capacités Psychomotrices
- (DE) Psychomotorischen Fähigkeiten
- (ES) Capacidades Psicomotoras
- (PT) Capacidades Psicomotoras
- (NL) Psychomotorische Vaardigheden
- (EL) ΨΥΧΟΚΙΝΗΤΙΚΕΣ ΙΚΑΝΟΤΗΤΕΣ
- (PL) Umiejętności Psychomotoryczne
- (RU) ПСИХОМОТОРНЫЕ НАВЫКИ
- (TR) Psikomotor Beceriler
- (UK) ПСИХОМОТОРНІ НАВИЧКИ
- (AR) المهارات النفسية الحركية

⚠ CAUTION: MUST ONLY BE ASSEMBLED BY AN ADULT

This bicycle is to be assembled by an adult.
La bici deve essere assemblata da un adulto.
El montaje de la bicicleta debe ser realizado por un adulto.
Le vélo est à assembler par un adulte.
A bicicleta deve ser montada por um adulto.
Das Fahrrad muss von einem Erwachsenen montiert werden.
De fiets mag uitsluitend door een volwassene in elkaar worden gezet.
Montaż rowerka musi być wykonany wyłącznie przez osobę dorosłą.
Το ποδήλατο πρέπει να συναρμολογηθεί από ένα ενήλικα.
Bisiklet yalnızca bir yetişkin tarafından monte edilmelidir.
Збірною велосипеду має займатися тільки доросла особа.
Сборка велосипеда должна производиться взрослым лицом.
[illegible]

Cod. 00 001716 060 000
Mcode 60042
8 058664 131914
DOM

www.chicco.com/recycle

PET 01 · LDPE 04 · PP 05 · PAP 21

EN - The images are purely symbolic. The product contained in the package may have a different colour variant.
IT - Le immagini sono puramente simboliche. Il prodotto contenuto nella confezione potrebbe avere una diversa variante colore.
FR - Les visuels non contractuels, la couleur du produit peut varier.
DE - Abbildungen können vom Original abweichen. Das in der Verpackung enthaltene Produkt kann eine andere Farbvariante aufweisen.
ES - Las imágenes son puramente simbólicas. El producto dentro del pack puede tener una pequeña variante de color.
PT - As imagens são puramente simbólicas. O produto contido na embalagem pode ter uma cor diferente.
NL - De afbeeldingen zijn puur symbolisch. Het product in de verpakking kan een andere kleurvariant hebben.
EL - Οι εικόνες είναι καθαρά συμβολικές. Το προϊόν που περιέχεται στη συσκευασία μπορεί να έχει διαφορετική παραλλαγή χρώματος.
PL - Obrazy są czysto symboliczne. Produkt zawarty w opakowaniu może występować w innym wariancie kolorystycznym.
RU - Изображения являются чисто символическими. Продукт, содержащийся в упаковке, может иметь другой цветовой вариант.
TR - Görüntüler tamamen semboliktir. Paketin içerdiği ürünün renklerinde farklılıklar olabilir.
UK - Зображення мають демонстраційний характер. Продукт, що міститься в упаковці, може відрізнятися за кольором.
AR - [illegible]

Artsana S.p.A.
Via Saldarini Catelli, 1
22070 Grandate (Como) - Italy
www.chicco.com

DYSTRYBUTOR: ARTSANA POLAND SP. Z O.O.
01-377 WARSZAWA UL. POŁCZYŃSKA 31 A
info.pl@artsana.com

Türkiye'deki İthalatçı Firma:
ARTSANA TURKEY BEBEK VE SAĞLIK ÜRÜNLERİ A.Ş.
Eski Üsküdar Yolu Erkut Sokak Üner Plaza No:4/1 Kat:12
Ataşehir - İstanbul TÜRKİYE - Tel: 0 216 570 30 30
Üretici: Artsana S.p.A. - Via Saldarini Catelli, 1
22070 Grandate (Como) Italy

ATENÇÃO! Esta embalagem pode conter fechos metálicos. Retirar antes de entregar o brinquedo à criança.

Made in China - Fabbricato in Cina - Fabriqué en Chine - Hergestellt in China - Fabricado en China - Fabricado na China - Vervaardigd in China - Παράγεται στην Κίνα - Wyprodukowano w Chinach - Изготовлено в Китае - Çin'de üretilmiştir - Виготовлено в Китаї - صُنع في الصين

Read the instructions carefully and keep for future reference - Leggere e conservare - Lire et conserver - Bitte die Gebrauchsanweisung lesen und für zukünftiges Nachschlagen aufbewahren - Leer y conservar - Leia e conserve - Lezen en bewaren - Διαβάστε και φυλάξτε το - Prosimy dokładnie przeczytać instrukcje i zachować je na przyszłość - Прочитать и сохранить - Talimatları dikkatli bir şekilde okuyunuz ve ileride başvurmak üzere saklayınız - Прочитайте та збережіть - اقرأ هذه التعليمات بعناية واحتفظ بها للرجوع إليها في المستقبل

GUARDAR ESTA EMBALAGEM PARA EVENTUAIS CONSULTAS
IMPORTADOR: ARTSANA BRASIL LTDA.
AV. COMENDADOR ALADINO SELMI, 4630 – GALPÕES 06 E 07
VILA SAN MARTIN – CAMPINAS – SP – CEP 13.069-096
TEL: (11) 2246-2100 / SAC: (11) 2246-2129
CNPJ: 02.340.424/0001-20
E-MAIL: sac.brasil@artsana.com - SITE: www.chicco.com.br

For Great Britain: ARTSANA UK LTD
Building 1, 2nd Floor, Imperial Place, Maxwell Road,
Borehamwood, Hertfordshire, WD6 1JN -
Reception.uk@artsana.com
0208 953 6627 - www.chicco.co.uk -
www.chiccospares.co.uk

Игрушка-беговел Thunder
Изготовитель: «Артсана С.п.А» Виа Салдарини Кателли 1, 22070 Грандате, Комо, Италия
Импортер/Дистрибьютор/Уполномоченное изготовителем лицо: ООО «Артсана Рус», 125009 Россия, г. Москва, Дегтярный переулок, д. 4, стр. 1, эт.5, пом.1, ком.1
www.chicco.ru, Телефон: +7(495)662-30-27

Материалы : Сталь, ПП, ПОМ, EVA, кожа, термопластик

Комплектация, предостережения, условия хранения, уход: см. инструкцию/упаковку. Хранить в чистом сухом месте, вдали от источников тепла и солнечных лучей.

ТР ТС 008/2011 "О безопасности игрушек"

Дата изготовления: указана на упаковке (формат: ММГГ), ММ-месяц, где ГГ-год.

Срок службы 2 года

Age of use: from 24 months to 5 years.
Età di utilizzo: da 24 mesi a 5 anni.
Âge d'utilisation : de 24 mois à 5 ans.
Verwendungsalter: von 24 Monaten bis zu 5 Jahren.
Edad de uso: a partir de los 24 meses a los 5 años.
Idade de utilização adequada: dos 24 meses aos 5 anos.
Gebruiksleeftijd: vanaf 24 maanden tot 5 jaar.
Ηλικία χρήσης: από 24 μηνών έως 5 χρονών.
Wiek użytkowania: od 24 miesięcy do 5 lat.
Возраст: с 24 месяцев до 5 лет.
Kullanım Yaşı: 24 aydan 5 yaşa kadardır.
Вік дитини: від 24 місяців до 5 років.
العمر: للأطفال الذين تتراوح أعمارهم من 24 شهراً إلى 5 سنوات.

Numero verde consumatori Italia 800 188 898