mm 807 x 277 x 1004 h.

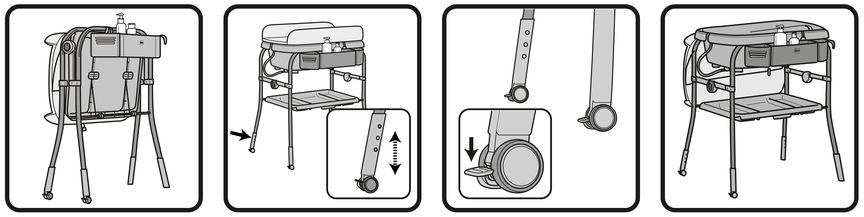

IT Pieghevole e compatto da chiuso.
Regolazione in altezza su 3 livelli.
Due ruote con freno.
Parent organizer, lavatesta e vano per la spugna.

EN Foldable and compact when folded.
Height adjustment on 3 levels.
Two wheels with brake.
Organizer, washing and head compartment to place the sponge.

FR Pliable et compact une fois fermé.
Réglage en hauteur sur trois niveaux.
Deux roues avec frein.
Organiseur, lave-tête et compartiment pour placer l'éponge.

DE Zusammenklappbar und kompakt.
3-fach höhenverstellbar.
Zwei Räder mit Bremse.
Utensilienablage, Zubehör für die Haarwäsche und Fach für den Schwamm.

ES Plegable y compacto cuando está cerrado.
Regulable en 3 alturas.
Dos ruedas con frenos.
Accesorio Organizador, jarra para agua y compartimento para esponja.

PT Dobrável e compacta quando fechada.
Altura regulável em três níveis.
Duas rodas com travão.
Recipiente porta-objetos, lava-cabeça e compartimento para esponja com tampa.

NL Compact opplooibaar.
Op drie niveaus in hoogte afstelbaar.
Twee wielen met rem.
Opbergvak, bakje om af te spoelen en ruimte voor de spons.

PL Składany i kompaktowy po złożeniu.
Regulacja wysokości do trzech poziomów.
Dwa koła z hamulcem.
Organizer dla rodzica, pojemnik do spłukania główki oraz miejsce na gąbkę.

EL Διπλώνει και δεν πιάνει χώρο όταν είναι κλειστό.
Ρύθμιση του ύψους σε τρία επίπεδα.
Δύο ρόδες με φρένο.
Organizer για το καρότσι, στραγγιστήρι και θήκη για το σφουγγάρι.

TR Katlanılabilir ve kapatıldığı zaman kompakt.
3 düzeyde ayarlanılabilir yükseklik.
Frenlere sahip iki tekerlek.
Anne baba eşya bölmesi, baş yıkama yeri, sünger bölmesi.

RU Гибкий и компактный в сложенном виде.
Высота регулируется на трех уровнях.
Двое колесиков с тормозами.
Parent organizer, лейка для мытья головы, контейнер для мочалочки.

UK Гнучкий і компактний в складеному вигляді.
М'який матрацик, що знімається.
Двоє коліщат з гальмами.
батько організатор, лійка для миття голови, контейнер для мочалочки.

BR Dobrável e compacto, quando fechado.
Redutor acolchoado, removível.
Duas rodas com travão.
Porta-objetos para os pais, recipiente para enxágue, porta- sabonete e esponja.

AR قابل للطي وصغير الحجم عندما يكون مغلقاً.
تعديل الارتفاع على 3 مستويات.
عجلتان مع فرامل.
جيب لحفظ الأغراض. وعاء يستعمل لغسل رأس الطفل وحجرة.

IT Questa vaschetta da bagno può essere utilizzata da sola o sul telaio del fasciatoio fino a quando il bimbo tenta di alzarsi da solo.
Questa vaschetta può essere utilizzata da sola o sul telaio della Cuddle & Bubble.

EN This bath tub can be used alone or on the changing unit frame up to when the child tries to stand up by itself.
This bath tub can be used stand alone or on Cuddle & Bubble frame.

FR Cette baignoire peut être utilisée seule ou sur le cadre de l'unité à langer jusqu'à ce que l'enfant tente de se tenir debout tout seul.
Cette baignoire peut être utilisée seule ou sur le châssis de la Cuddle & Bubble.

DE Diese Badewanne kann allein oder am Rahmen der Wechseleinheit verwendet werden, wenn das Kind alleine aufstehen möchte.
Diese Wanne kann alleine oder auf dem Rahmen des Cuddle & Bubble verwendet werden.

ES Esta bañera se puede usar sola o en el marco de la unidad de cambio hasta que el bebé intente levantarse solo.
Esta bañera puede utilizarse sola o en el bastidor de Cuddle & Bubble.

PT Esta banheira pode ser usada sozinha ou na estrutura da unidade móvel até quando a criança tenta se levantar sozinha.
Esta banheira pode ser utilizada sozinha ou na estrutura da Cuddle & Bubble.

NL Dit bad kan worden gebruikt als een stand-alone eenheid of wanneer het kind alleen probeert op te staan.
Dit badje kan afzonderlijk gebruikt worden of op het frame van Cuddle & Bubble.

NL Badje en verzorgingskussen
PL Wanienka i przewijak
EL Μπανάκι και αλλαξιέρα
TR Banyo ve alt değiştirme tahtası
RU Ванночка и матрасик для смены подгузника
UK Ванночка і матрацик для зміни підгузника
BR Banheira e trocador
AR حوض استحمام وفرشة لتغيير ملابس الطفل

0m+
MAX 12m/11 Kg

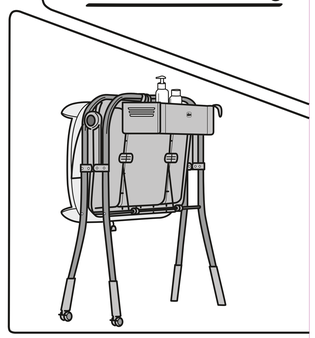

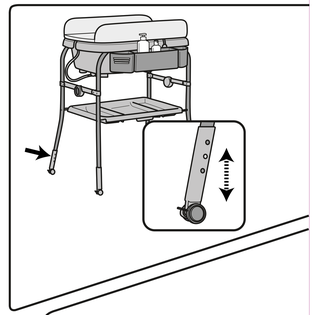

FASCIATOIO CON BAGNETTO
- BATH & CHANGER
- BAIGNOIRE ET TABLE À LANGER
- BADEWANNE UND WICKELAUFLAGE
- BAÑERA Y CAMBIADOR
- BANHEIRA E VESTIDOR

PL Wanienkę można stosować samodzielnie lub na ramie zmieniającej się jednostki, aż do momentu, w którym dziecko samo spróbuje wstać.
Ten pojemnik może być używany oddzielnie lub na ramie Cuddle & Bubble.

EL Αυτή η μπανιέρα μπορεί να χρησιμοποιηθεί μόνη της ή στο μεταβαλλόμενο πλαίσιο της μονάδας έως ότου το παιδί προσπαθήσει να σταθεί από μόνο του.
Αυτή η δεξαμενή μπορεί να χρησιμοποιηθεί μεμονωμένα ή με το πλαίσιο του Cuddle & Bubble.

TR Bu banyo küveti tek başına veya çocuğun kendi başına ayağa kalkmaya çalıştığı zamana kadar değişen ünite çerçevesinde kullanılabilir.
Bu küvet, tek başına ya da Cuddle & Bubble çerçevesi üzerinde kullanılabilir.

RU Эту ванну можно использовать отдельно или на каркасе для пеленания, пока ребенок не попытается встать самостоятельно.
Эту ванночку можно использовать отдельно или установить на пеленальный столик Cuddle & Bubble.

UK Ванна може бути використана окремо або на змінній одиниці до того часу, коли дитина намагатиметься встати сама.
Цю ванночку можна використовувати самостійно або на каркасі сповивального столика Cuddle & Bubble.

BR Esta banheira pode ser usada sozinha ou no chassi do trocador até a criança tentar se levantar sozinha.
Esta banheira pode ser usada sozinha ou no chassi da Cuddle & Bubble.

AR يمكن استخدام حوض الاستحمام هذا بمفرده أو على إطار وحدة التغيير عندما يبدأ الطفل في محاولة الوقوف بنفسه.
يمكن استخدام حوض الاستحمام هذا بمفرده أو على إطار الطاولة Cuddle & Bubble.

REF 00 079348 000 000
Artsana S.p.A.
Via Saldarini Catelli, 1
22070 Grandate (Como) - Italy
www.chicco.com
Made in Italy
Fabricado em Itália
Fabricado en Italia
Fabriqué en Italie
Παράγεται στην Ιταλία

CONFORME AUX EXIGENCES DE SÉCURITÉ - EN 17072: 2018

IT **Età di utilizzo:** Dalla nascita a 12 mesi, fino ad 11 kg di peso. Solo per uso domestico.
EN **Age of use allowed:** From birth up to 12 months and 11 kg. For domestic use only.
FR **Âge d'utilisation:** De 0 à 12 mois, jusqu'à un poids de 11 kg. Pour usage domestique seulement.
DE **Nutzungsalter:** Von der Geburt bis 12 Monate, bis zu 11 kg Gewicht. Nur für den häuslichen Gebrauch.
ES **Edad de uso:** desde el nacimiento a los 12 meses, hasta 11 kg de peso. Sólo para uso doméstico.
PT **Período de utilização:** do nascimento até aos 12 meses, até 11 kg de peso. Apenas para uso doméstico.
NL **Gebruikstijd:** vanaf de geboorte tot 12 maanden, tot 11 kg. Alleen voor huishoudelijk gebruik.
PL **Wiek zastosowania:** od urodzenia do 12 miesięcy, do 11 kg masy ciała. Tylko do użytku domowego.
EL **Ηλικία χρήσης:** από τη γέννηση έως τους 12 μήνες, μέχρι 11 κιλά. Μόνο για οικιακή χρήση.
TR **Kullanım yaşı:** Doğumdan itibaren 12 aya kadar, 11 kilograma kadar. Sadece ev içi kullanıma uygundur.
RU **Возраст использования:** для детей от рождения до достижения возраста 12 месяцев, для детей весом до 11 кг. Только для домашнего использования.
UK **Вік використання:** від народження до 12 місяців, до 11 кг ваги. Тільки для домашнього використання.
BR **Idade para uso:** do nascimento aos 12 meses (cerca de 11 kg). Apenas para uso doméstico.
AR العمر المسموح به للاستخدام: حديثي الولادة حتى عمر 12 شهر ووزن 11 كجم. للاستخدام المنزلي فقط.