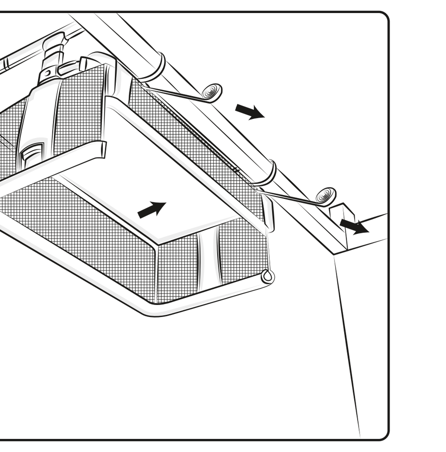

IT Sistema di aggancio al letto dei genitori semplice e sicuro, non necessita di viti e utensili.
FR Système simple et sûr de fixation au lit des parents, sans vis ni outil.
EN Simple and safe fastening system to the parents' bed, it does not require screws and tools.
DE Einfaches und sicheres Befestigungssystem am Elternbett, ohne Schrauben und Werkzeuge.
ES Sistema de enganche a la cama de los padres sencillo y seguro, no necesita tornillos ni herramientas.
PT Sistema de fixação à cama dos pais simples e seguro, sem necessidade de parafusos ou ferramentas.
NL Eenvoudig en veilig systeem voor bevestiging aan het bed van de ouders zonder schroeven en gereedschap.
SV Enkel och säker fastsättningsanordning till föräldrarnas säng, behöver inga skruvar eller verktyg.
CZ Jednoduchý a bezpečný systém připevnění k posteli rodičů, bez použití šroubů a nářadí.
PL Prosty i bezpieczny system mocowania do łóżka rodziców, który nie wymaga stosowania śrub czy żadnych narzędzi.
EL Απλό και ασφαλές σύστημα σύνδεσης στο κρεβάτι των γονιών, δεν χρειάζονται βίδες και εργαλεία.
TR Vida ve montaj aletlerine gerek duymadan anne baba yatağına kolay ve güvenli takma sistemi.
BR Sistema de fixação na cama dos pais simples e seguro, sem necessitar de parafusos ou ferramentas.
RU Простая и надежная система крепления к родительской кровати, не требующая винтов и инструментов.
UK Проста і надійна система кріплення до батьківського ліжка, що не вимагає гвинтів та інструментів.

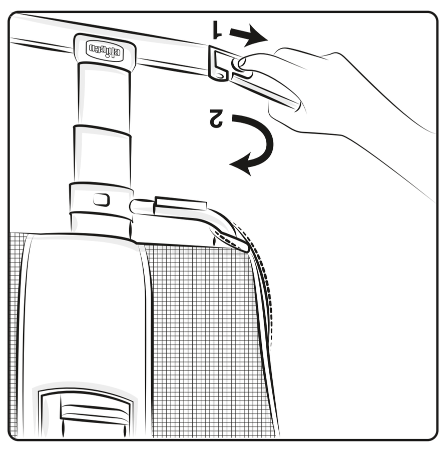

IT Sistema compatibile con la maggior parte dei letti con contenitore o cassettone.
FR Système compatible avec la plupart des lits.
EN System compatible with the majority of beds with container/drawer.
DE Mit den meisten Betten mit Bettkasten/Schubladen kompatibles System.
ES Sistema compatible con la mayor parte de las camas con somieres/cajones.
PT Sistema compatível com a maior parte das camas com arrumação/gavetão.
NL Systeem dat compatibel is met de meeste opbergbedden/bedden met bedlade.
SV Systemet är kompatibelt med de flesta sängar med sänglådor.
CZ Systém kompatibilní s většinou postelí s úložným prostorem/zásuvkou.
PL System kompatybilny z większością łóżek z pojemnikiem/szufladą.
EL Σύστημα συμβατό με τα περισσότερα κρεβάτια με αποθηκευτικό χώρο/συρτάρι.
TR Bazali /çekmeceli yataklarin büyük çoğunluğu ile uyumluluk.
BR Sistema compatível com a maior parte das camas box ou com gavetão.
RU Система совместима с большинством кроватей, оснащенных контейнером или ящиком для белья.
UK Система сумісна з більшістю ліжок, оснащених контейнером або ящиком для білизни.

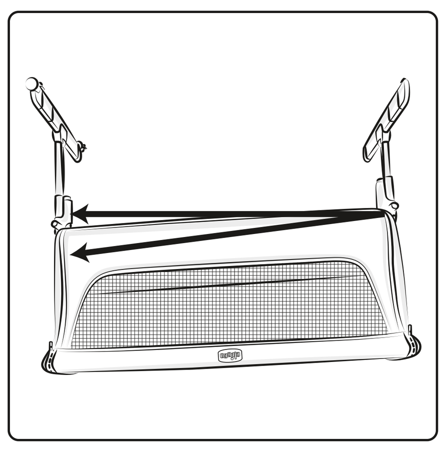

IT Base inclinabile e pareti laterali in rete per migliorare il flusso dell'aria e aumentare la visibilità interna alla culla. Materasso incluso.
FR Base inclinable et parois latérales en filet pour améliorer le flux d'air et augmenter la visibilité à l'intérieur du berceau. Matelas compris.
EN Reclinable base and panoramic all-around mesh surface to enhance the air flow. Mattress included.
DE Bodenplatte schrägstellbar und gitter-seitenwände, um den luftdurchfluss zu verbessern und die sicht innerhalb der wiege zu erhöhen. Matratze enthalten.
ES Base provista de sistema de inclinación y paredes laterales de red para mejorar el flujo de aire y aumentar la visibilidad del interior de la cuna. Colchón incluido.
PT Base rebatível e paredes laterais em malha para melhorar o fluxo de ar e aumentar a visibilidade dentro do berço. Colchão incluído.
NL Verstelbare bodem en zijwanden in fijnmazig weefsel voor een betere luchtstroom en voor meer zicht in de wieg. Inclusief matras.
SV Underlag som kan lutas och sidoskärmar av nät för att förbättra luftflödet och öka insynen inuti vaggan. Madrass ingår.
CZ Naklonitelná základna a pro lepší cirkulaci vzduchu a zvýšení viditelnosti uvnitř kolébky jsou boční stěny opatřeny síťkou. Matrace je součástí.
PL Nachylana podstawa i boczne ścianki z siatki, aby polepszyć dopływ powietrza i zwiększyć widzialność do wnętrza kołyski. Materac dołączony do łóżeczka.
EL Ανακλινόμενη βάση και πλευρικά τοιχώματα με δίχτυ για βελτιωμένη ροή αέρα και αύξηση της ορατότητας μέσα στην κούνια. Περιλαμβάνεται το στρώμα.
TR Eğilebilir taban ve hava akışını iyileştirmek için panoramik tamamı file yüzey. Şilte ürüne dahil edilmiştir.
BR Base rebatível e paredes laterais em malha para melhorar o fluxo de ar e aumentar a visibilidade dentro do berço. Colchão incluído.
RU Наклонная основа и боковые стенки из сетки для улучшения прохода воздуха и обзора внутри колыбели. Матрасик входит в состав изделия.
UK Похила основа і бічні сітчасті стінки для покращення повітряного потоку та огляду колиски. Матрацик входить до складу виробу.

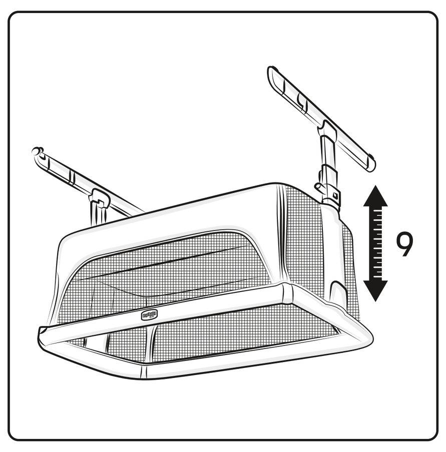

IT Altezza regolabile in 6 posizioni e ruote con freni.
FR Hauteur réglable sur 6 positions et roues à freins.
EN Height adjustable in 6 positions and wheels with brakes.
DE Höhe in 6 Positionen verstellbar und Räder mit Bremsen.
ES Altura regulable en 6 posiciones y ruedas con freno.
PT Altura regulável em 6 posições e rodas com travões.
NL Op 6 standen in hoogte verstelbaar en wielen met remmen.
SV Reglerbar höjd i 6 lägen och hjul med bromsar.
CZ Výška nastavitelná do 6 poloh a kolečka s brzdami.
PL Wysokość regulowana w 6 pozycjach oraz kółka wyposażone w hamulce.
EL Ύψος που ρυθμίζεται σε 6 διαφορετικές θέσεις και ροδάκια με φρένα.
TR 6 farklı konumda ayarlanabilir yükseklik ve frenli tekerlekler.
BR Altura regulável em 6 posições e rodas com freios.
RU Регулируемая высота (6 положений) и колеса с тормозами.
UK Регульована висота (6 положень) і колеса з гальмами.

chicco®

Next2me air

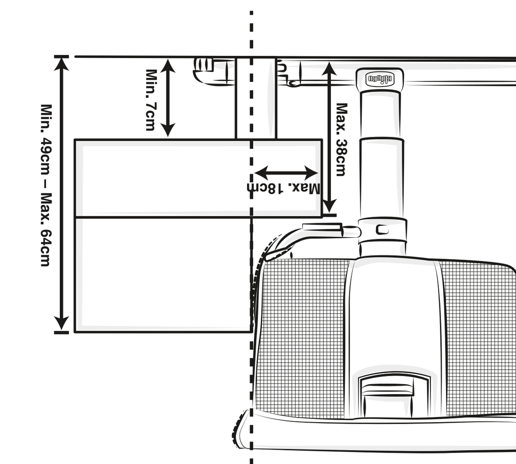

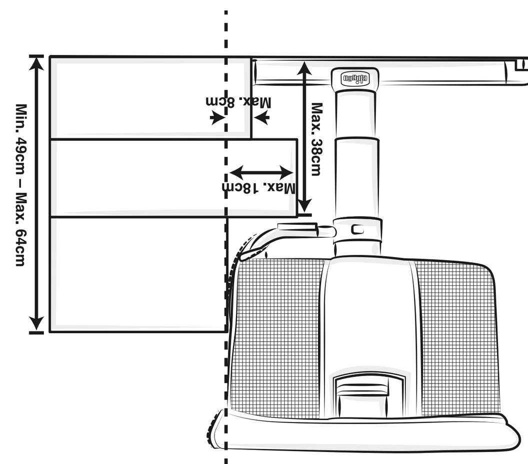

IT **ATTENZIONE:** Non utilizzare questo prodotto senza aver letto prima le istruzioni d'uso. Se il letto dei genitori non fosse compatibile con il sistema d'aggancio della culla, è possibile utilizzare il prodotto come culla tradizionale (con tutti i lati chiusi). **ATTENZIONE:** Questo prodotto è adatto a un bambino che non è in grado di stare seduto autonomamente, di girarsi e di tirarsi su appoggiandosi alle mani e alle ginocchia. Peso massimo del bambino: 9 kg (età di utilizzo indicativa 0 - 5/6 mesi). **ATTENZIONE:** Il prodotto deve essere utilizzato esclusivamente con letti aventi telai, non utilizzare con il solo materasso. **ATTENZIONE:** Il prodotto deve essere montato sempre contro il lato lungo del letto. **ATTENZIONE:** Non utilizzare il prodotto se il materasso del vostro letto ha un'altezza da terra inferiore a 49 cm o superiore a 64 cm. **ATTENZIONE:** Non utilizzare il prodotto con letti contenitori/cassettone aventi basamento più sporgente di 8 cm rispetto al materasso. **ATTENZIONE:** Non utilizzare il prodotto con letti aventi cornici sporgenti rispetto al materasso più di 18 cm. La superficie superiore della cornice deve avere un'altezza non superiore a 38 cm. **ATTENZIONE:** Quando il prodotto è installato, non devono essere presenti aperture tra la sponda della culla abbassata e il materasso dei genitori.

ES **ADVERTENCIA:** No utilizar este producto sin haber leído primero las instrucciones de uso. Si la cama de los padres no es compatible con el sistema de enganche de la cuna, es posible utilizar el producto como cuna tradicional (con todos los lados cerrados). **ADVERTENCIA:** Este producto es apto para un niño que no es capaz de estar sentado de manera autónoma, girarse o levantarse valiéndose de manos y rodillas. Peso máximo del niño: 9 kg (edad de utilización aproximativa 0 - 5/6 meses). **ADVERTENCIA:** El producto debe utilizarse únicamente con camas provistas de estructuras, no utilizar con un colchón solo. **ADVERTENCIA:** El producto debe estar montado siempre pegado al lado largo de la cama. **ADVERTENCIA:** No utilizar el producto si el colchón de su cama tiene una altura del suelo inferior a 49 cm o superior a 64 cm. **ADVERTENCIA:** No utilizar el producto en camas con somieres o cajones cuya base que sobresalga 8 cm del colchón. **ADVERTENCIA:** No utilizar el producto con camas provistas de marcos que sobresalen más de 18 cm del colchón. La superficie superior del marco debe tener una altura no superior a 38 cm. **ADVERTENCIA:** Cuando el producto está instalado, no debe haber ningún hueco entre el borde de la cuna con el borde bajado y el colchón de los padres.

FR **AVERTISSEMENT :** Ne pas utiliser ce produit avant d'avoir lu les instructions. Si le lit des parents n'est pas compatible avec le système de fixation du berceau, il est possible d'utiliser le produit comme berceau traditionnel (en fermant tous les côtés). **AVERTISSEMENT :** Ce produit s'adresse à un bébé qui ne sait pas s'asseoir tout seul, se retourner et se lever en s'appuyant sur les mains et les genoux. Poids maximum du bébé : 9 Kg (âge d'utilisation indicatif 0 – 5/6 mois). **AVERTISSEMENT :** Le produit doit être utilisé exclusivement avec des lits à cadre, ne pas utiliser avec un matelas seul. **AVERTISSEMENT :** Le produit doit toujours être installé contre le côté long du lit. **AVERTISSEMENT :** Ne pas utiliser le produit si le matelas de votre lit est à moins de 49 cm ou à plus de 64 cm du sol. **AVERTISSEMENT :** Ne pas utiliser le produit avec des lits à rangement/tiroirs dont la base dépasse le matelas de plus de 8 cm. **AVERTISSEMENT :** Ne pas utiliser le produit avec des lits dont le cadre dépasse le matelas de plus de 18 cm. La surface supérieure du cadre ne doit pas dépasser 38 cm de haut. **AVERTISSEMENT :** Lorsque le produit est installé, aucun espace ne doit être présent entre le bord du berceau rabaissé et le matelas des parents.

PT **AVISO:** Não utilize este produto sem primeiro ter lido as instruções de uso. Se a cama dos pais não for compatível com o sistema de fixação do berço, é possível utilizar o produto como berço tradicional (com todos os lados fechados). **AVISO:** Este produto é indicado para crianças que ainda não conseguem ficar sentadas sozinhas, virar-se ou levantar-se apoiando-se nas mãos e nos joelhos. Peso máximo da criança: 9 kg (idade de utilização indicativa 0 - 5/6 meses). **AVISO:** Este berço deve ser utilizado exclusivamente em camas com estrutura; não utilize apenas com o colchão. **AVISO:** O berço deve ser sempre montado no lado longo da cama. **AVISO:** Não utilize o produto se o colchão da sua cama estiver a uma altura do solo inferior a 49cm ou superior a 64cm. **AVISO:** Não utilize o berço em camas com arrumação/gavetão que possuam uma base que ultrapasse, em mais de 8cm, a superfície do colchão. **AVISO:** Não utilize o berço em camas com esquinas que ultrapassem, em mais de 18cm, a superfície do colchão. A superfície superior da esquina deve ter uma altura não superior a 38cm. **AVISO:** Quando o berço está instalado, não deve haver espaços entre a grade baixada do berço e o colchão dos pais.

EN **WARNING:** Do not use this product without reading the instructions for use first. If the parents' bed is not compatible with the crib's fastening system, use the product as a traditional crib (with all sides closed). **WARNING:** This product is suitable for a child who is not able to sit alone, turn and raise himself by pushing on his hands and knees. Maximum child's weight: 9 kg (indicative age of use 0 - 5/6 months). **WARNING:** The product must be used exclusively with beds with frames, do not use with the mattress only. **WARNING:** The product must be always secured against the long side of the bed. **WARNING:** Do not use the product if the mattress of your bed has a height lower than 49 cm from the ground or exceeding 64 cm. **WARNING:** Do not use the product with beds featuring containers/drawers with base protruding by over 8 cm from the mattress. **WARNING:** Do not use the product with beds featuring protruding edges by over 18 cm from the mattress. The upper surface of the frame must have a maximum of height 38 cm. **WARNING:** When the product is installed, no gaps must be present between the lowered rail of the crib and the parents' mattress.

NL **WAARSCHUWING:** Gebruik dit product niet dan nadat u de gebruiksaanwijzingen heeft gelezen. Indien het bed van de ouders niet compatibel is met het bevestigingssysteem van de wieg kan het product als traditionele wieg worden gebruikt (met alle kanten gesloten). **WAARSCHUWING:** dit product is geschikt voor een kind dat nog niet alleen kan zitten, zich nog niet kan draaien en zich nog niet kan optrekken en hierbij op de handen en knieën gaat zitten. Maximumgewicht van het kind: 9 kg (indicatieve gebruiksleeftijd 0- 5/6 maanden). **WAARSCHUWING:** het product mag uitsluitend worden gebruikt bij bedden met frame. Niet met alleen de matras gebruiken. **WAARSCHUWING:** het product moet altijd langs de lange kant van het bed worden aangebracht. **WAARSCHUWING:** gebruik het product niet als de matras van je bed een hoogte vanaf de grond heeft die minder is dan 49 cm of meer dan 64 cm. **WAARSCHUWING:** gebruik het product niet bij opbergbedden/bedden met bedlade die meer dan 8 cm uitsteken ten opzichte van de matras. **WAARSCHUWING:** gebruik het product niet bij bedden met omlijstingen die meer dan 18 cm uitsteken ten opzichte van de matras. De bovenkant van de omlijsting moet een hoogte van maximaal 38 cm hebben. **WAARSCHUWING:** wanneer het product is geïnstalleerd mogen er geen openingen zijn tussen de neergelaten rand van de wieg en de matras van de ouders.

DE **WARNUNG:** Verwenden Sie dieses Produkt nicht, bevor Sie die Gebrauchsanleitung gelesen haben. Falls das Elternbett nicht mit dem Befestigungssystem des Beistellbettchens kompatibel sein sollte, kann das Produkt wie ein normales Bettchen verwendet werden (alle Seiten geschlossen). **WARNUNG:** Dieses Produkt eignet sich für Kinder, die sich nicht selbstständig setzen, drehen und hochziehen können, indem sie sich auf Hände und Knie stützen. Höchstgewicht des Kindes: 9 kg (ungefähres Verwendungsalter 0 bis 5/6 Monate). **WARNUNG:** Das Produkt darf ausschließlich mit Betten verwendet werden, die einen Rahmen haben. Nicht mit der Matratze alleine verwenden. **WARNUNG:** Das Produkt muss stets gegen die Längsseite des Betts montiert werden. **WARNUNG:** Verwenden Sie das Produkt nicht, wenn die Höhe der Matratze Ihres Betts weniger als 49 cm oder mehr als 64 cm vom Boden beträgt. **WARNUNG:** Verwenden Sie das Produkt nicht mit Betten mit Bettkasten/Schubladen, deren Sockel um mehr als 8 cm von der Matratze übersteht. **WARNUNG:** Verwenden Sie das Produkt nicht mit Betten, deren Rahmen mehr als 18 cm von der Matratze übersteht. Die obere Fläche des Rahmens darf nicht höher als 38 cm sein. **WARNUNG:** Wenn das Produkt montiert ist, dürfen keine Öffnungen zwischen der abgesenkten Seitenwand des Bettchens und der Matratze der Eltern vorhanden sein.

SV **VARNING:** Använd inte denna produkt utan att först ha läst anvisningarna. Om föräldrarnas säng inte är kompatibel med vaggans fastsättningssystem, går det att använda produkten som traditionell vagga (med alla sidor stängda). **VARNING:** Den här produkten passar ett barn som inte kan sitta självt, vända sig eller ta sig upp på händer och knän. Barnet får högst väga: 9 kg (indikativ ålder för användning 0-5/6 månader). **VARNING:** Produkten får endast användas med sängar som har stativ, använd inte med bara madrass. **VARNING:** Produkten ska alltid monteras mot sängens långsida. **VARNING:** Använd inte produkten om er sängmadrass är mindre än 49 cm eller mer än 64 cm från golvet. **VARNING:** Använd inte produkten med sängar som har lådor under som skjut ut 8 cm i förhållande till madrassen. **VARNING:** Använd inte produkten med sängar som har ramar som skjuter ut mer än 18 cm i förhållande till madrassen. Ramens övre yta ska inte vara mer än 38 cm hög. **VARNING:** När produkten monterats, får inga öppningar finnas mellan den sänkta vaggans kant och föräldrarnas madrass.

chicco®

Next2me air

The ORIGINAL

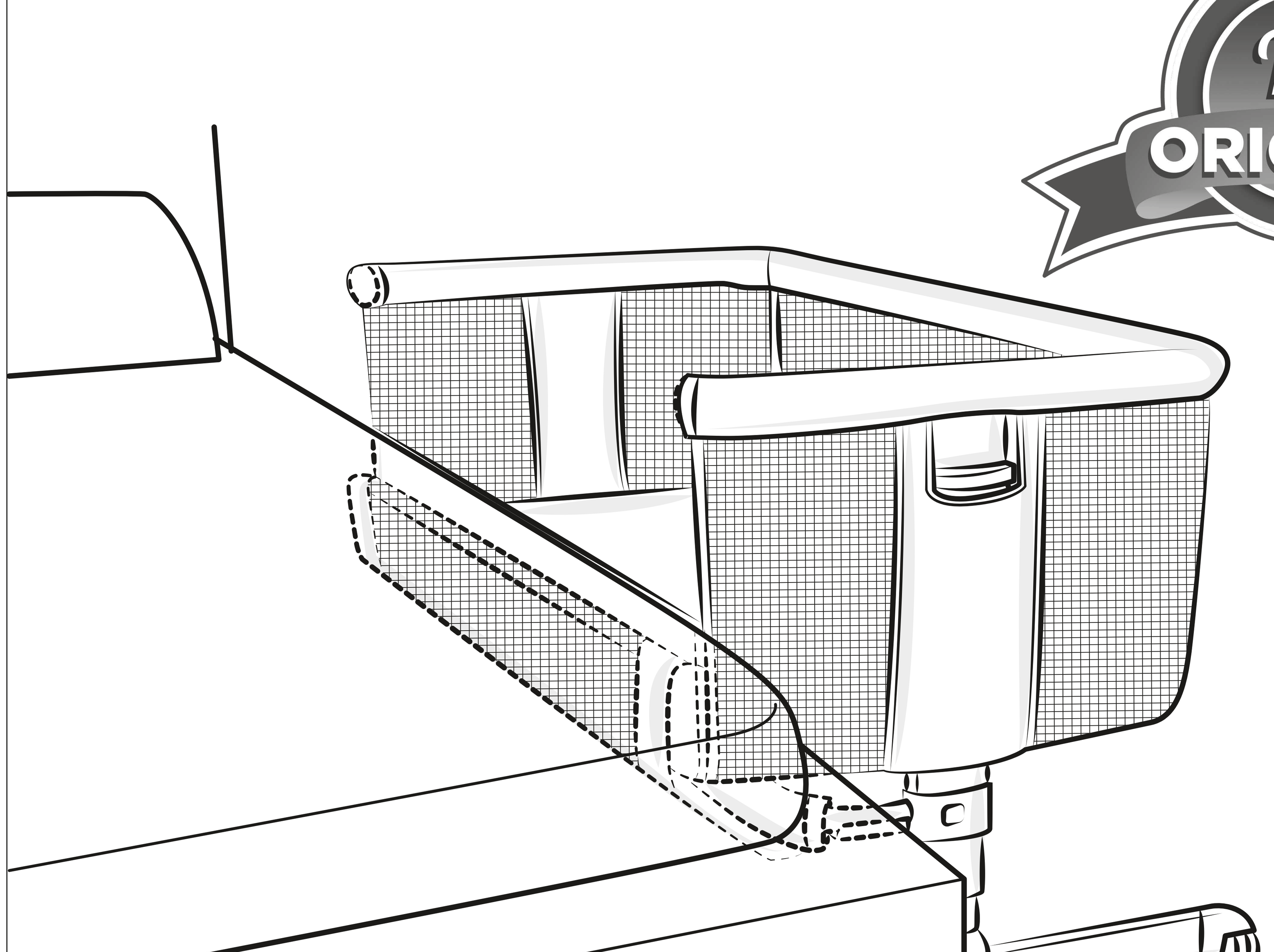

0m+
MAX 9Kg

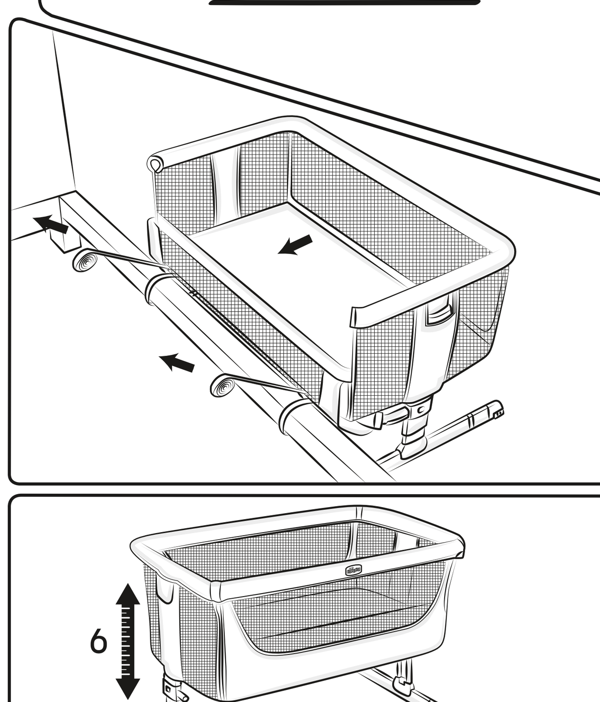

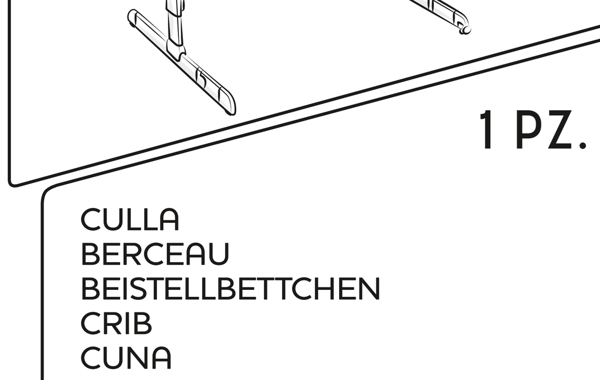

1 PZ.

LBP LOVEDBYPARENTS WINNER Silver 2016 lovedbyparents.com

kidsgo EMPFEHLUNG Next2me Chicco Test 4. Quartal 2016 www.kidsgo.de

Best Baby and Toddler Gear 2016 by mum GOLD Bedside Cot

Mother & Baby AWARDS 2017 GOLD BEST COTS, CRIBS OR MOSES BASKETS

MADE FOR MUMS AWARDS 2018 SILVER

CULLA
BERCEAU
BEISTELLBETTCHEN
CRIB
CUNA
BERÇO
WIEG
VAGGA
KOLÉBKA
ŁÓŻECZKO
ΚΟΥΝΙΑ
BIRLIKTE UYUMA BEŞIĞI
BERÇO
КРОВАТКА-МАНЕЖ
ЛІЖЕЧКО-МАНЕЖ
مهد مشترك

CZ **POZOR:** Nepoužívejte tento výrobek, pokud jste si předtím nepřečetli návod k použití. Pokud by postel rodičů nebyla kompatibilní se systémem připevnění kolébky, výrobek je možno používat jako normální kolébku (se všemi stranami zavřenými)! **POZOR:** Tento výrobek je vhodný pro dítě, které není schopno samostatně sedět, otáčet se nebo se postavit pomocí rukou a kolen! Maximální váha dítěte: 9 kg (použití pro děti ve věku přibližně 0-5/6 měsíců)! **POZOR:** Výrobek musí být používán výhradně s postelemi s konstrukcí, nepoužívejte pouze s matrací! **POZOR:** Výrobek musí být vždy připevněn proti dlouhé straně postele! **POZOR:** Pokud má matrace vaší postele výšku od podlahy méně než 49 cm nebo více než 64 cm, výrobek nepoužívejte! **POZOR:** Nepoužívejte výrobek s postelemi s úložným prostorem/zásuvkou, která má podstavec vyčnívající o více než 8 cm vzhledem k matraci! **POZOR:** Nepoužívejte výrobek s postelemi, které mají rám vyčnívající vzhledem k matraci o více než 18 cm! Horní plocha rámu nesmí být vyšší než 38 cm. **POZOR:** Pokud je výrobek připevněný, mezi sklopenou bočnicí kolébky a matrací rodičů nesmí být štěrbiny!

RU **ВНИМАНИЕ!** Не используйте данное изделие, не прочитав предварительно инструкцию по эксплуатации. Если родительская кровать несовместима с системой крепления кроватки-манежа, можно использовать изделие в качестве обычной колыбели (когда все стенки закрыты). **ВНИМАНИЕ!** Данное изделие предусмотрено для ребенка, который пока не умеет самостоятельно садиться, переворачиваться и приподниматься, опираясь на руки и колени. Максимальный вес ребенка: 9 кг (при примерном возрасте 0 – 5/6 месяцев). **ВНИМАНИЕ!** Изделие должно использоваться исключительно с кроватями, оснащенными каркасами, а не только матрасом. **ВНИМАНИЕ!** Изделие следует устанавливать вдоль длинной стороны родительской кровати. **ВНИМАНИЕ!** Не используйте изделие, если матрас Вашей кровати находится ниже 49 см или выше 64 см от пола. **ВНИМАНИЕ!** Не используйте изделие с кроватями, оснащенными контейнерами/ящиками, основание которых выступает более, чем на 8 см от матраса. **ВНИМАНИЕ!** Не используйте изделие с кроватями, боковые края которых выступают более, чем на 18 см от матраса. Верхний край изделия должен находиться на высоте не более 38 см от матраса. **ВНИМАНИЕ!** Когда изделие установлено и закреплено, между его опущенным бортиком и матрасом родительской кровати не должно иметься щелей.

PL **OSTRZEŻENIE:** Nie używać tego produktu zanim nie przeczyta się instrukcji obsługi. Jeśli łóżko rodziców okaże się niezgodne z systemem mocowania łóżeczka, produkt może być użytkowany, jako tradycyjne łóżeczko (wszystkie cztery boki są zamknięte). **OSTRZEŻENIE:** Nie używać dla dzieci, które potrafią siedzieć, klęczeć lub podciągać się. Maksymalny ciężar dziecka: 9 kg (przybliżony wiek użytkowania 0 – 5/6 miesięcy). **OSTRZEŻENIE:** Produkt musi być użytkowany wyłącznie na łóżkach ze stelażem. Nie użytkować produktu na łóżkach wyposażonych jedynie w materac. **OSTRZEŻENIE:** Produkt zawsze musi być zamontowany przy dłuższym boku łóżka. **OSTRZEŻENIE:** Nie należy użytkować produktu, jeśli materac Waszego łóżka znajduje się na wysokości mniejszej niż 49 cm lub większej niż 64 cm od posadzki. **OSTRZEŻENIE:** Nie użytkować produktu na łóżkach z pojemnikiem/szufladą o podstawie wysuniętej w stosunku do materaca o więcej niż 8 cm. **OSTRZEŻENIE:** Nie użytkować produktu na łóżkach o ramie wysuniętej w stosunku do materaca o więcej niż 18 cm. Górna powierzchnia ramy nie powinna znajdować się na wysokości większej niż 38 cm. **OSTRZEŻENIE:** Po zainstalowaniu produktu, pomiędzy materacem rodziców, a opuszczoną ścianką boczną łóżeczka nie może być żadnych szczelin.

EL **ΠΡΟΣΟΧΗ:** Μην χρησιμοποιείτε αυτό το προϊόν εάν δεν διαβάσετε πρώτα τις οδηγίες χρήσης. Εάν το κρεβάτι των γονιών δεν είναι συμβατό με το σύστημα συνένωσης της κούνιας, μπορείτε να χρησιμοποιήσετε το προϊόν σαν κανονική κούνια (με όλες τις πλευρές κλειστές). **ΠΡΟΣΟΧΗ:** Το προϊόν αυτό είναι κατάλληλο για παιδιά που δεν μπορούν ακόμα να κάθονται μόνα τους, να γυρίζουν και να σηκώνονται με τα χέρια και τα γόνατά τους. Μέγιστο βάρος του παιδιού: 9 κιλά (ενδεικτική ηλικία χρήσης 0 - 5/6 μηνών). **ΠΡΟΣΟΧΗ:** Το προϊόν πρέπει να χρησιμοποιείται αποκλειστικά σε κρεβάτια που έχουν τελάρο, μην το χρησιμοποιείτε μόνο με το στρώμα. **ΠΡΟΣΟΧΗ:** Το προϊόν πρέπει να συναρμολογείται πάντα στη μακριά πλευρά του κρεβατιού. **ΠΡΟΣΟΧΗ:** Μη χρησιμοποιείτε το προϊόν εάν το στρώμα του κρεβατιού σας δεν ξεπερνά σε ύψος τα 49 εκ από το πάτωμα ή έαν υπερβαίνει τα 64 εκ. **ΠΡΟΣΟΧΗ:** Μη χρησιμοποιείτε το προϊόν με κρεβάτια με αποθηκευτικό χώρο/συρτάρι που η βάση τους εξέχει από το στρώμα περισσότερο από 8 εκ. **ΠΡΟΣΟΧΗ:** Μη χρησιμοποιείτε το προϊόν σε κρεβάτια με πλαίσιο που να εξέχει από το στρώμα περισσότερο από 18 εκ. Η επάνω επιφάνεια του πλαισίου δεν πρέπει να ξεπερνά σε ύψος τα 38 εκ. **ΠΡΟΣΟΧΗ:** Αφού τοποθετήσετε το προϊόν, βεβαιωθείτε ότι δεν υπάρχει κανένα κενό ανάμεσα στο άκρο της χαμηλωμένης κούνιας και το στρώμα των γονιών.

TR **IKAZ:** Kullanım talimatlarını önceden okumadan bu ürünü kullanmayınız. Beşiğin kancalama sistemi, anne baba yatağı ile uyumlu değilse de ürünü geleneksel beşik olarak kullanmak mümkündür. (Tüm yanları kapalı olarak). **IKAZ:** Bu ürün tek başına veya dizleri üzerinde oturamayan, elleri ve dizleri üzerinde kalkamayan çocuklar için uygundur. Çocuğun maksimum ağırlığı: 9 kg (Kullanım yaşı 0 - 5/6 ay). **IKAZ:** Ürün yalnızca baza/karyolaya sahip yataklarla birlikte kullanılabilir, yalnızca yatak ile kullanmayınız. **IKAZ:** Ürün yalnızca yatağın uzun kenarına monte edilmelidir. **IKAZ:** Kullandığınız yatağın şiltesinin yerden yüksekliği 49 cm'nin altında ise veya 64 cm'yi geçiyorsa bu ürünü kullanmayınız. **IKAZ:** Ürünü taban kısmı şilteye göre 8 cm'den fazla çıkıntılı olan sandıklı /çekmeceli yataklarla birlikte kullanmayınız. **IKAZ:** Ürünü çerçevesi şilteye göre 18 cm'den büyük yataklarla birlikte kullanmayınız. Çerçevenin üst yüzey yüksekliği 38 cm'i geçmemelidir. **IKAZ:** Ürün kurulu olduğu zaman, beşiğin alçaltılmış kenarı ile anne baba şiltesi arasında boşluk kalmamalıdır.

BR **ATENÇÃO:** Não utilize este produto sem primeiro ler as instruções de uso. Se a cama dos pais não for compatível com o sistema de fixação do berço, é possível utilizar o produto como berço tradicional (com todos os lados fechados). **ATENÇÃO:** Este produto é indicado para crianças que ainda não conseguem ficar sentadas sozinhas, virar-se ou levantar-se apoiando-se nas mãos e nos joelhos. Peso máximo da criança: 9 kg (idade de utilização indicativa 0 - 5/6 meses). **ATENÇÃO:** Este berço deve ser utilizado exclusivamente em camas com estrutura; não utilize apenas com o colchão. **ATENÇÃO:** O berço deve ser sempre montado no lado longo da cama. **ATENÇÃO:** Não utilize o produto se o colchão da sua cama estiver a uma altura do solo inferior a 49cm ou superior a 64cm. **ATENÇÃO:** Não utilize o berço em camas box ou com gavetão que possuam uma base que ultrapasse, em mais de 8cm, a superfície do colchão. **ATENÇÃO:** Não utilize o berço em camas com cantos que ultrapassem, em mais de 18cm, a superfície do colchão. A superfície superior da esquina deve ter uma altura não superior a 38cm. **ATENÇÃO:** Quando o berço está instalado, não deve haver espaços entre a grade baixada do berço e o colchão dos pais.

UK **УВАГА!** Не використовуйте цей виріб, не прочитавши перед тим інструкцію з експлуатації. Якщо батьківська ліжко несумісне з системою кріплення ліжечка-манежа, можна використовувати виріб в якості звичайної колиски (з усіма закритими стінками). **УВАГА!** Цей виріб призначений для дитини, яка ще не в змозі сидіти самостійно, перегортатися і підніматися з опорою на руки та коліна. Максимальна вага дитини: 9 кг (приблизний вік 0 – 5/6 місяців). **УВАГА!** Виріб має використовуватися виключно з ліжками, оснащеними каркасами, а не тільки матрацами. **УВАГА!** Виріб слід встановлювати вздовж довгої сторони батьківського ліжка. **УВАГА!** Не використовуйте виріб, якщо матрац Вашого ліжка знаходиться на висоті нижче 49 см або вище 64 см від підлоги. **УВАГА!** Не використовуйте виріб з ліжками, оснащеними контейнерами/ящиками, підстава яких виступає більше ніж на 8 см від матрацу. **УВАГА!** Не використовуйте виріб з ліжками, бічні краї яких виступають більше ніж на 18 см від матрацу. Верхній край виробу має знаходитися на висоті не більше 38 см від матрацу. **УВАГА!** Коли виріб встановлено і закріплено, між його опущеним бортиком і матрацом батьківського ліжка не повинно бути щілин.

AR **تنبيه:** لا تستخدم المنتج دون قراءة تعليمات الاستخدام أولاً. إذا كان سرير الوالدين لا يتماشى مع نظام ربط المهد. فإنه يمكن استعمال هذا المنتج كمهد تقليدي (بإغلاق كافة أطرافه). **تنبيه:** يجب استعمال هذا المنتج للأطفال غير القادرين على الجلوس بمفردهم وغير القادرين على الدوران حول انفسهم أو الوقوف بالاعتماد على أيديهم وركبهم. يجب أن لا يزيد وزن الطفل على 9 كيلو (يجب أن يتراوح عمر الطفل الذي يستخدم المنتج له بين 0 شهرا و5-6 أشهر). **تنبيه:** يجب استعمال هذا المنتج فقط مع الأسرّة التي تحتوي على هياكل والامتناع عن استعماله مع حشية السرير فقط. **تنبيه:** يجب تركيب هذا المنتج على الطرف الطويل للسرير. **تنبيه:** لا تستعمل هذا المنتج إذا كانت المسافة بين حشية سرير الوالدين والأرض هي أقل من 49 سم أو أكثر من 64 سم. **تنبيه:** لا تستعمل هذا المنتج مع أسرّة ذات وحدات تخزين / جارور كبير من التي تحتوي على قاعدة بارزة لمسافة تزيد عن 8 سم بالنسبة للحشية. **تنبيه:** لا تستعمل هذا المنتج مع أسرّة ذات إطارات بارزة لمسافة تزيد عن 18 سم بالنسبة للحشية. يجب أن لا يزيد ارتفاع السطح العلوي للإطار عن 38 سم. **تنبيه:** عندما يكون المنتج مركبا. يجب أن لا تكون هناك أية فتحات بين حافة المهد المنزلة وبين حشية سرير الوالدين.

CONFORME AUX EXIGENCES DE SÉCURITÉ

REF 00 079620 000 000

Artsana S.p.A. - Via Saldarini Catelli, 1
22070 Grandate (Como) - Italy
www.chicco.com
Made in China - Fabricado em China
Fabricado en China - Παράγεται στην Κίνα
صنع في الصين