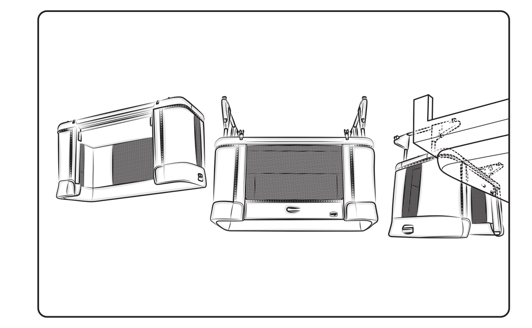

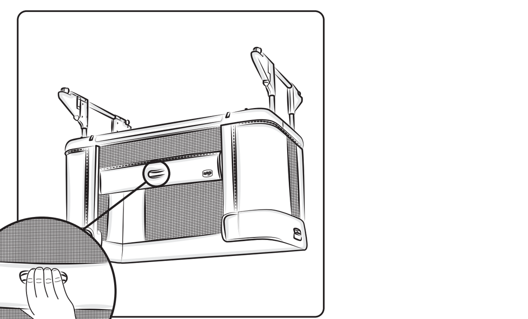

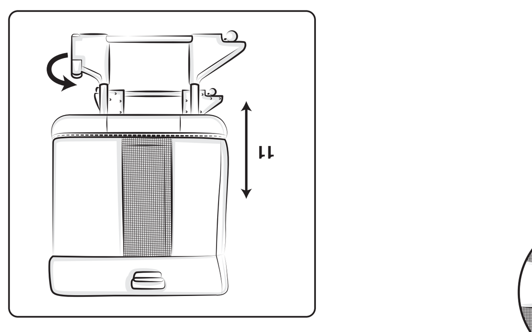

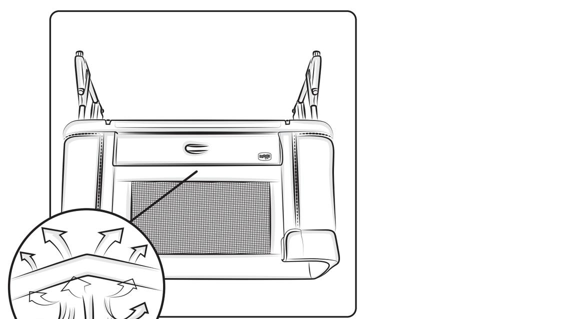

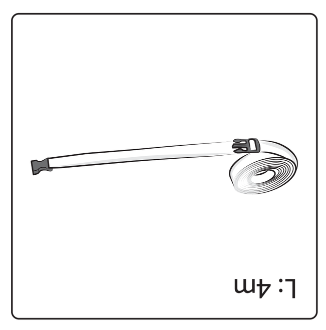

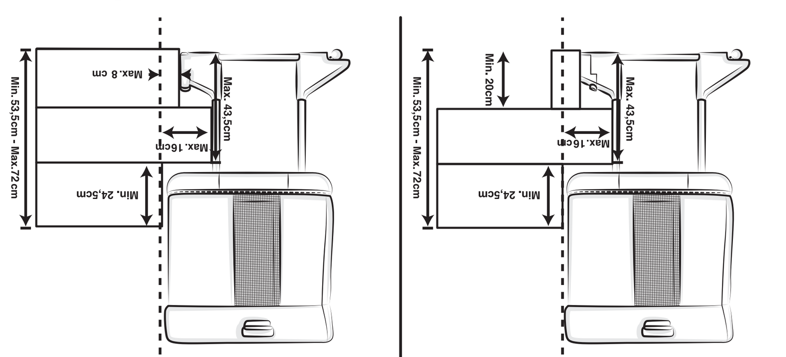

IT ATTENZIONE: Prodotto utilizzabile solo per uso domestico. USO LETTINO CO-SLEEPING (FISSAGGIO AL LETTO DEI GENITORI) ATTENZIONE: Non utilizzare questo prodotto senza aver letto prima le istruzioni d'uso. Se il letto dei genitori non fosse compatibile con il sistema di aggancio del prodotto, è possibile utilizzare lo stesso nel modo tradizionale (con tutti i lati chiusi). ATTENZIONE: L'uso del prodotto è consentito ad un bambino di età compresa tra 0-48 mesi. ATTENZIONE: L'utilizzo del prodotto è consentito solo con letti e/o materassi con i lati lineari. È vietato l'utilizzo del prodotto con letti e/o materassi rotondi, materassi ad acqua. ATTENZIONE: Il prodotto deve essere utilizzato esclusivamente con letti aventi telai, non utilizzare con il solo materasso. ATTENZIONE: Il prodotto deve essere sempre montato contro il lato lungo del letto. ATTENZIONE: Non utilizzare il prodotto se il materasso del vostro letto ha un'altezza da terra inferiore a 53,5 cm o superiore a 72 cm. ATTENZIONE: Non utilizzare il prodotto con letti contenitori / cassettoni aventi basamento più sporgente di 8 cm rispetto al materasso. ATTENZIONE: Non utilizzare il prodotto con letti aventi cornici sporgenti rispetto al materasso più di 16 cm. La superficie superiore della cornice deve avere un'altezza non superiore a 43,5 cm. ATTENZIONE: Non utilizzare il prodotto con letti in cui la distanza tra la superficie superiore della cornice del letto e la superficie superiore del materasso è inferiore a 24,5 cm. ATTENZIONE: Quando il prodotto è installato, non devono essere presenti aperture tra la sponda abbassata del prodotto e il materasso dei genitori. USO LETTINO ATTENZIONE: L'uso del lettino è consentito ad un bambino di età compresa tra 0 e 48 mesi. USO LETTINO A TERRA ATTENZIONE: L'uso del prodotto è consentito ad un bambino di età superiore ai 18 mesi.
Verificare che le dimensioni del vostro letto siano compatibili con le cinture in dotazione. Qualora le cinture non fossero abbastanza lunghe è possibile acquistare un kit di cinture aggiuntivo e unirlo a quello in dotazione al prodotto.

EN WARNING: Product for domestic use only. COT CO-SLEEPING CONFIGURATION (FASTENED TO THE PARENTS' BED) WARNING: Do not use this product without reading the instruction booklet first. If the parents' bed is not compatible with the product fastening system, you can use it in the traditional way (with all sides closed). WARNING: The product is intended for use by children of 0 to 48 months. WARNING: Use the product with beds and/or mattresses with straight sides only. Do not use the product with round beds and/or mattresses or water mattresses. WARNING: The product must only be used with beds with frames; do not use with the mattress alone. WARNING: The product must always be mounted against the long side of the bed. WARNING: Do not use the product if the mattress of your bed has a height lower than 53,5 cm from the ground or exceeding 72 cm. WARNING: Do not use the product with storage bed/bed with drawers with a base that protrudes more than 8 cm from the mattress. WARNING: Do not use the product with beds with frames protruding from the mattress more than 16 cm. The top surface of the frame must be no higher than 43,5 cm. WARNING: Do not use the product with beds with the distance between the upper surface of the bed frame and the upper surface of the mattress is less than 24,5 cm. WARNING: When the product is installed, there must be no openings between the lowered edge of the product and the parents' mattress. COT USE WARNING: The cot is intended for children aged between birth up to 48 months of age. COT FREE-STANDING USE WARNING: The product is intended for use by children over 18 months of age.
Check that your bed is the right size for the straps provided. Should the straps not be long enough for proper installation, an additional kit can be purchased and attached to the straps provided with the product.

chicco Next2me forever

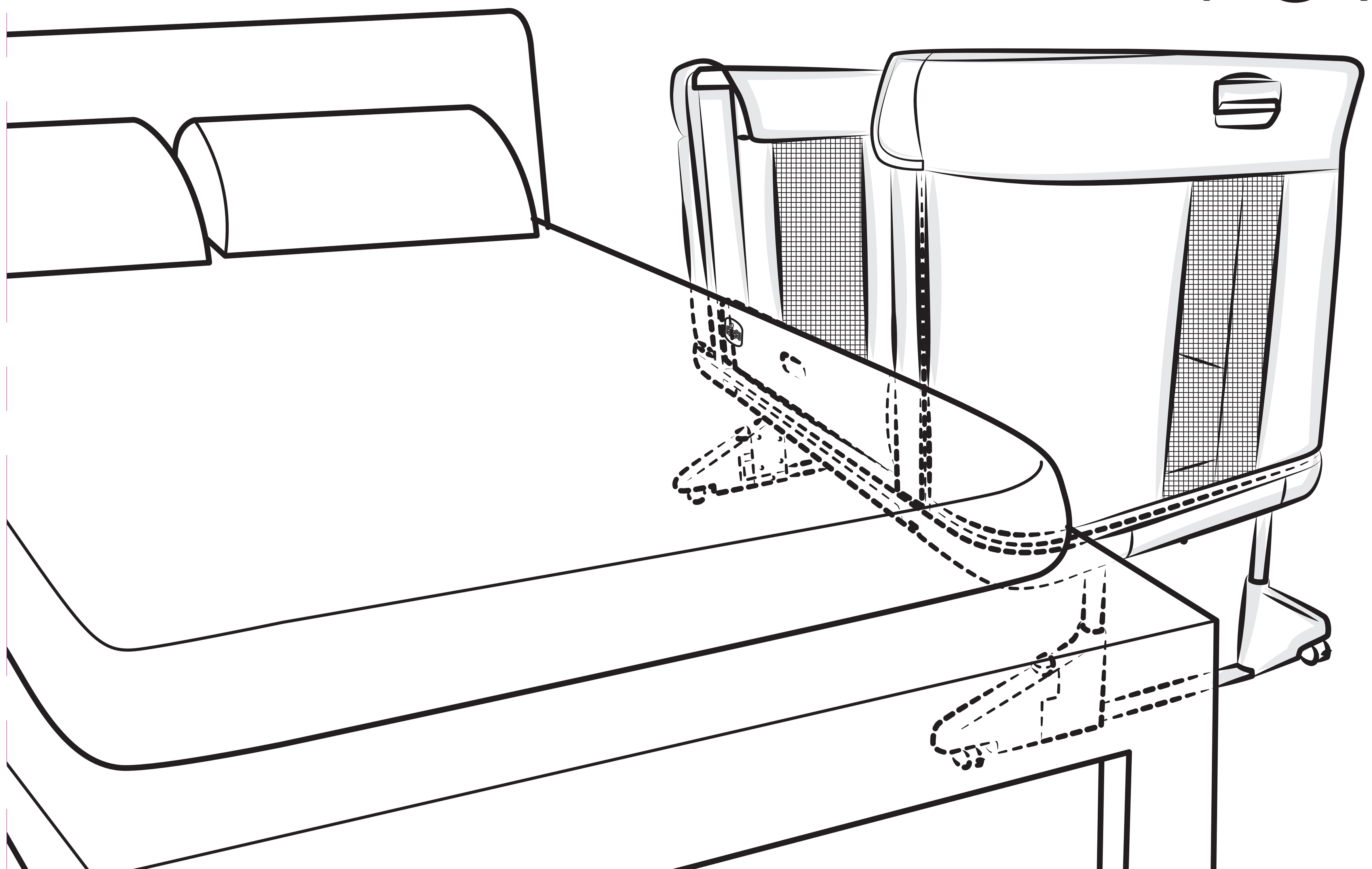

0m+

MAX 48 m/22kg

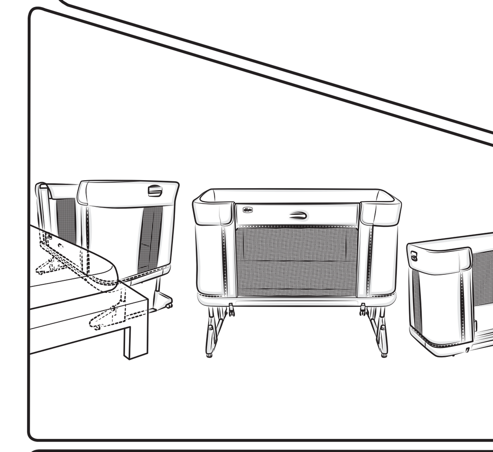

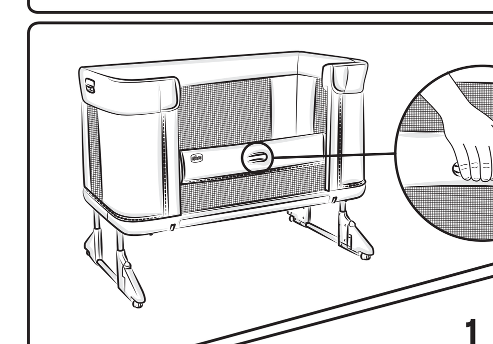

1 PZ.

LOVEDBYPARENTS WINNER Best Innovative Idea platinum 2021 lovedbyparents.com

LETTINO

- COT
- LIT
- BETTCHEN
- CUNA
- CAMA
- KINDERBED
- KARYOLA
- ŁÓŻECZKO
- ΚΡΕΒΑΤΑΚΙ
- ДЕТСКАЯ КРОВАТЬ
- ЛІЖЕЧКО
- CAMA
- POSTÝLKA
- КОШАРА
- المهد الكبير

20 PAP PAP 20 · 20 PAP PAP 20 · 04 PE-LD LDPE 04 · 07 PA PA 07
07 PA PA 07 · 21 PAP PAP 21 · 04 PE-LD LDPE 04 · 20 PAP PAP 20

www.chicco.com/recycle

REF 00 079650 000 000

Artsana S.p.A. - Via Saldarini Catelli, 1
22070 Grandate (Como) - Italy
www.chicco.com
Made in China - Fabricado em China - Fabricado na China
Παράγεται στην Κίνα - صنع في الصين

For Great Britain: **ARTSANA UK LTD**
Building 1, 2nd Floor, Imperial Place, Maxwell Road,
Borehamwood, Hertfordshire, WD6 1JN
Reception.uk@artsana.com 0208 953 6627
www.chicco.co.uk - www.chiccospares.co.uk