Next2me
Meraviglia





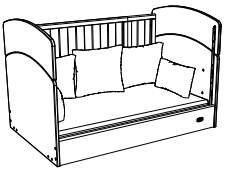



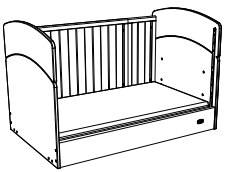



INDICE - CONTENTS - SOMMAIRE - INHALTSVERZEICHNIS - ÍNDICE - ÍNDICE - OBSAH - SPIS TREŚCI - INHOUDSOPGAVE - ΠΕΡΙΕΧΟΜΕΝΑ - İÇINDEKILER - ЗМІСТ - СОДЕРЖАНИЕ - INNEHÅLL - INDEKS - SISÄLTÖ - ÍNDICE - المحتويات



Culla / culla co-sleeping 0-6m
Crib / co-sleeping crib 0-6m
Berceau / berceau cododo 0-6 m
Babybett / Co-sleeping-Babybett 0–6 Monate
Cuna / cuna de colecho 0-6 m
Berço / berço co-sleeping 0-6m
Kolébka / přístavná kolébka 0–6 měsíců
Łóżeczko / łóżeczko dostawne 0-6 m
Wieg / co-sleeping wieg 0-6 m
Κούνια / κούνια co-sleeping 0-6 μηνών
Beşik / yatak yanı beşik 0-6 ay
Колиска / приставна колиска 0-6 міс.
Люлька / приставная люлька 0-6 м
Vagga / Sidosäng-vagga 0-6m
Vugge / Co-sleeping-vugge 0–6 måneder
Vauvansänky / co-sleeping-vauvansänky 0–6 kk
Berço / berço co-sleeping 0-6m
سرير رضيع / سرير رضيع ملاصق للسرير من 0 إلى 6 أشهر

PAGE 7

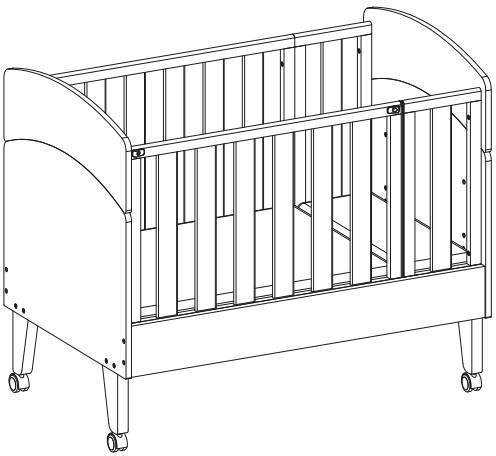

Lettino / lettino co-sleeping 6-48 m
Cot / co-sleeping cot 6-48 m
Cot / co-sleeping cot 6-48 m
Lit / lit cododo 6-48 m
Bettchen / Co-sleeping-Bettchen 6-48 Monate
Cama / cama de colecho 6-48 m
Berço / cama co-sleeping 6-48 m
Postýlka / přístavná postýlka 6-48 měsíců
Łóżeczko / łóżeczko dostawne 6-48 m
Bedje / co-sleeping bedje 6-48 m
Κρεβατάκι / κρεβατάκι co-sleeping 6-48 μηνών
Bebek karyolası / yatak yanı bebek karyolası 6-48 ay
Дитяче ліжечко / приставне дитяче ліжечко 6-48 міс.
Детская кроватка / приставная детская кроватка 6-48 м
Barnsäng / Sidosäng-barnsäng 6-48 m
Barneseng / Co-sleeping-barneseng 6–48 måneder
Lastensänky / co-sleeping-lastensänky 6–48 kk
Cama / cama co-sleeping 6-48 m
سرير أطفال / سرير أطفال ملاصق للسرير من 6 إلى 48 شهرًا

PAGE 24

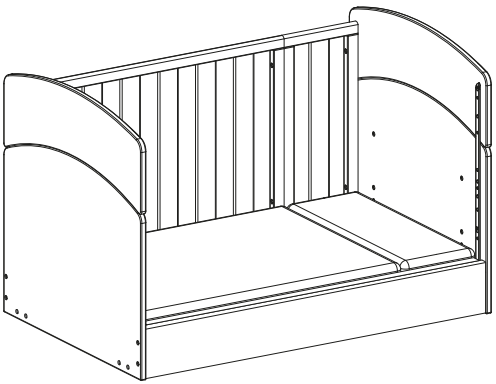

Lettino Montessori 18 m+ / Divanetto 3/7 y
Montessori bed18 m+/ Sofa 3/7 y
Montessori cot 18 m+ / Sofa bed 3/7 y
Lit Montessori 18 m+ / Canapé 3/7 ans
Montessori-Bettchen 18 Monate + / Sofa 3/7 Jahre
Cama Montessori 18 m+ / Sofá 3/7 y
Cama Montessori 18 m+ / Sofá 3/7 y
Montessori postýlka 18 měsíců + / Pohovka 4–7 let
Łóżeczko Montessori 18 m+ / Sofa 3/7 l
Montessori bedje 18 m+ / Bankje 3/7 y
Κρεβατάκι Μοντεσσόρι 18 μηνών + / Καναπεδάκι 3/7 ετών
Montessori bebek karyolası (18 ay+) / Kanepe yatağı (3/7 yaş)
Ліжечко Монтессорі 18 місяців + / диванчик 3/7 років
Детская кроватка Монтессори 18 мес. +/диванчик 3/7 лет
Montessori-säng 18 m+ / Soffa 3/7 y
Montessori-seng 18 måneder + / Sofa 3/7 år
Montessori-sänky 18 kk+ / Pieni sohva 3/7 v
Cama Montessori 18 m+ / Sofá 3/7 y
سرير مونتيسوري للأطفال 18 شهرًا / سرير أريكة 3/7 سنوات

PAGE 40

Non serrare saldamente le viti finchè non è stato completato il montaggio dell'intera unità.
Do not fully tighten the screws until the assembly of the entire unit is complete.
Ne serrer pas les vis à fond avant d'avoir terminé le montage de l'ensemble de l'unité.
Ziehen Sie die Schrauben erst fest, wenn die Montage der gesamten Einheit abgeschlossen ist.
No apriete firmemente los tornillos hasta que haya completado el montaje de toda la unidad.
Não aperte firmemente os parafusos até que a montagem de toda a unidade esteja concluída.
Šrouby pevně nedotahujte, dokud není dokončena montáž celé jednotky.
Nie dokręcać śrub do końca, dopóki montaż całości nie zostanie zakończony.
Skruene må ikke strammes godt før hele enheten er fullstendig montert.
Draai de schroeven niet stevig vast voordat de montage van de volledige unit is voltooid.
Μην σφίγγετε καλά τις βίδες μέχρι να συναρμολογηθεί ολόκληρη η μονάδα.
Komple birimin montaj işlemi sona ermeden vidaları tamamen sıkmayın.
Не затягуйте гвинти на повну силу, доки не буде завершено монтаж усього пристрою.
Пока не будет завершена сборка всего устройства, не затягивайте винты до упора.
Dra inte åt skruvarna ordentligt förrän hela enheten är monterad.
Não aperte firmemente os parafusos até que a montagem de toda a unidade esteja concluída.
لا تحكم ربط البراغي تمامًا حتى يتم الانتهاء من تجميع الوحدة بالكامل.

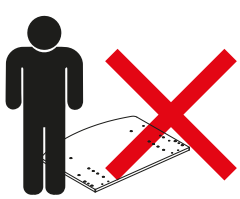

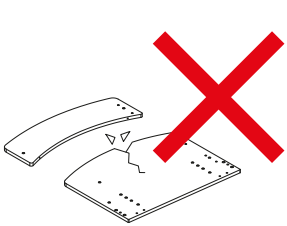
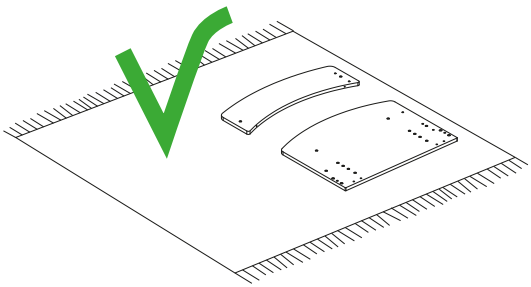
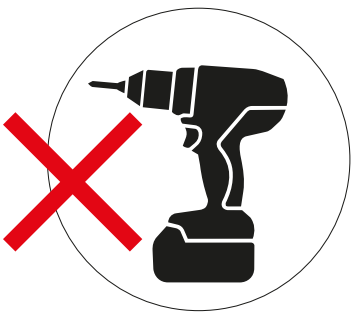
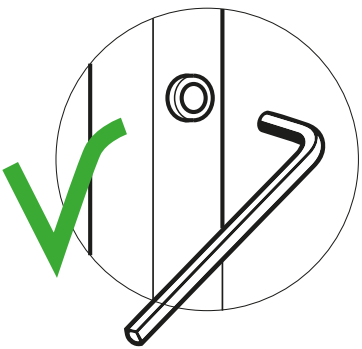

COMPONENTI - COMPONENTS - COMPOSANTS - KOMPONENTEN - COMPONENTES - COMPONENTES - SOUČÁSTI - ELEMENTY SKŁADOWE - ONDERDELEN - ΕΞΑΡΤΗΜΑΤΑ - BILEŞENLER - КОМПОНЕНТИ - КОМПОНЕНТЫ ИЗДЕЛИЯ - DELAR - KOMPONENTER - KOMPONENTIT - COMPONENTES - المكونات



① 1PC



② 1PC



③ 1PC



④ 1PC

Pack 1



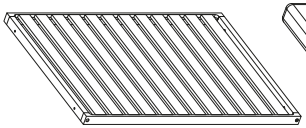

⑤ 1PC

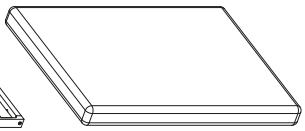

⑥ 1PC

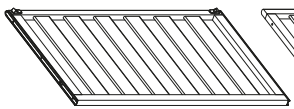

⑦ 1PC

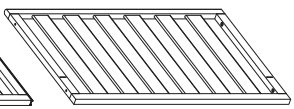

⑧ 1PC

⑨ 2PCS



⑩ 2PCS
(4mx2)

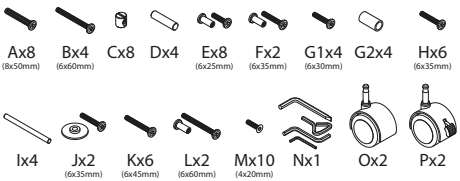

Pack 2



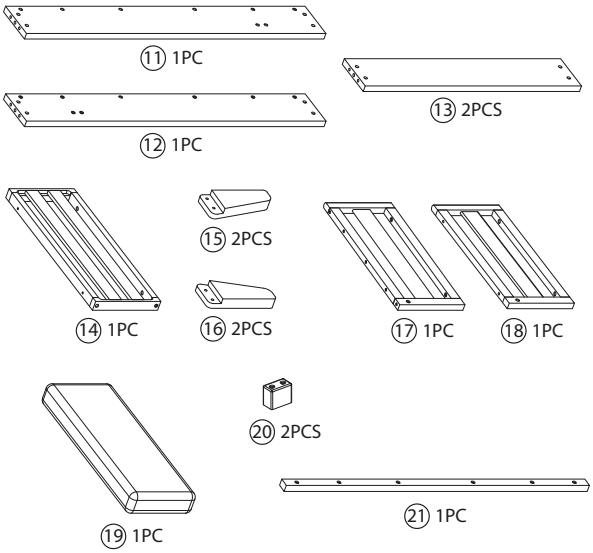

Pack 3





Culla / culla co-sleeping 0-6m
Crib / co-sleeping crib 0-6m
Berceau / berceau cododo 0-6 m
Babybett / Co-sleeping-Babybett 0–6 Monate
Cuna / cuna de colecho 0-6 m
Berço / berço co-sleeping 0-6m
Kolébka / přístavná kolébka 0–6 měsíců
Łóżeczko / łóżeczko dostawne 0-6 m
Wieg / co-sleeping wieg 0-6 m
Κούνια / κούνια co-sleeping 0-6 μηνών
Beşik / yatak yanı beşik 0-6 ay
Колиска / приставна колиска 0-6 міс.
Люлька / приставная люлька 0-6 м
Vagga / Sidosäng-vagga 0-6m
Vugge / Co-sleeping-vugge 0–6 måneder
Vauvansänky / co-sleeping-vauvansänky 0–6 kk
Berço / berço co-sleeping 0-6m
سرير رضيع / سرير رضيع ملاصق للسرير من 0 إلى 6 أشهر

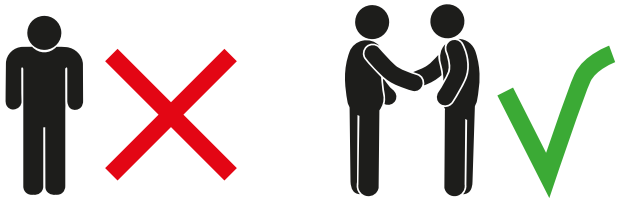

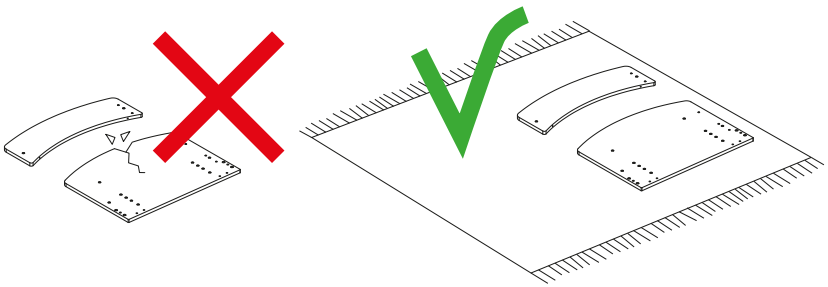

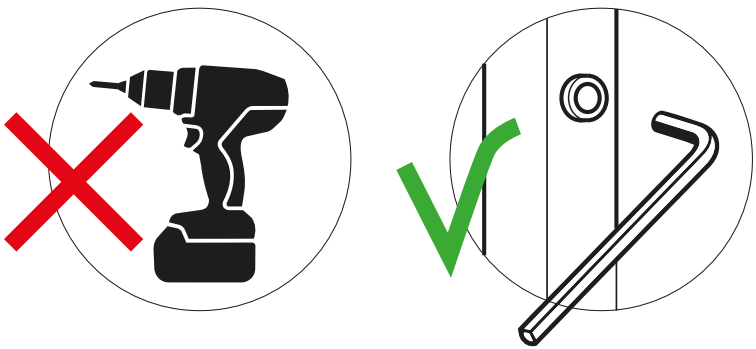

Pack 1

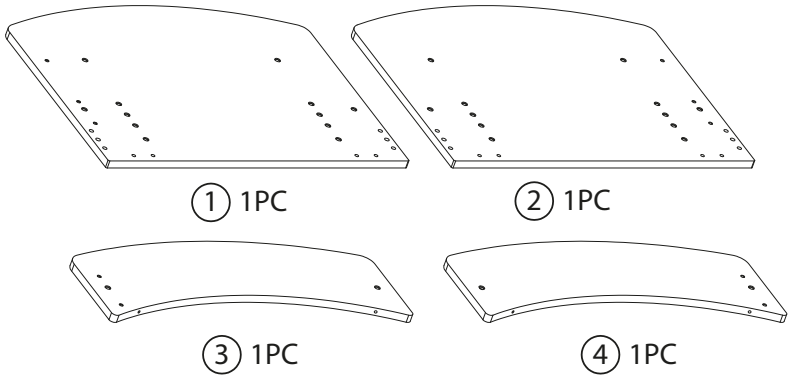

① 1PC ② 1PC

③ 1PC ④ 1PC

Pack 2



Ax8 (8x50mm) Cx8 Dx4 Ex8 (6x25mm) G1x4 (6x30mm) G2x4 Kx6 (6x45mm)

⑩ 2PCS (4mx2)



⑨ 2PCS

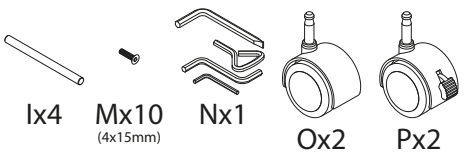

Ix4 Mx10 (4x15mm) Nx1 Ox2 Px2

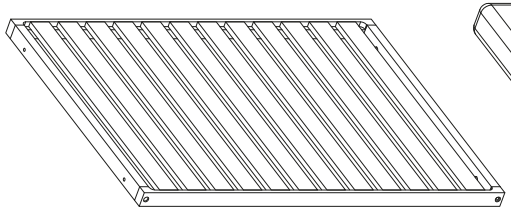

⑤ 1PC

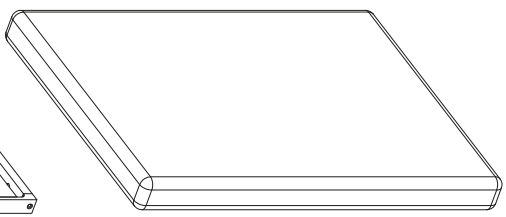

⑥ 1PC

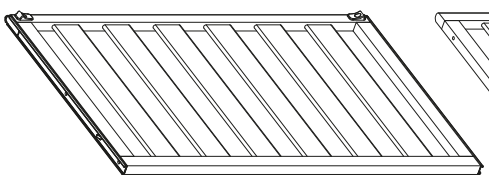

⑦ 1PC

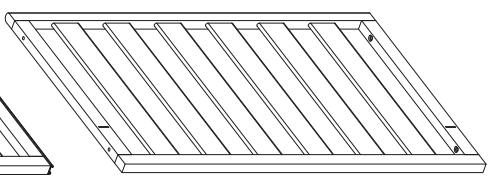

⑧ 1PC

Pack 3

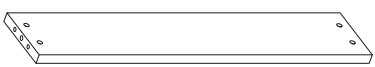

⑬ 2PCS



⑮ 2PCS ⑯ 2PCS

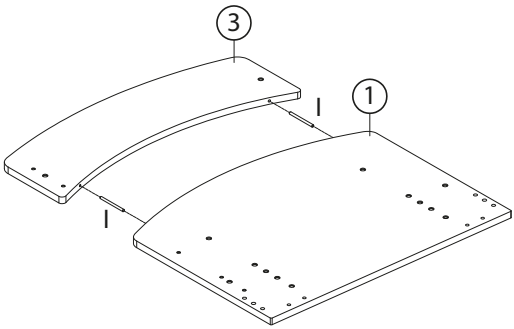
3
1
I
I

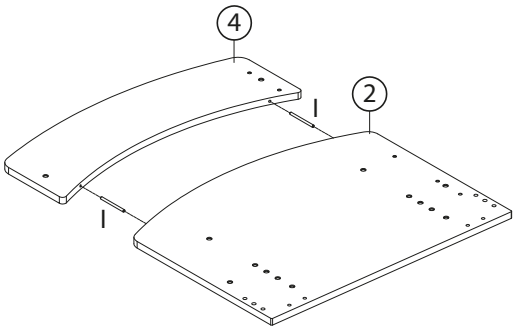
4
2
I
I

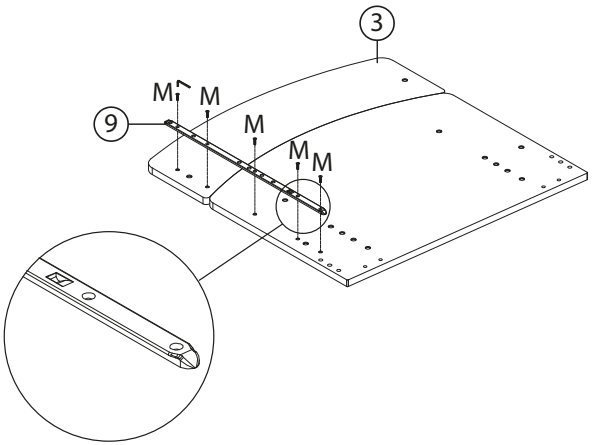
3
9
M
M
M
M
M

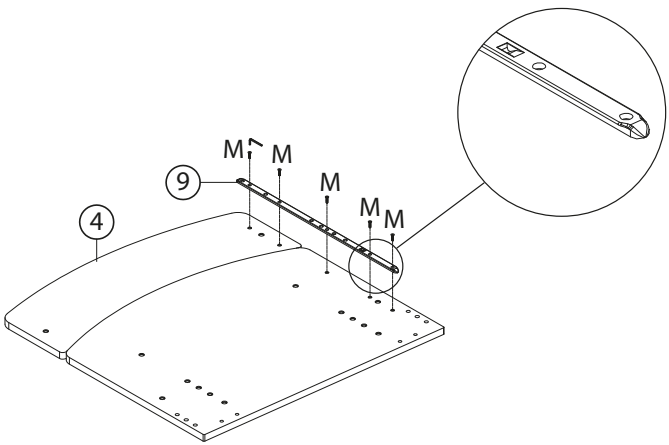
9
4
M
M
M
M
M

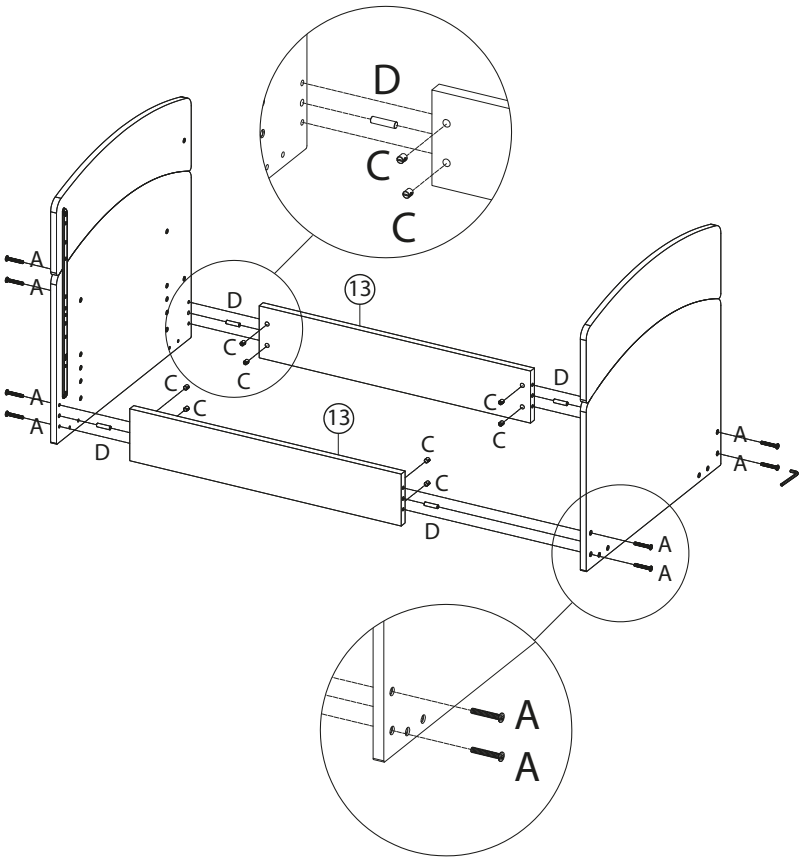
D
C
C
A
A
13
D
C
C
C
C
A
A
D
13
C
C
D
C
C
D
A
A
A
A
A
A

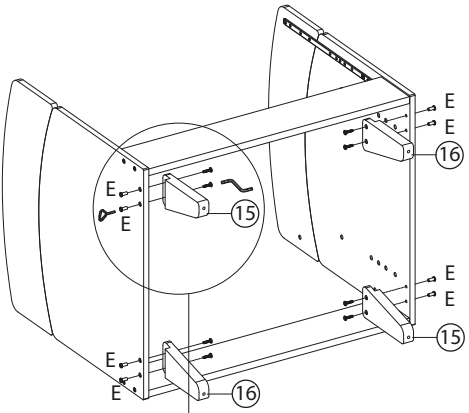
E
E
16
E
E
15
E
E
15
E
E
16

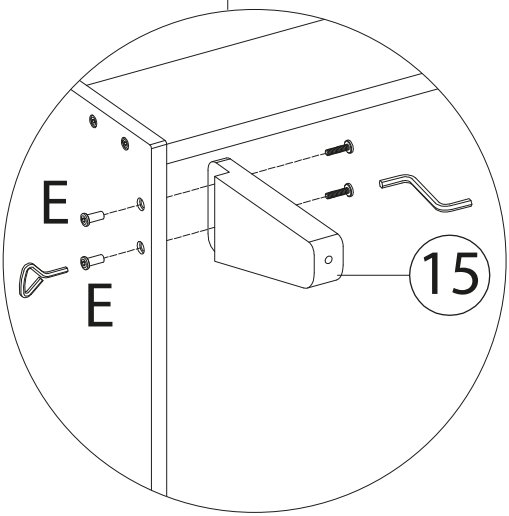
E
E
15

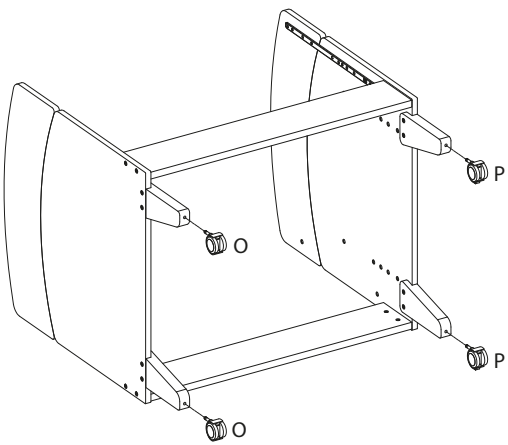
P
O
P
O

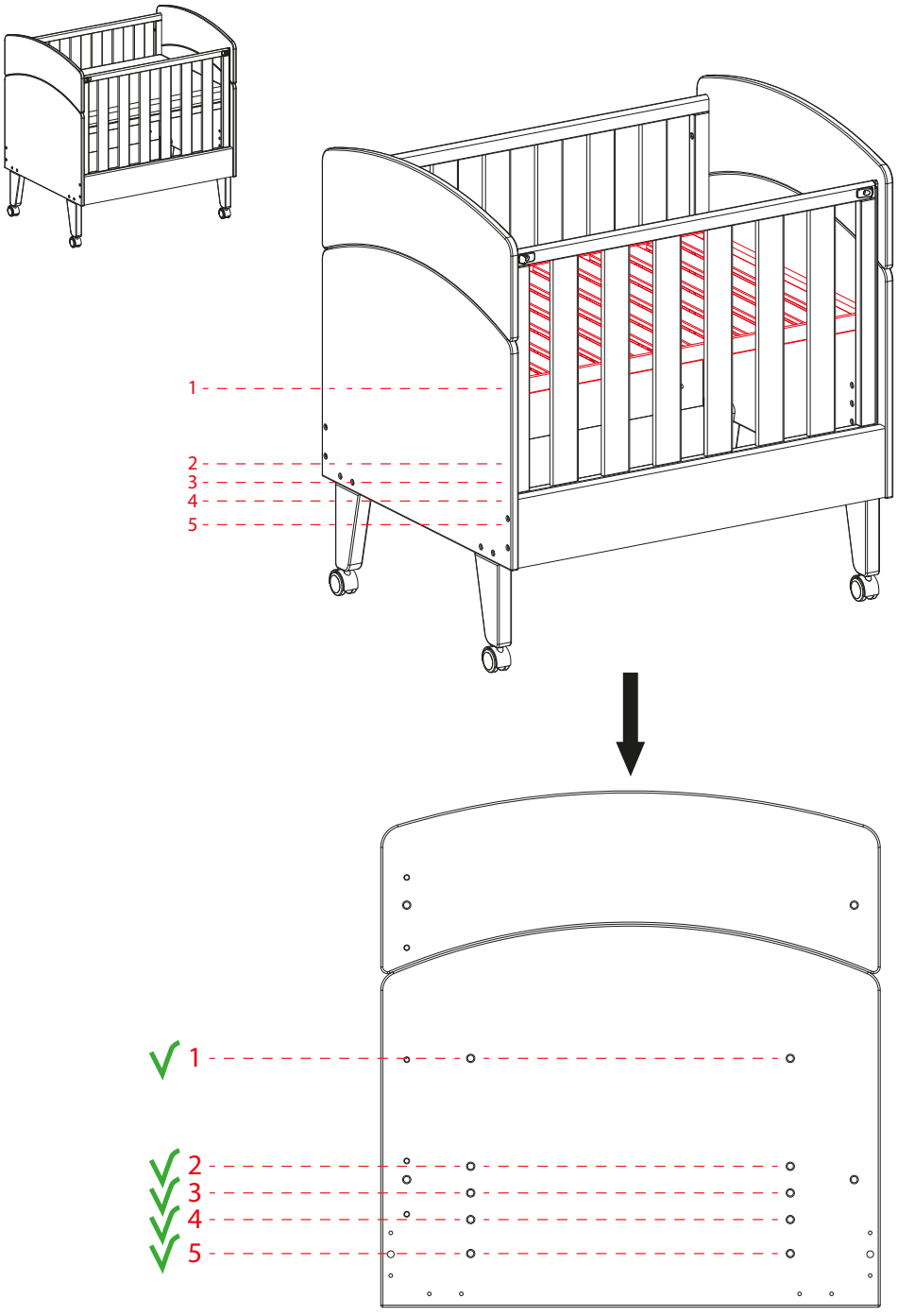
1
2
3
4
5
1
2
3
4
5

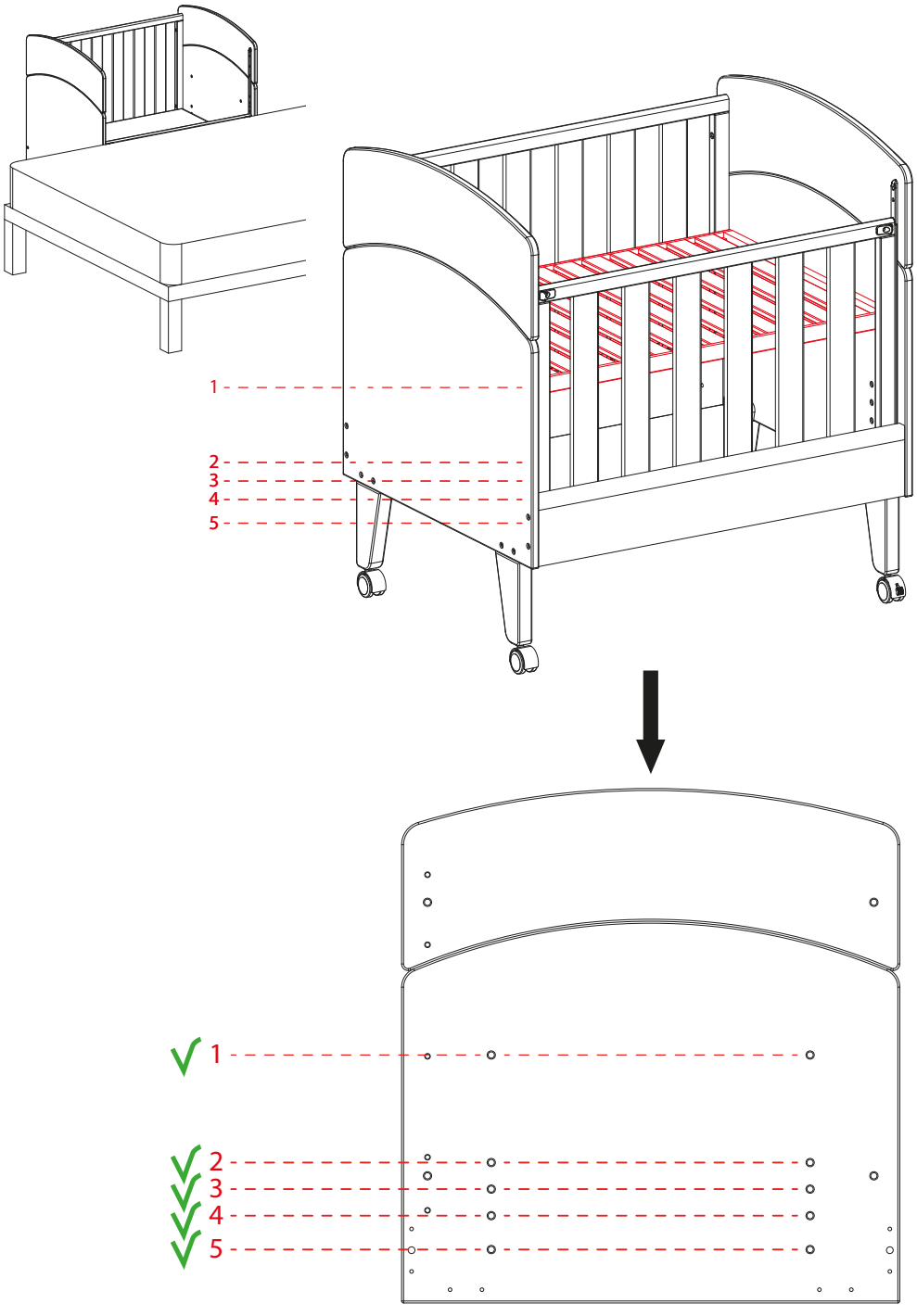
1
2
3
4
5
1
2
3
4
5

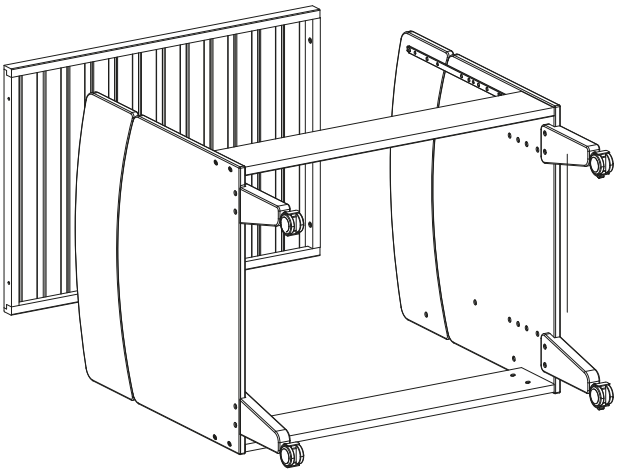

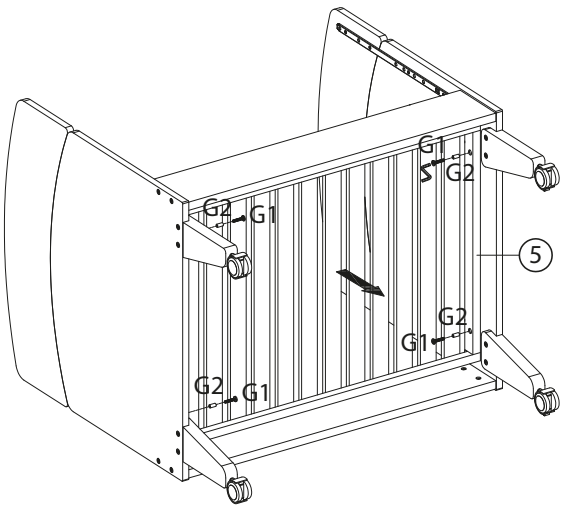
G1
G2
G2
G1
5
G2
G1
G2
G1

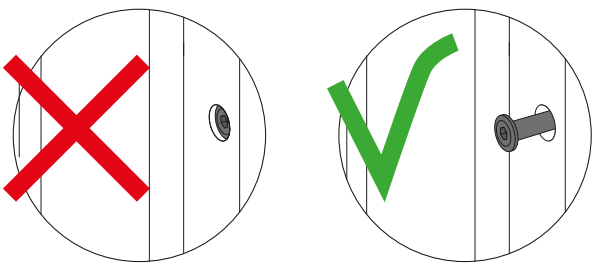

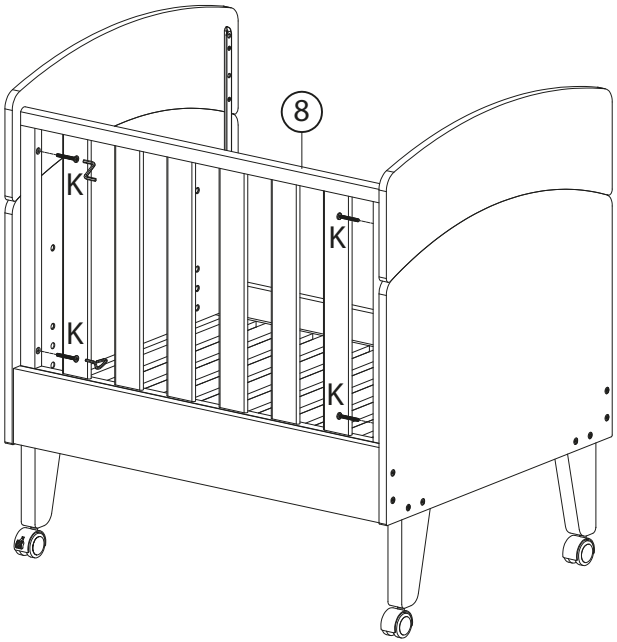
8
K
K
K
K

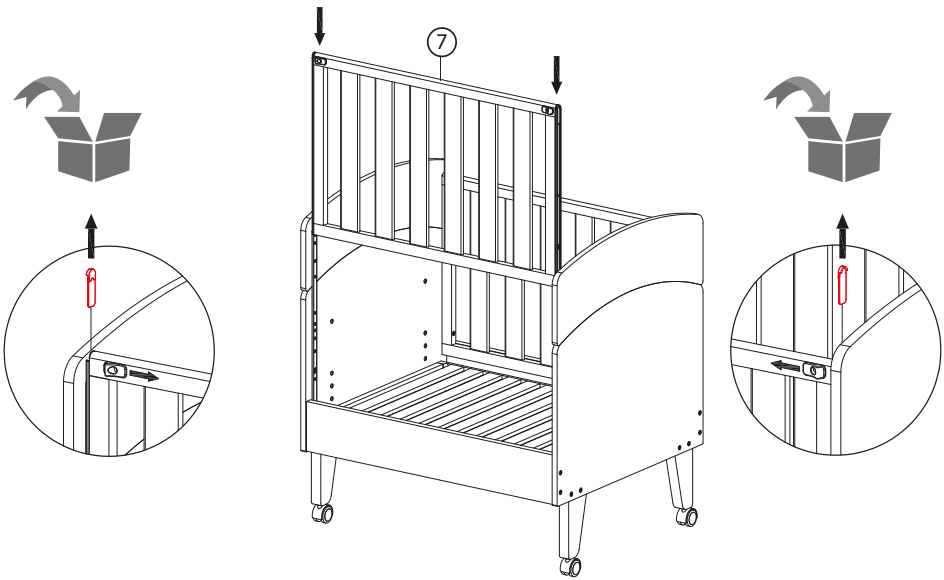
7

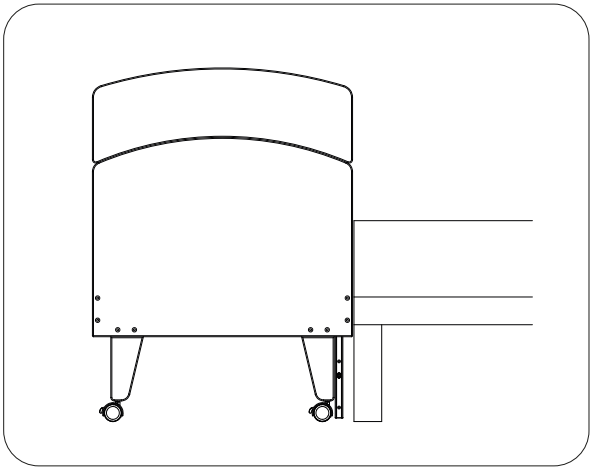

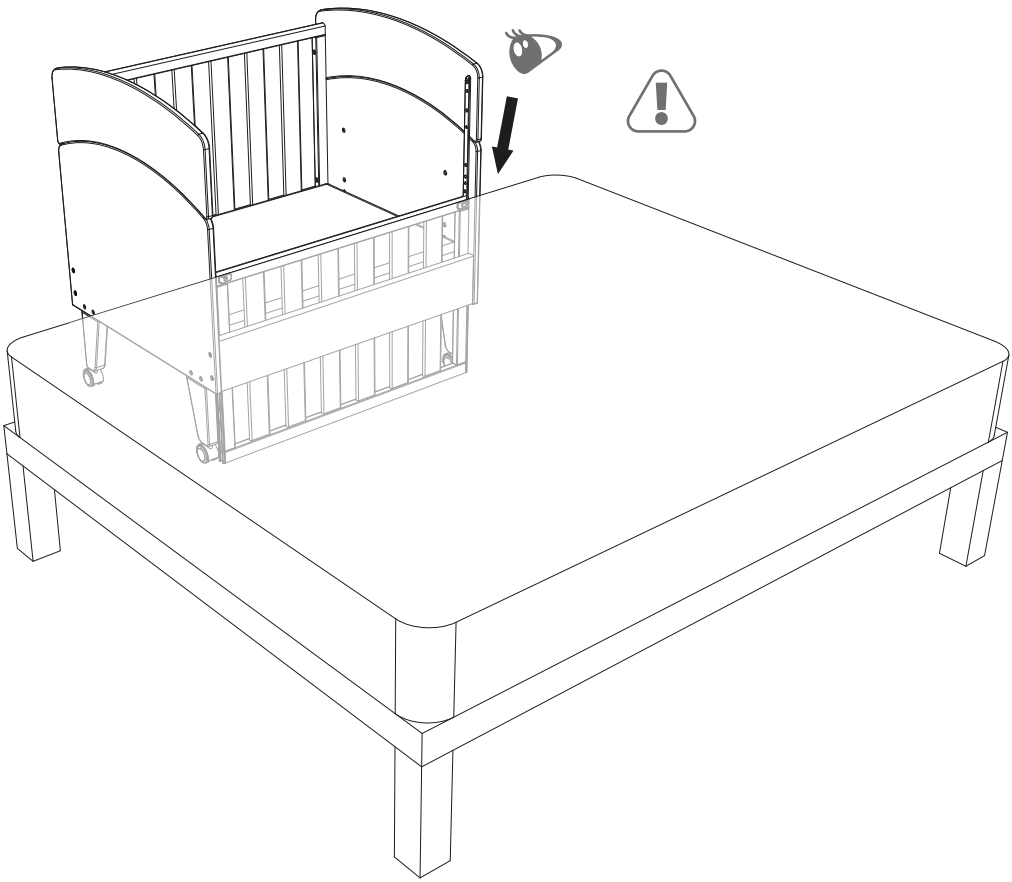

Attenzione: assicurarsi sempre che ci siano almeno 12 cm tra materasso del bambino e la parte superiore della barriera del lettino - Warning: Always ensure that there is at least 12 cm between the child's mattress and the top of the cot barrier - Avertissement : Assurez-vous toujours qu'il y ait au moins 12 cm entre le matelas de l'enfant et le sommet de la barrière du lit - Warnung: Achten Sie immer darauf, dass zwischen der Baby-Matratze und dem Rausfallschutz mindestens 12 cm Abstand bestehen - Advertencia: asegúrese siempre de que haya al menos 12 cm entre el colchón del bebé y la parte superior de la barrera de la cama - Aviso: assegure-se sempre de que haja pelo menos 12 cm entre o colchão da criança e a parte superior da barreira da cama - Upozornění: vždy se ujistěte, že mezi dětskou matrací a horním okrajem zábrany postýlky je alespoň 12 cm - Ostrzeżenie: Zawsze należy upewnić się, że między materacem dziecka a górną krawędzią barierki łóżeczka występuje co najmniej 12 cm odstępu - Waarschuwing: Zorg er altijd voor dat er minimaal 12 cm zit tussen het matras van het kind en de bovenkant van de bedbarrière - Προσοχή: φροντίζετε πάντα να υπάρχει απόσταση τουλάχιστον 12 εκατοστών μεταξύ του στρώματος του μωρού και του άνω μέρους του προστατευτικού φράγματος του κρεβατιού - Uyarı: Çocuğun yatağı ile beşik korkuluğunun üst kenarı arasında her zaman en az 12 cm boşluk bırakın - Увага! Обов'язково переконайтеся, що відстань між матрацом і верхнім краєм бортика ліжечка становить не менше 12 см - Внимание! Обязательно убедитесь, что расстояние между матрасом и верхней кромкой бортика кроватки составляет не менее 12 см - Varning: Se alltid till att det är minst 12 cm mellan barnets madrass och den övre kanten på barnsängens skyddsgavel - Advarsel: sørg alltid for at det er minst 12 cm mellom barnets madrass og øverst på sengegrinden - Varoitus: varmista aina, että lapsen patjan ja sängyn suojakaiteen yläreunan välillä on vähintään 12 cm - Aviso: certifique-se sempre de que haja pelo menos 12 cm entre o colchão do bebê e a parte superior da barreira da cama - تحذير: احرص دائمًا على ترك مسافة لا تقل عن 12 سم بين مرتبة الطفل وأعلى حاجز سرير الأطفال

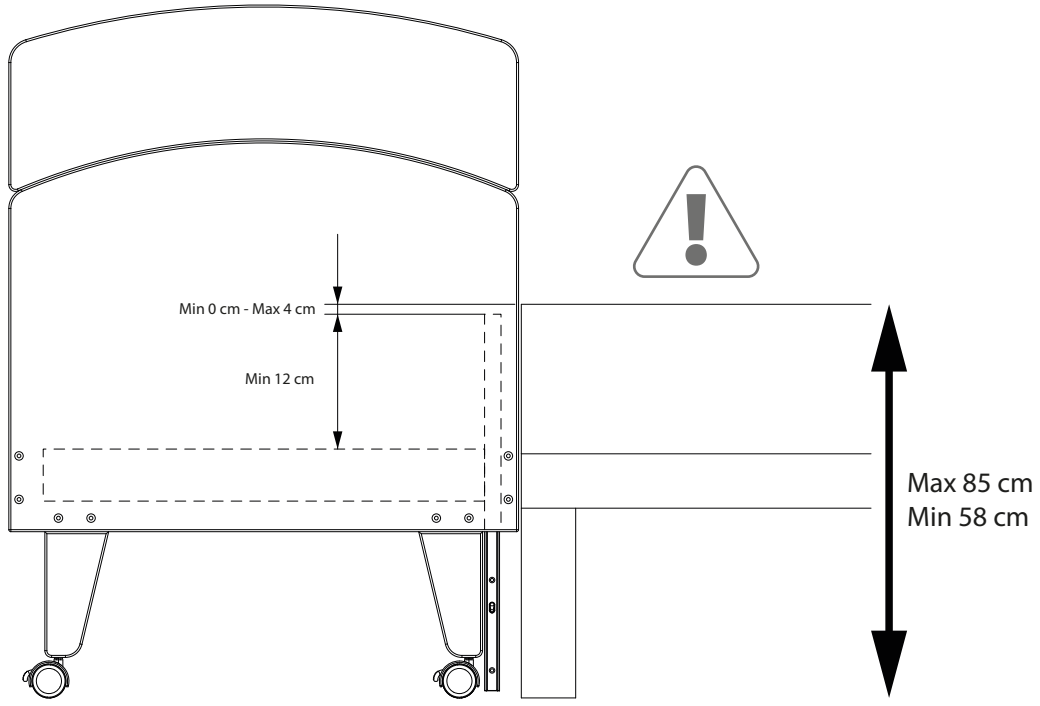

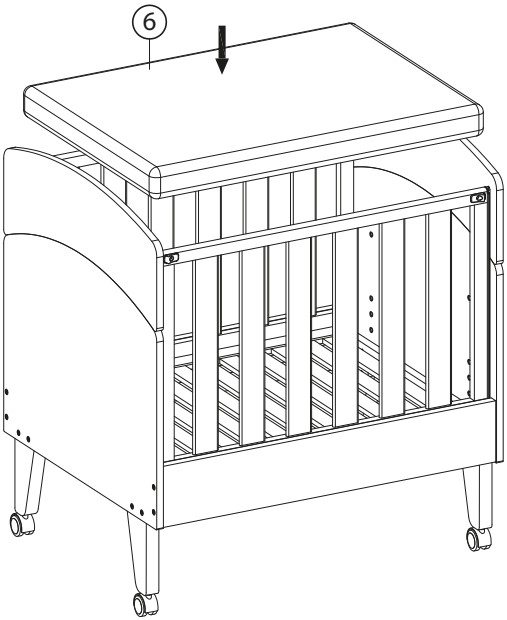
6



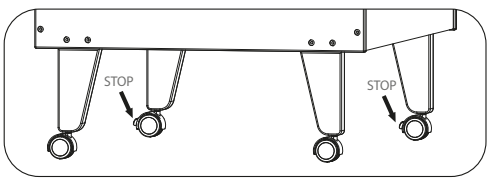
STOP
STOP

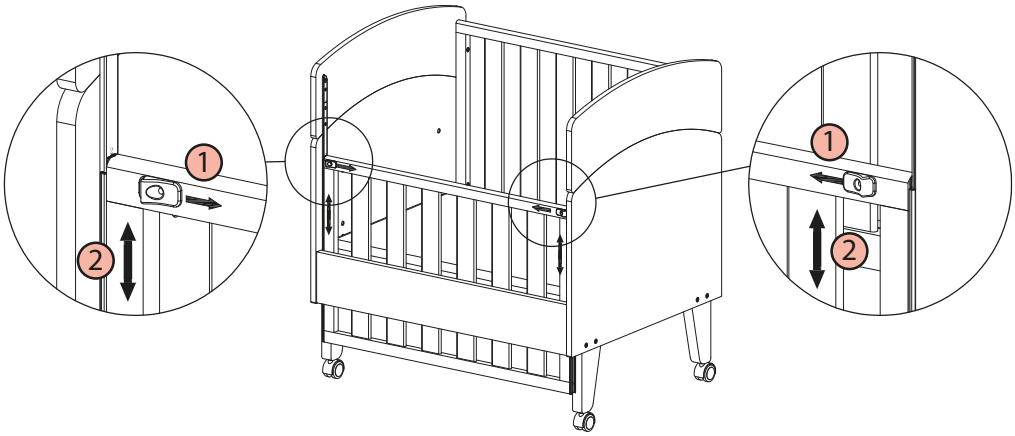
1
2
1
2

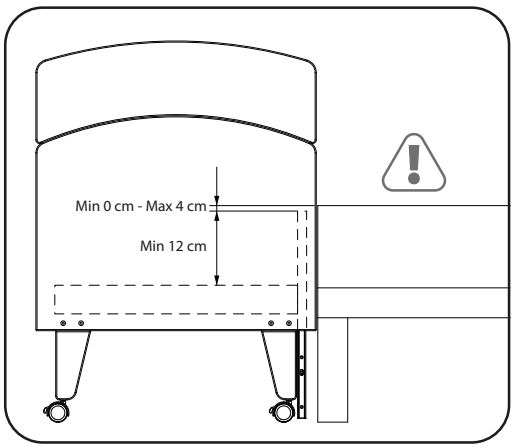
Min 0 cm - Max 4 cm
Min 12 cm

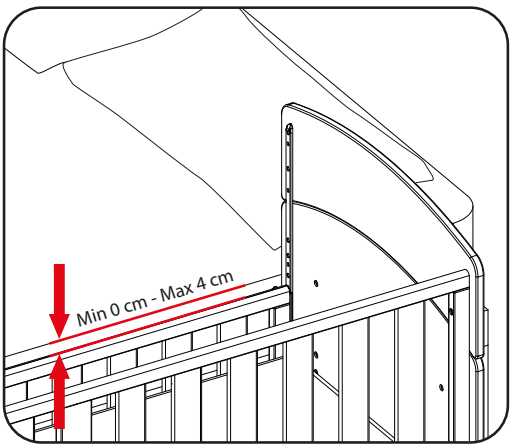
Min 0 cm - Max 4 cm

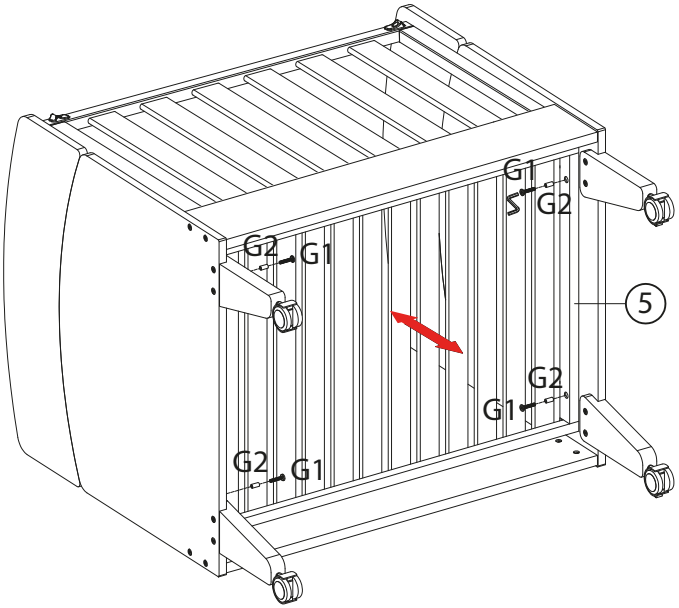
G1
G2
G2
G1
5
G2
G1
G2
G1

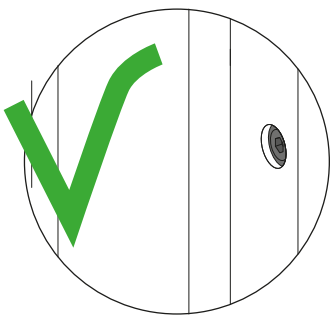

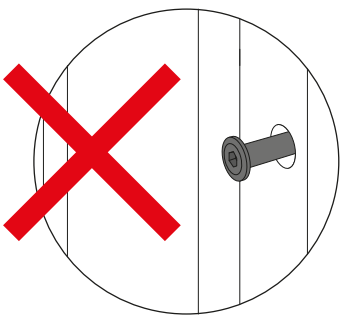

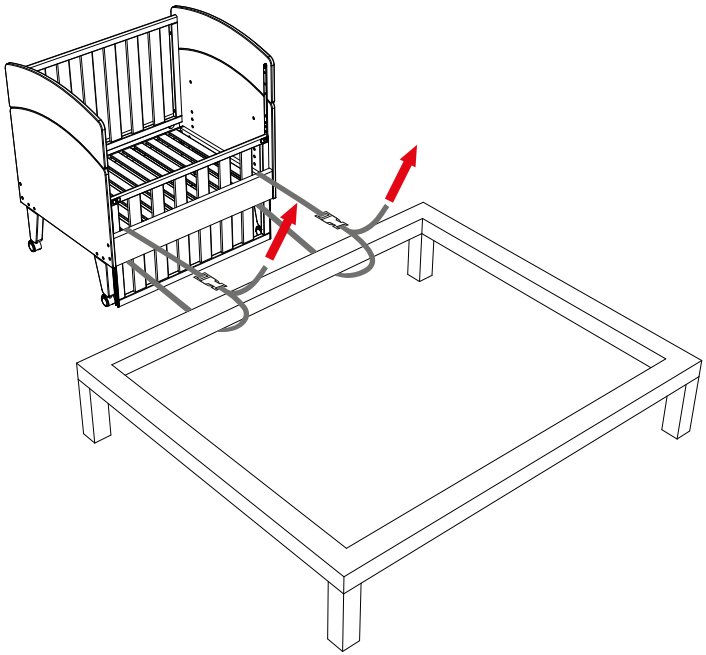

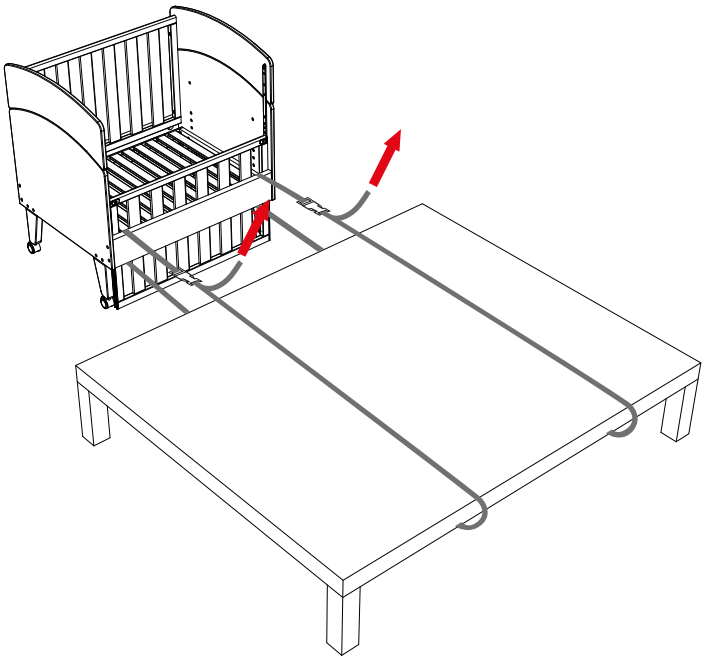

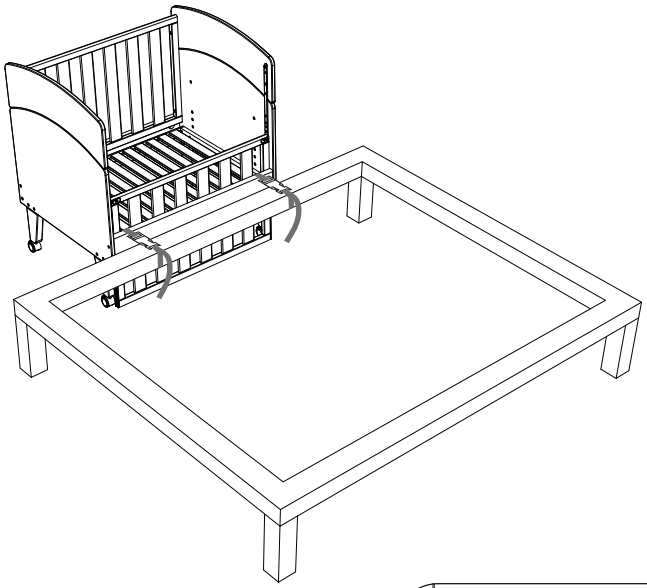

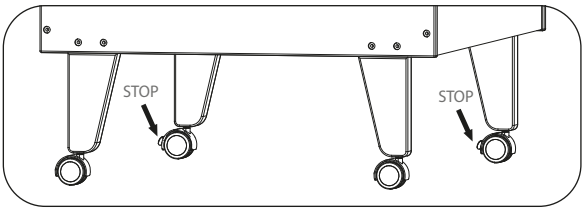
STOP
STOP

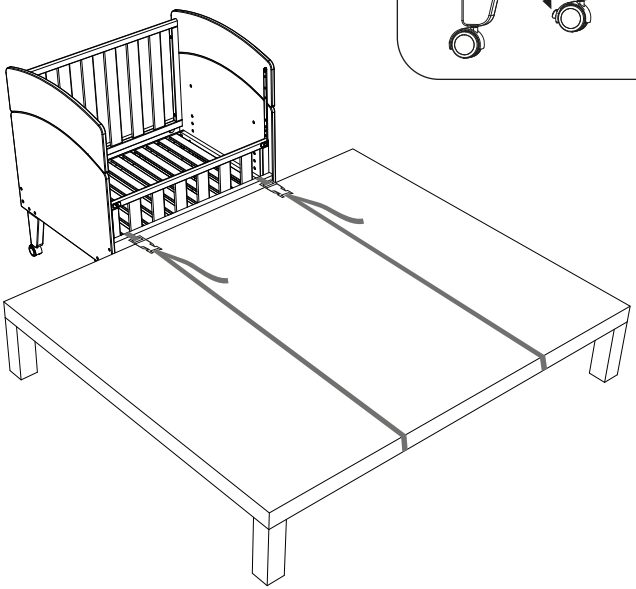

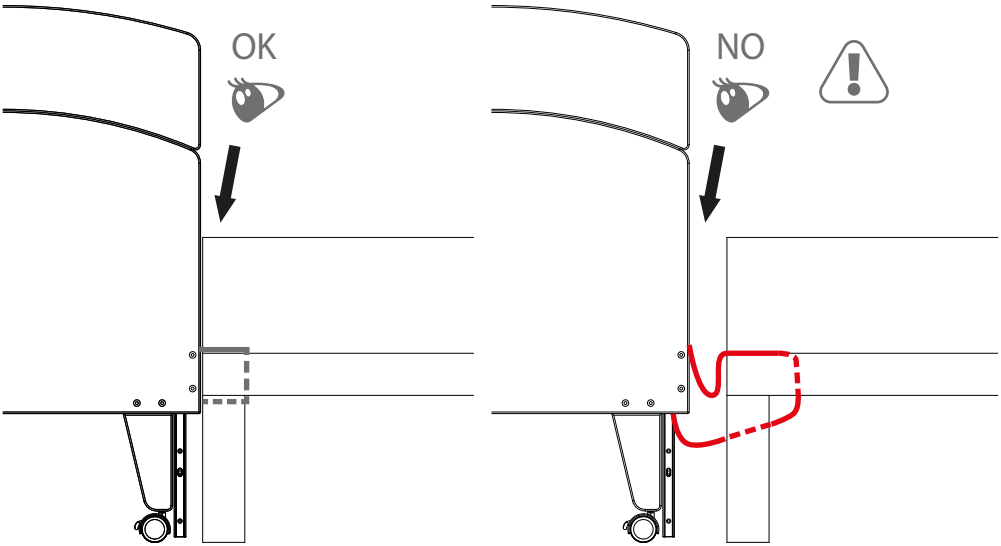
OK
NO

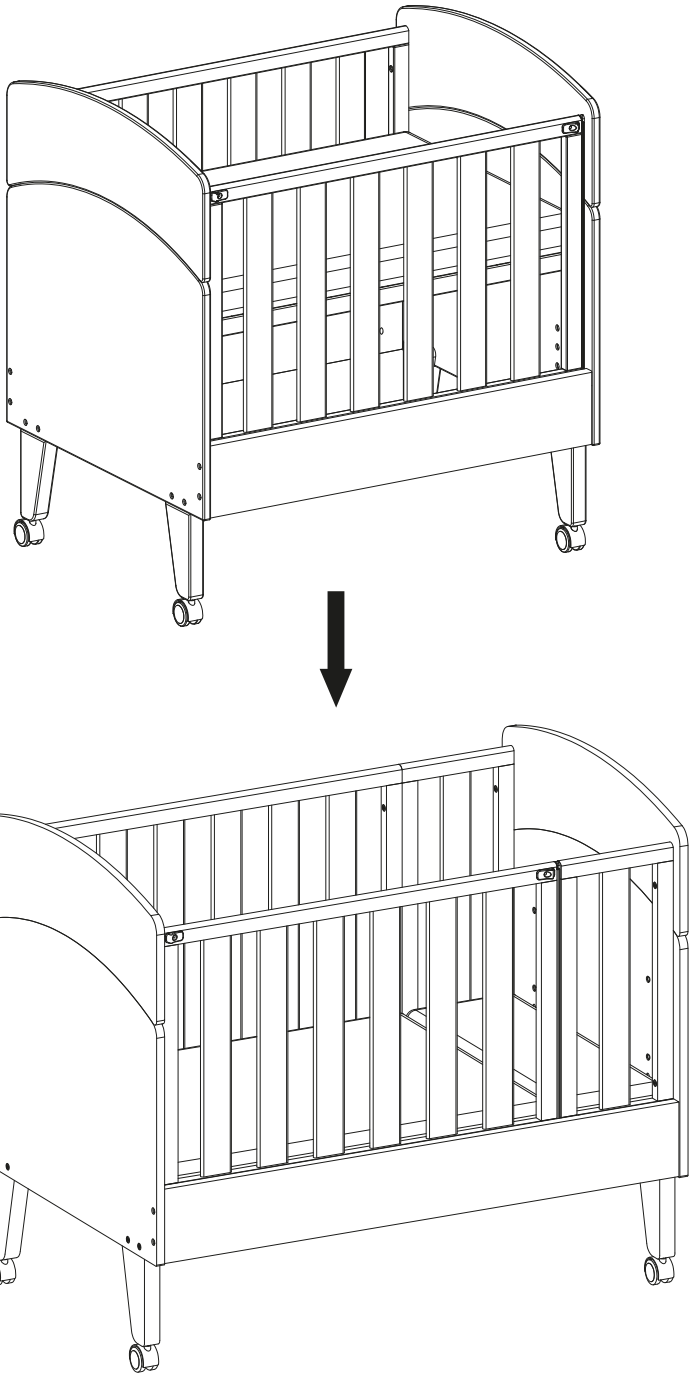

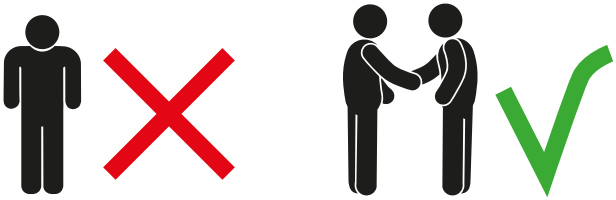

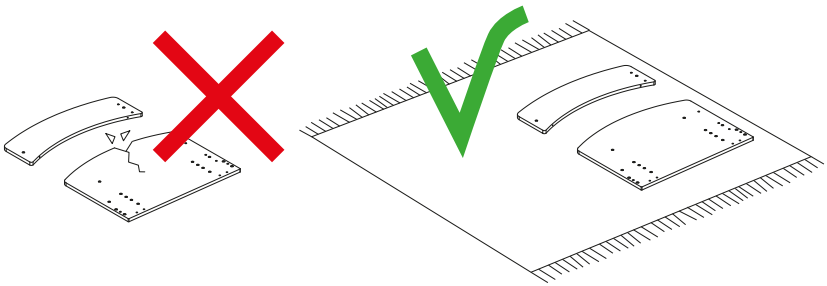

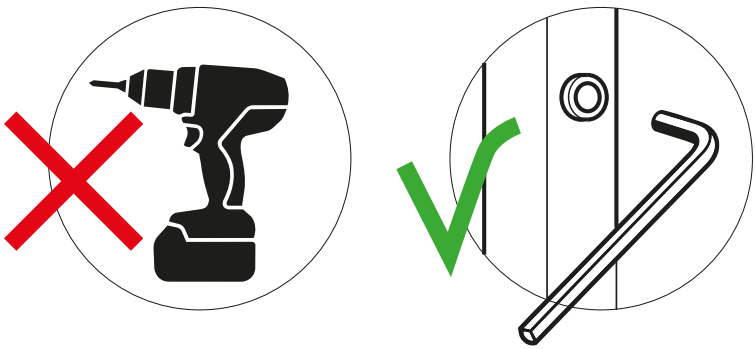

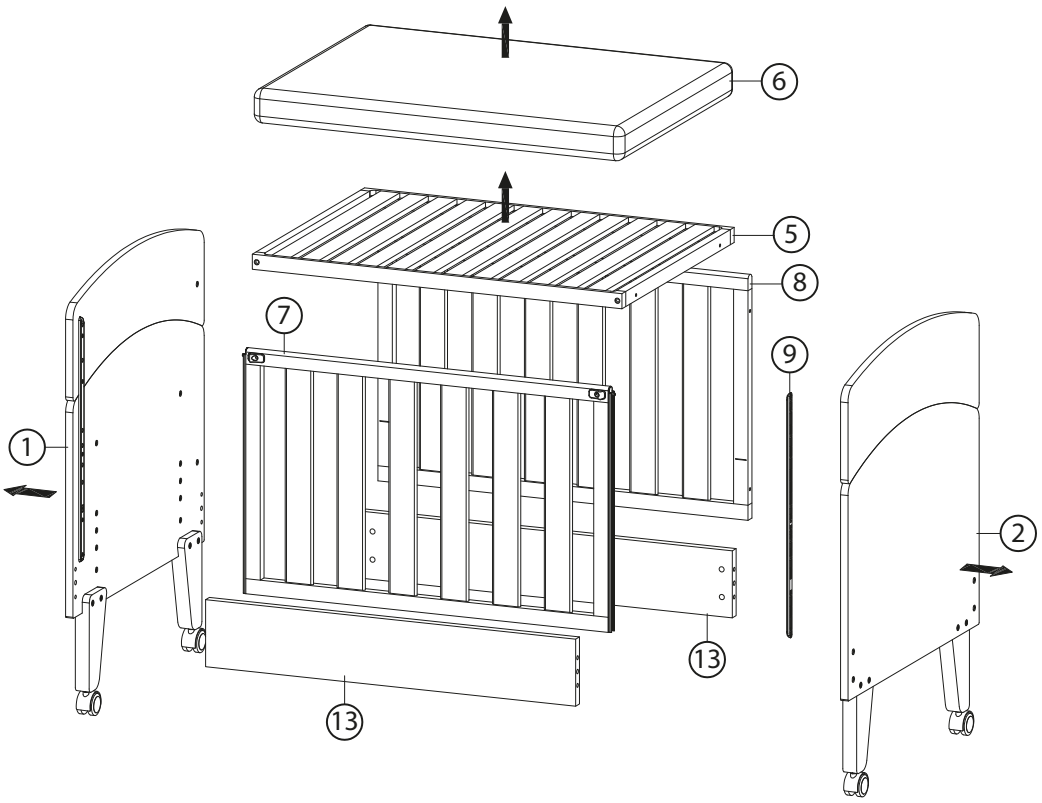
6
5
8
7
9
1
2
13
13

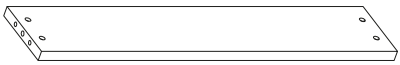

⑬ 2PCS

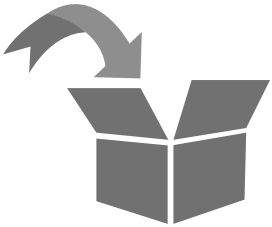



Bx4 (6x60mm) Fx2 (6x35mm) Jx2 (6x35mm) Lx2 (6x60mm)

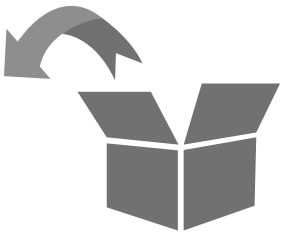

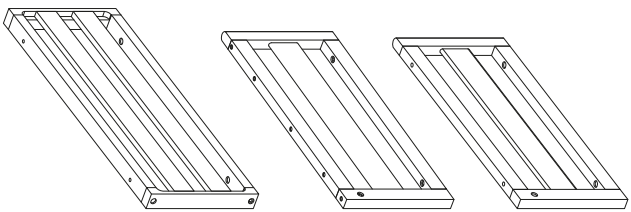

⑭ 1PC ⑰ 1PC ⑱ 1PC



⑳ 2PCS

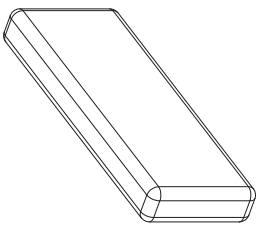

⑲ 1PC



⑪ 1PC



⑫ 1PC

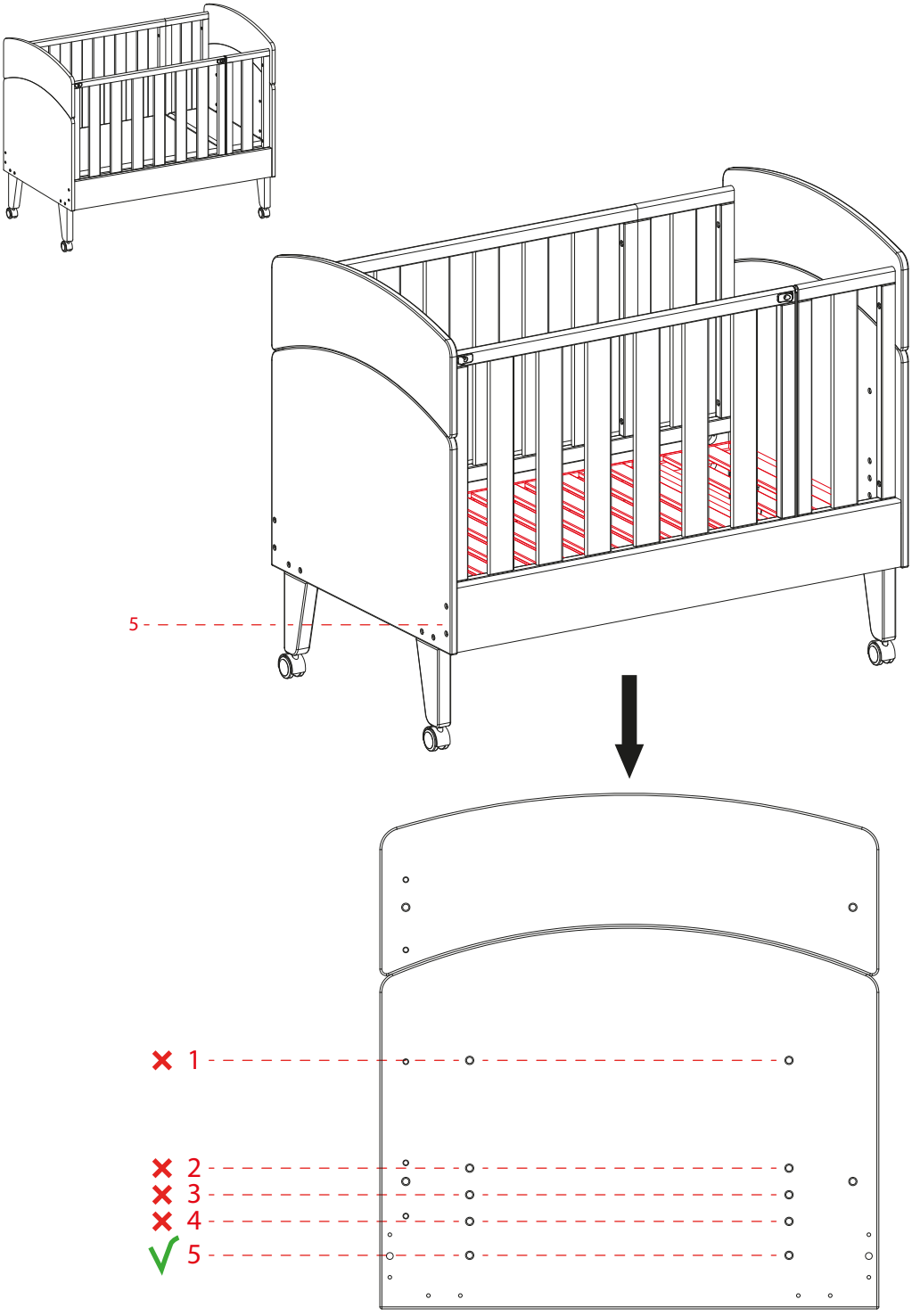
5
1
2
3
4
5

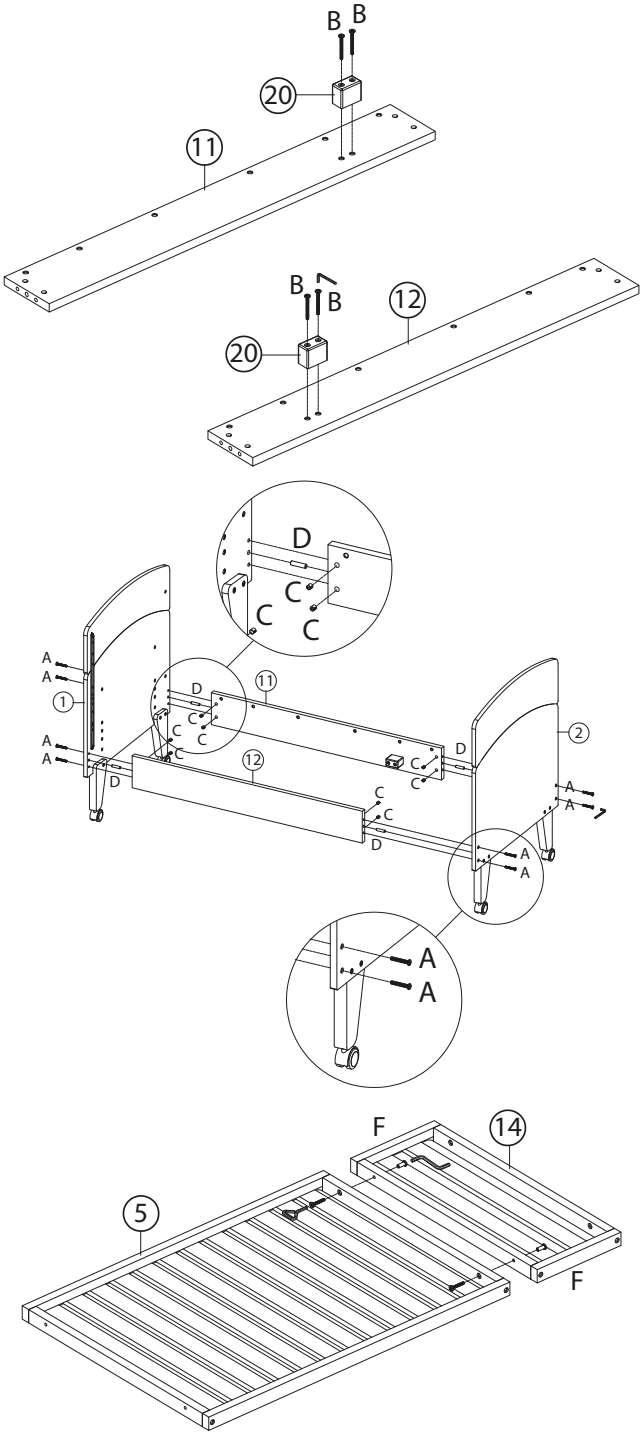
B
B
20
11
B
B
12
20
D
C
C
C
A
A
1
11
D
C
C
C
C
A
A
D
12
D
C
C
C
D
2
A
A
A
A
A
A
F
14
5
F

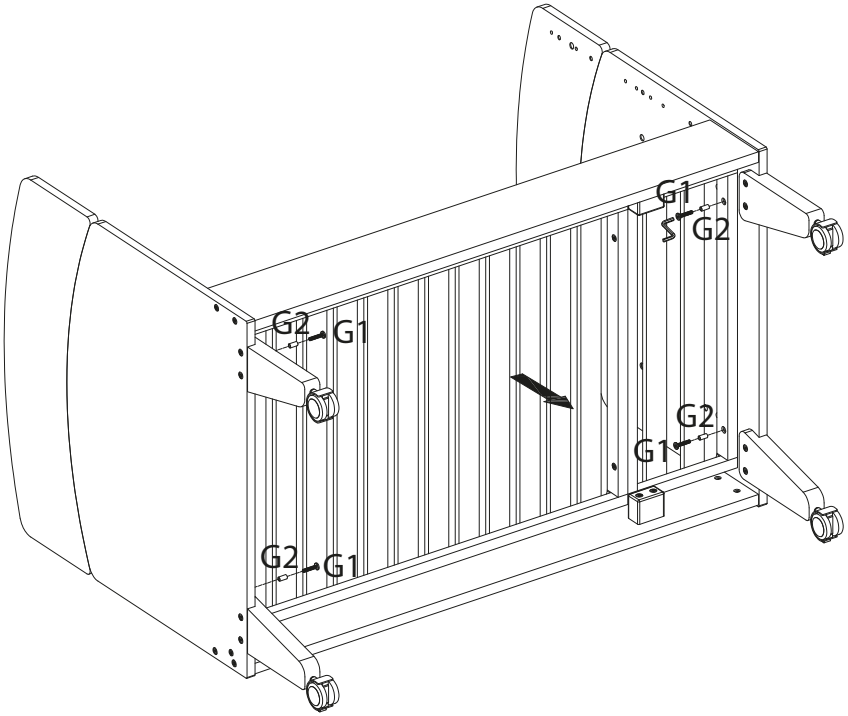
G1
G2
G2
G1
G2
G1
G2
G1

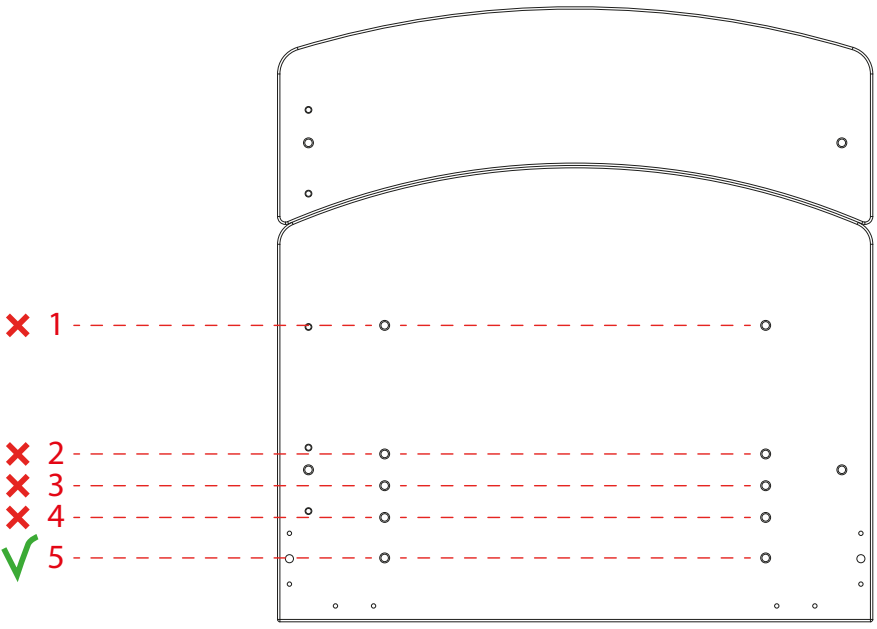
1
2
3
4
5

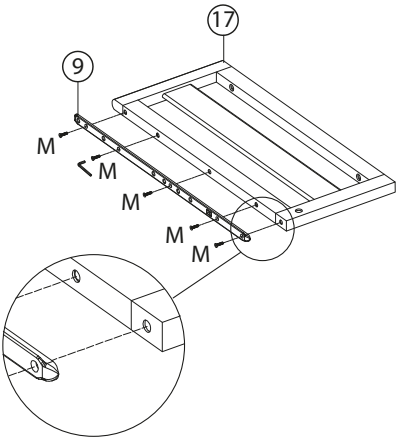
17
9
M
M
M
M
M

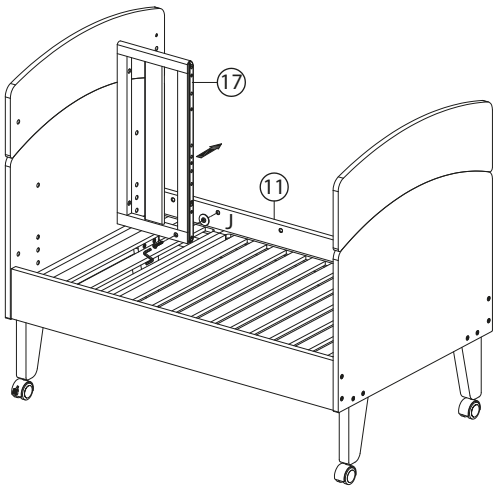
17
11
J

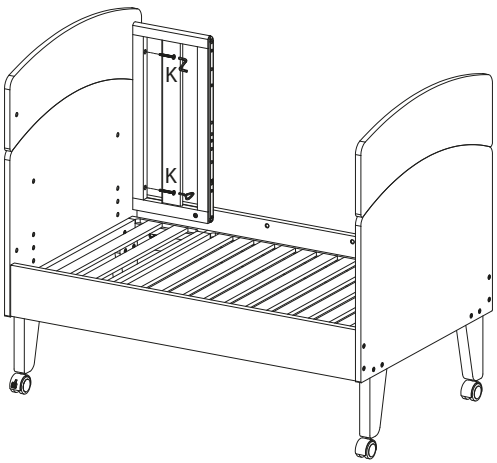
K
K

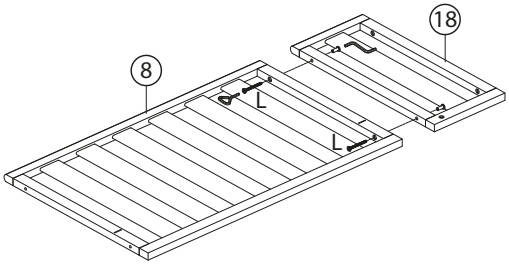
⑱
⑧
L
L

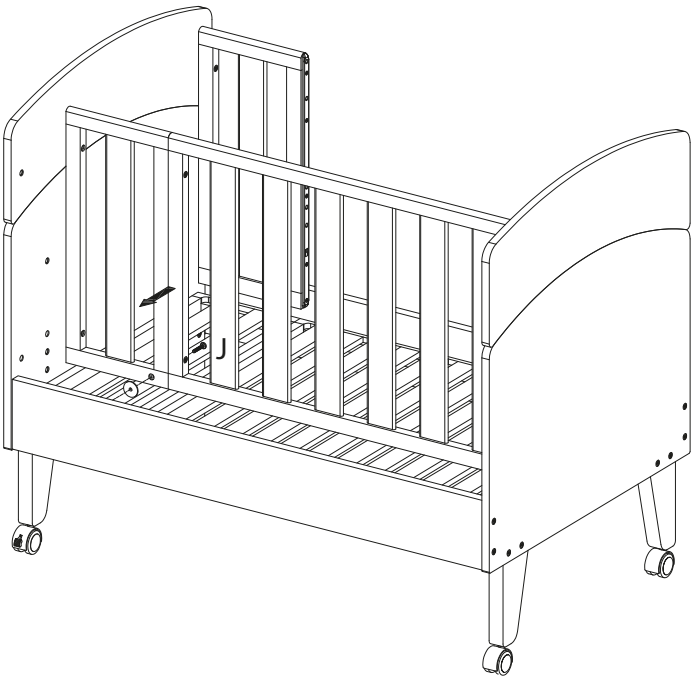
J

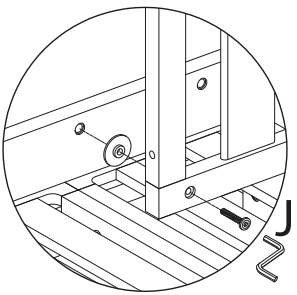
J

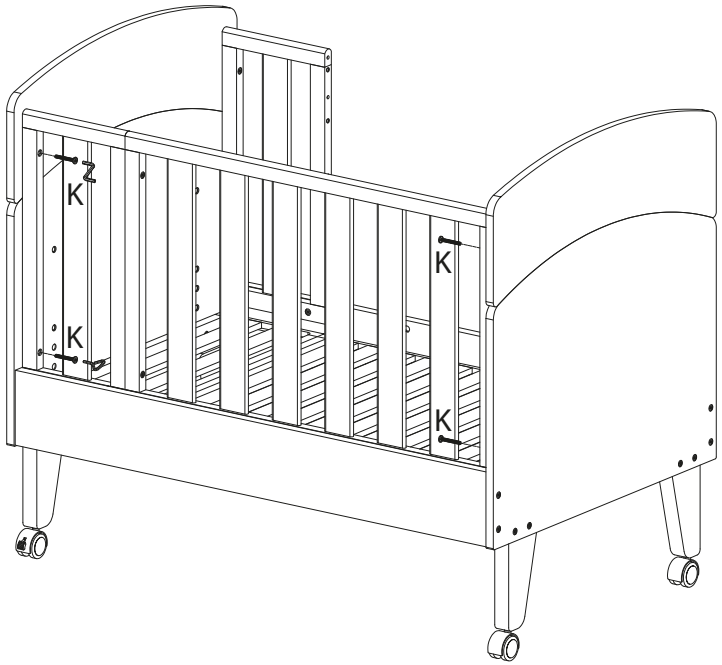
K
K
K
K

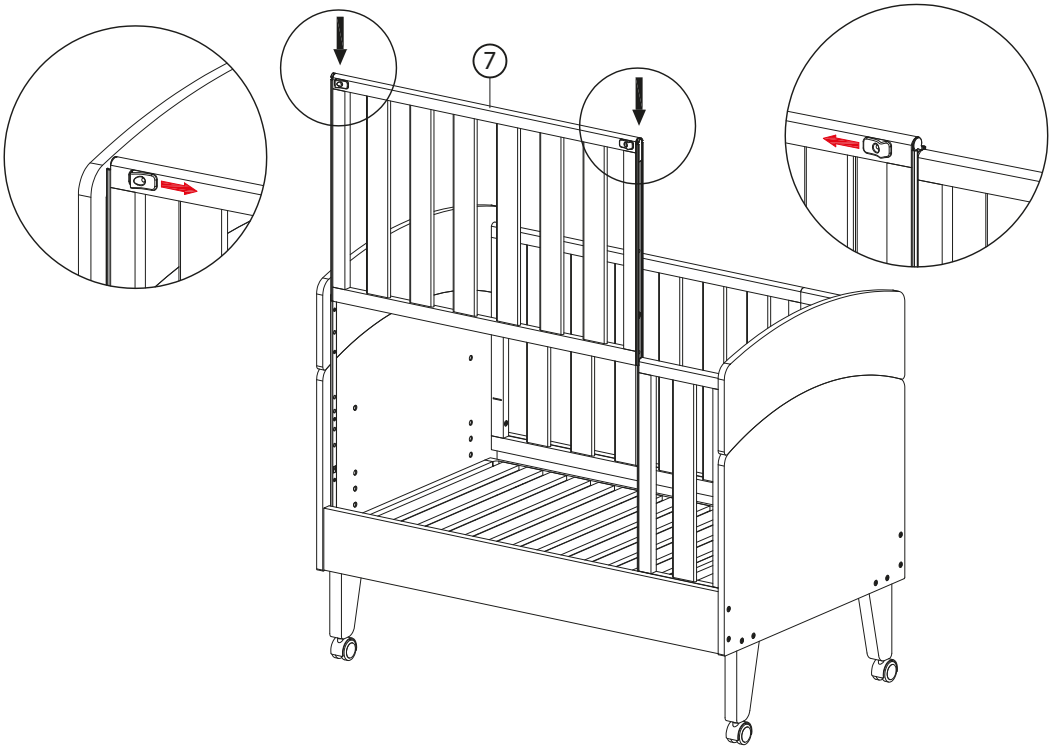
7

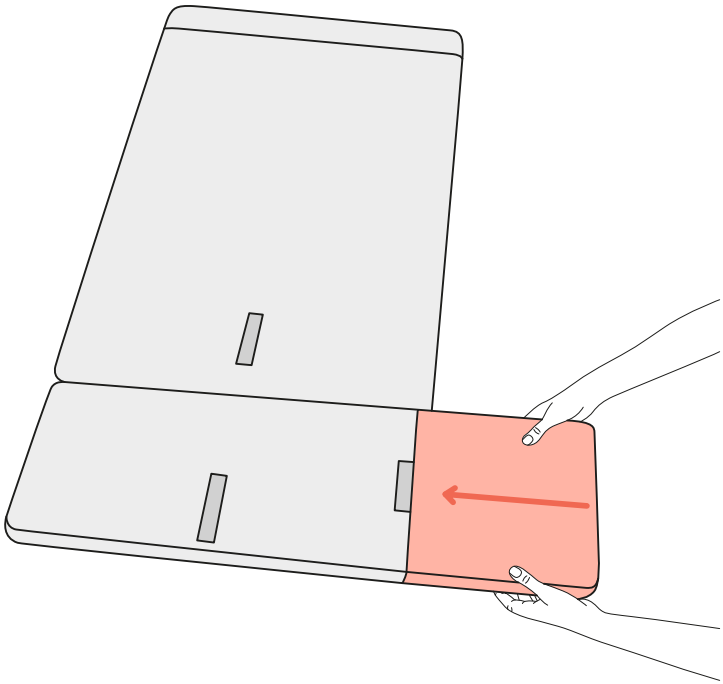

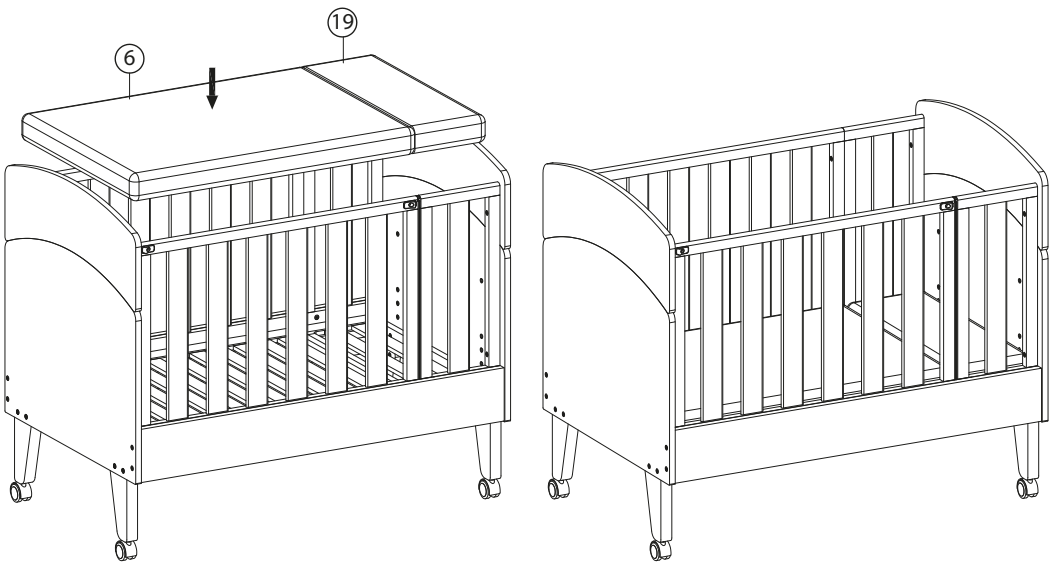
19
6

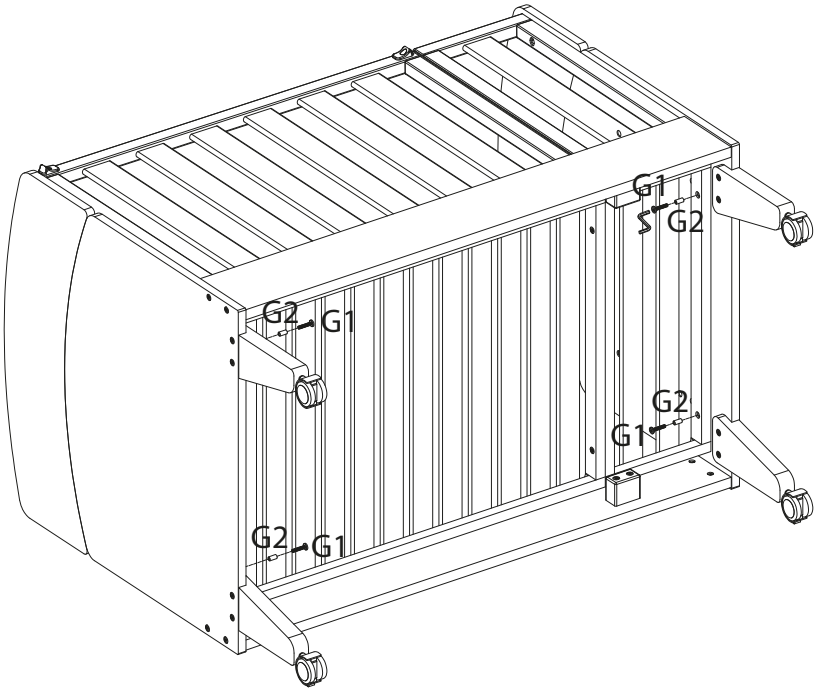
G1
G2
G2
G1
G2
G1
G2
G1

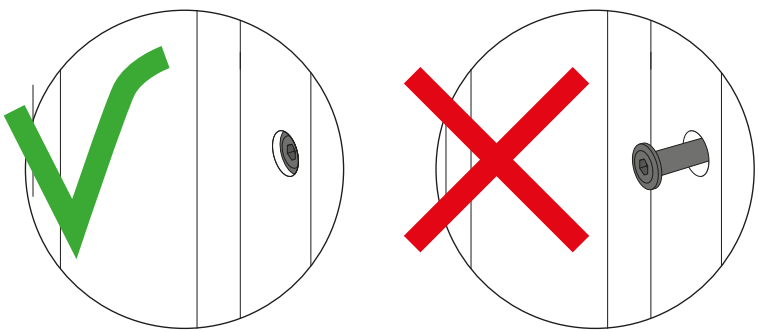

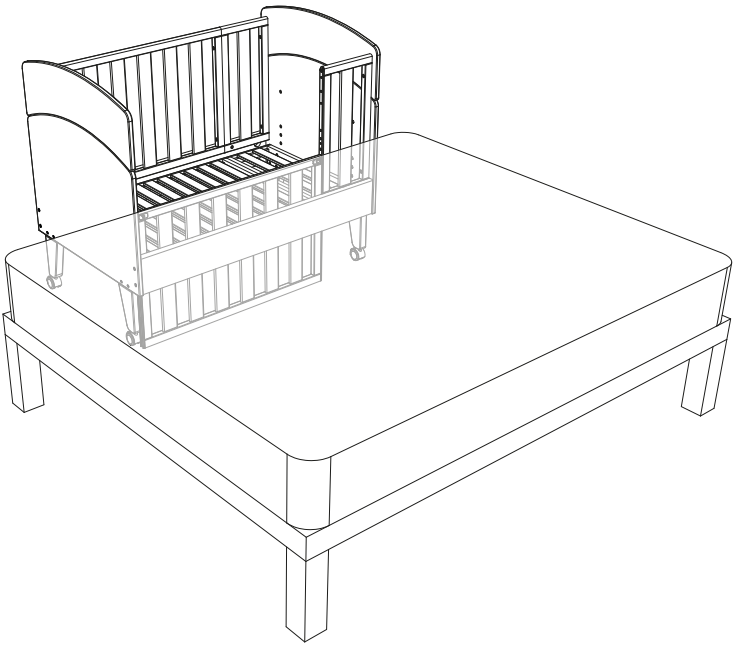

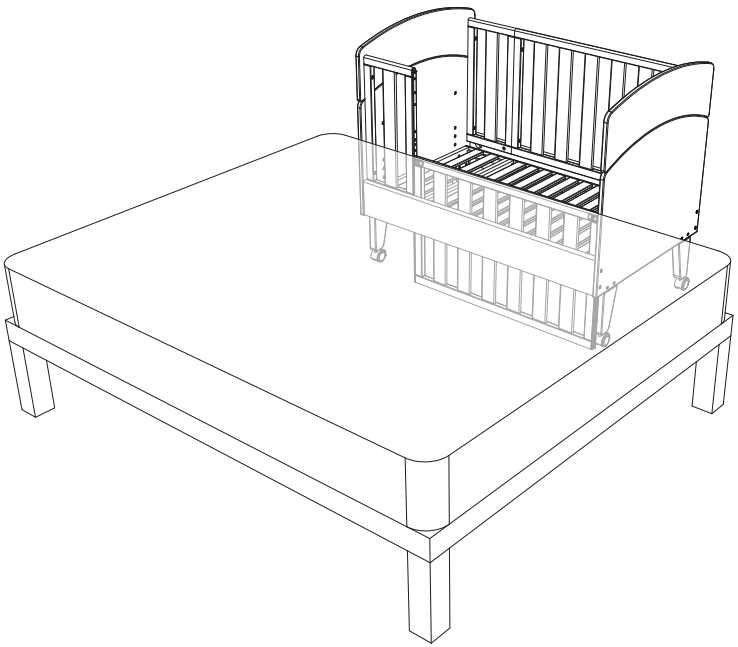

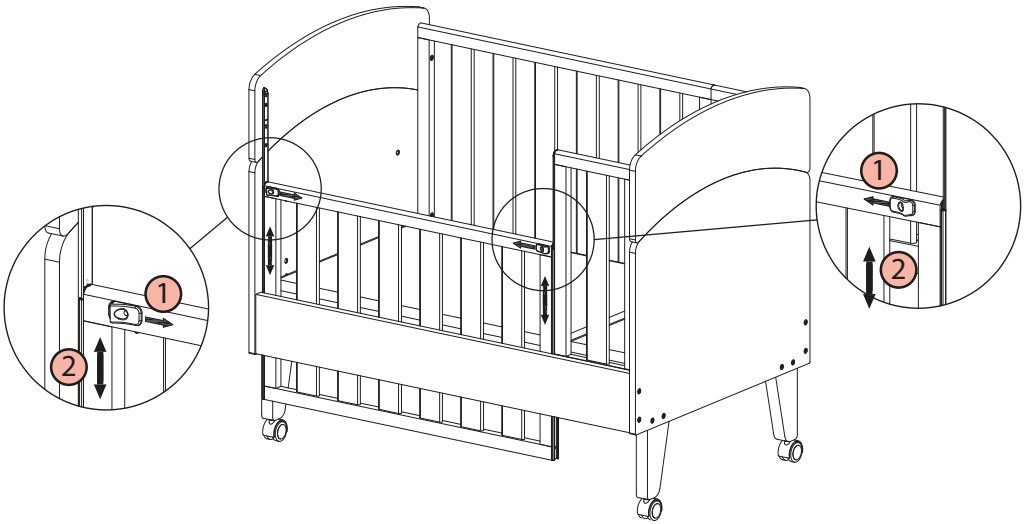
1
2
1
2

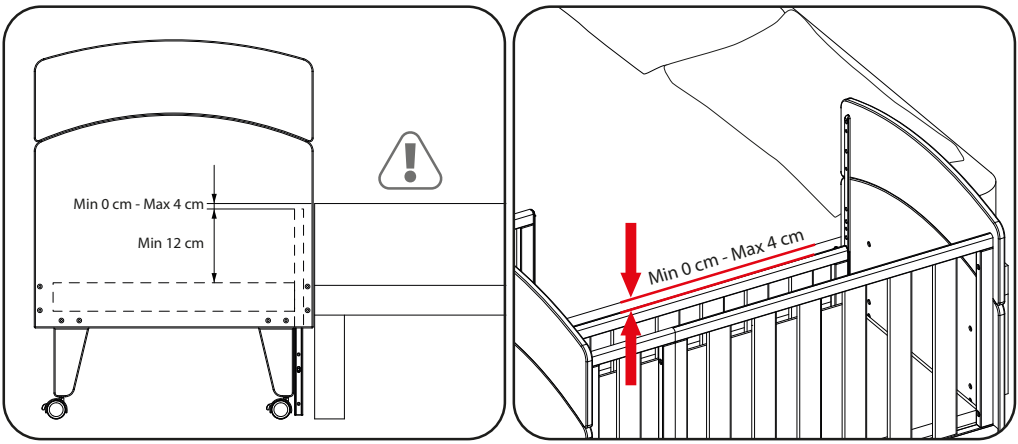
Min 0 cm - Max 4 cm
Min 12 cm
Min 0 cm - Max 4 cm

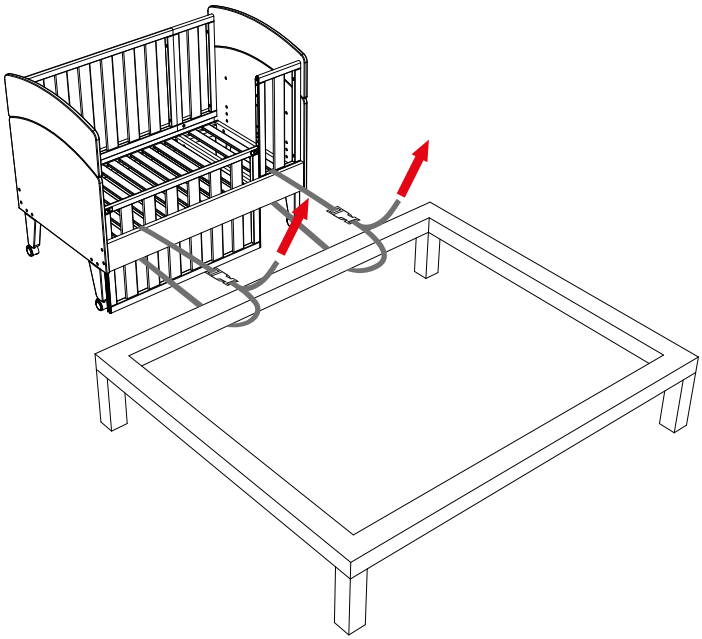

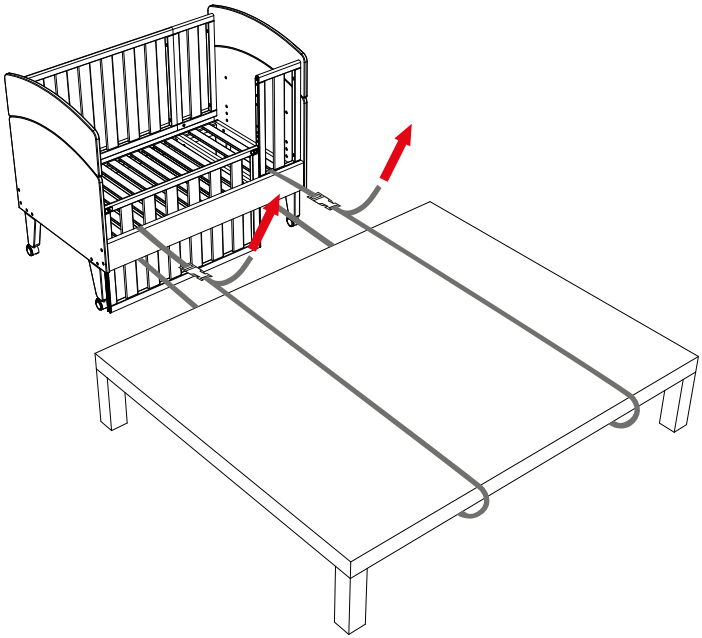

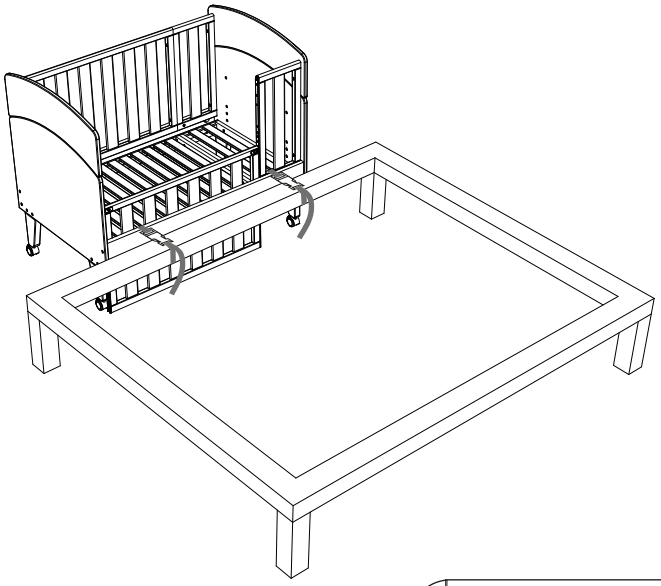

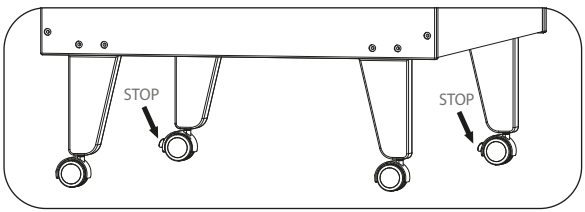
STOP
STOP

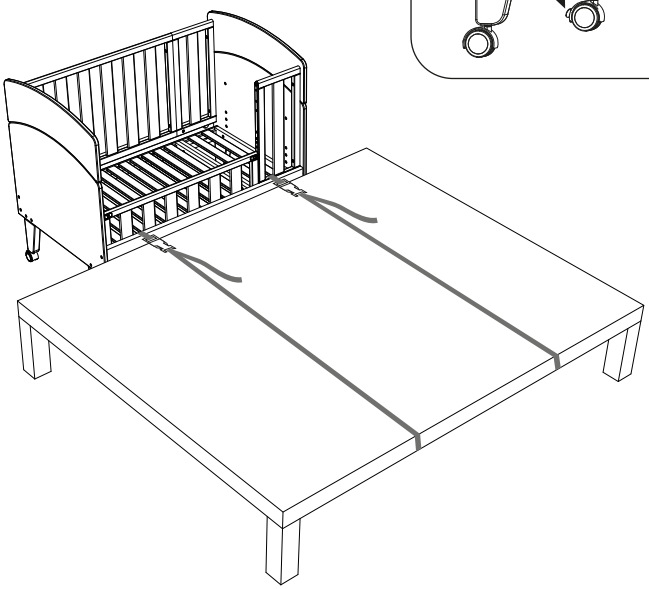

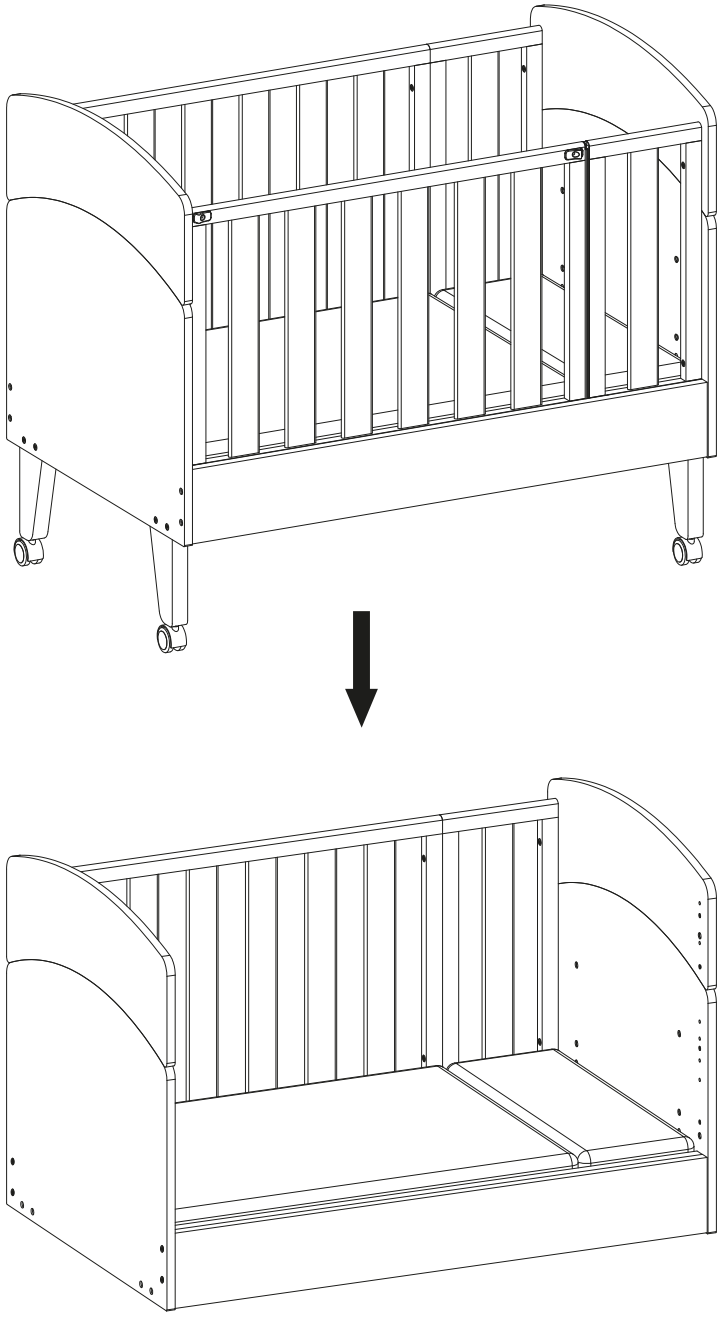

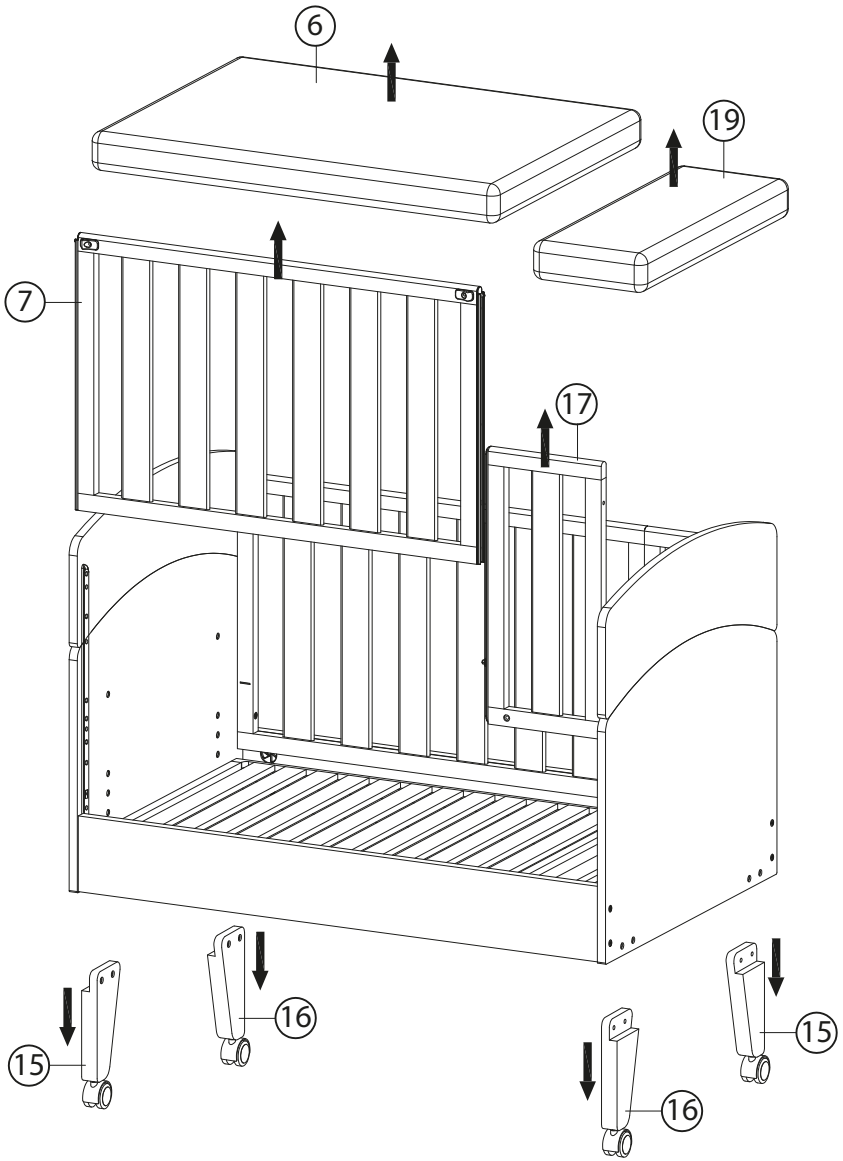
6
19
7
17
15
16
16
15

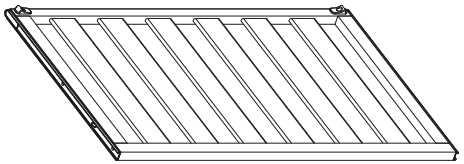

⑧ 1PC

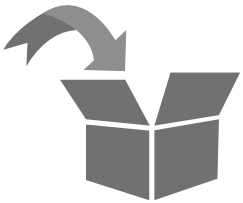

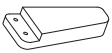

⑮ 2PCS

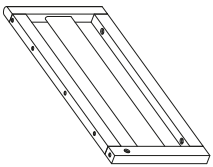

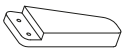

⑯ 2PCS

⑰ 1PC

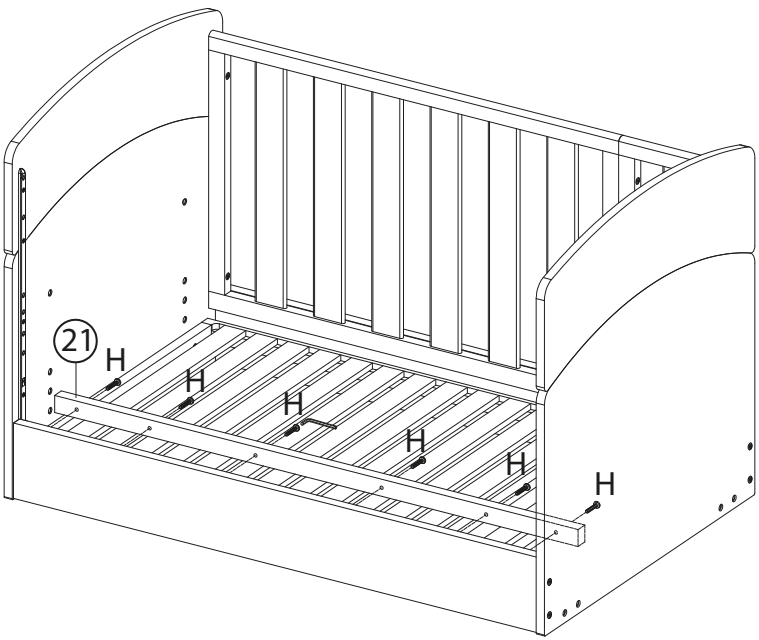

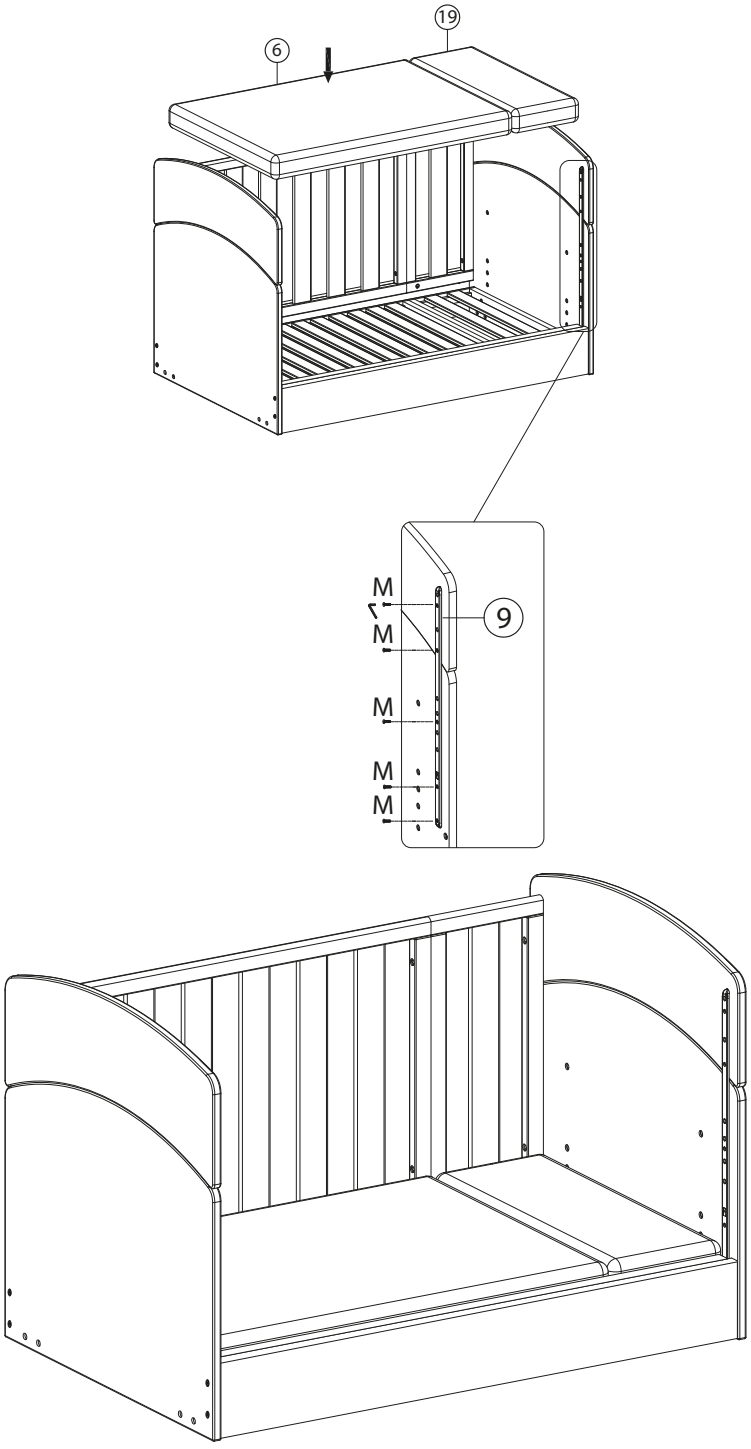
19
6
M
M
M
M
M
9

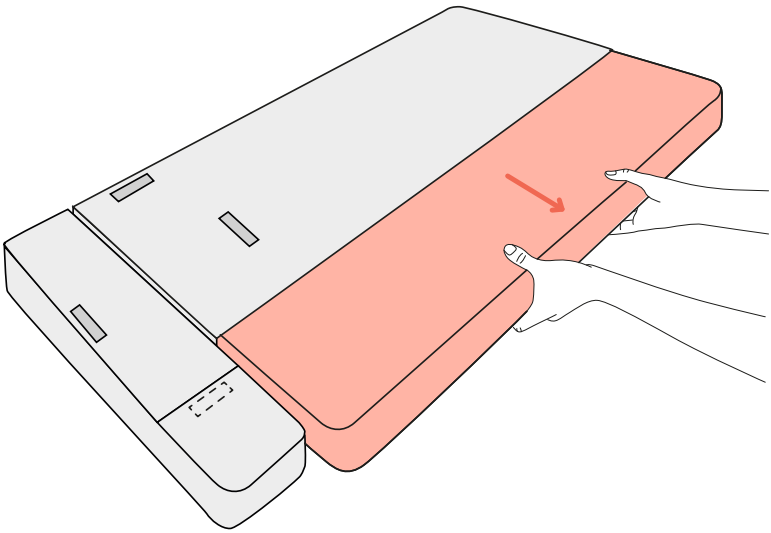

IT ISTRUZIONI PER L'USO

IMPORTANTE! LEGGERE ATTENTAMENTE E CONSERVARE PER FUTURO RIFERIMENTO.

ATTENZIONE: PER EVITARE RISCHI DI SOFFOCAMENTO, RIMUOVERE LA COPERTURA PLASTICA PRIMA DELL'USO DEL PRODOTTO. QUESTA COPERTURA PLASTICA DEVE ESSERE DISTRUTTA O TENUTA LONTANA DALLA PORTATA DEI NEONATI E DEI BAMBINI.

- **ATTENZIONE: Non utilizzare questo prodotto senza aver letto prima le istruzioni d'uso.**
- Solo per uso domestico.
- **ATTENZIONE:** Prestare attenzione al rischio di bruciature da sigarette, fiamme libere e altre fonti di calore, come stufe elettriche o a gas, ecc. in vicinanza del prodotto.
- **ATTENZIONE: Non usare il prodotto se alcune parti sono rotte, strappate o mancanti. Il prodotto deve essere sempre collocato su un piano orizzontale.**
- **ATTENZIONE:** Non posizionare il prodotto vicino ad un altro prodotto, che possa presentare un pericolo di soffocamento o strangolamento, ad esempio corde, cavi / cordoni delle tende, ecc.
- Per evitare rischi di strangolamento, non dare mai al bambino e non riporre vicino al bambino oggetti muniti di corde.
- Non lasciare mai il prodotto su un piano inclinato con il bambino all'interno. Non deve essere consentito ai bambini di giocare senza supervisione in prossimità del prodotto.
- **ATTENZIONE: Il posizionamento di qualsiasi prodotto aggiuntivo all'interno del prodotto potrebbe causare soffocamento.**
- Tutti i raccordi di montaggio devono essere sempre serrati correttamente. Prestare attenzione ad eventuali viti allentate, perché un bambino potrebbe intrappolare parti del corpo o vestiti (ad esempio stringhe, collane, nastri di ciucci per neonati, ecc.) costituendo quindi il rischio di strangolamento.
- Utilizzare esclusivamente il materasso fornito con il prodotto o materassi di ricambio approvati da Artsana.
- **ATTENZIONE:** NON USARE il prodotto se alcune parti sono rotte, strappate o mancanti. Contattare Artsana SPA per parti di ricambio e istruzioni d'uso, se necessarie.
- Non sostituire parti mancanti, danneggiate o rotte con componenti non originali o non approvati da Artsana SPA.
- Utilizzare solo parti di ricambio approvate dal produttore.
- **ATTENZIONE:** Leggere le istruzioni d'uso per l'elenco dei componenti. Periodicamente ispezionare il prodotto per assicurarsi che non

ci siano allentamenti, danni o mancanza di componenti.

- **ATTENZIONE:** Utilizzare sempre tutte le parti richieste per ogni configurazione d'uso.
- Assicurarsi che gli utilizzatori del prodotto siano a conoscenza dell'esatto funzionamento dello stesso, in conformità alle istruzioni del produttore.
- **ATTENZIONE:** Il prodotto è pronto per l'uso solo quando i meccanismi di bloccaggio sono inseriti. Verificare con attenzione che siano fissati saldamente prima dell'uso.
- Tutte le operazioni di apertura e regolazione, fissaggio e posizionamento del prodotto devono essere effettuate esclusivamente da un adulto.
- Non spostare il prodotto con il bambino all'interno.
- Non utilizzare il prodotto con più di un bambino contemporaneamente.
- Una prolungata esposizione alla luce solare potrebbe creare variazioni ai toni di colore del prodotto. Dopo una prolungata esposizione del prodotto alle alte temperature, attendere qualche minuto prima di sistemare il bambino al suo interno.

CONFIGURAZIONE CULLA AVVERTENZE

- **ATTENZIONE:** Il prodotto è destinato all'uso da parte di bambini di età compresa tra 0 e 5/6 mesi, con un peso massimo di 9 kg.
- **ATTENZIONE: Smettere di utilizzare il prodotto in questa configurazione non appena il bambino è in grado di sedersi, inginocchiarsi o tirarsi su.**
- **ATTENZIONE:** Non usare più di un materasso nel prodotto. Utilizzare esclusivamente il materasso fornito con il prodotto.
- **ATTENZIONE:** Quando il bambino è incustodito nel prodotto in "Modalità culla", assicurarsi sempre che la sponda sia sollevata e bloccata in posizione di chiusura, e allineata con il perimetro superiore della culla.
- **ATTENZIONE: Utilizzare solo il materasso venduto con questa culla, non aggiungere un secondo materasso, rischio di soffocamento.**
- Quando il prodotto è in uso, soprattutto in "configurazione culla", le ruote devono essere sempre bloccate.
- **ATTENZIONE:** L'utilizzo del prodotto è consentito solo con letti e/o materassi con i lati lineari. E vietato l'uso del prodotto con letti e/o materassi rotondi, materassi ad acqua.
- Le cinghie di fissaggio sono incluse nella confezione. NON devono essere utilizzati altri sistemi di fissaggio.
- Quando utilizzata in "Modalità Co-Sleeping" (fissaggio al letto), la culla non deve mai essere inclinata.
- Per prevenire pericoli di soffocamento da intrappolamento della testa, la culla in "Modalità Co-Sleeping" (fissaggio al letto), deve essere adeguatamente fissata al letto dei genitori con le cinghie di fissaggio come spiegato nel libretto

di istruzioni.

- In "Modalità Co-Sleeping (fissaggio al letto)" non deve mai esserci uno spazio vuoto tra il lato inferiore della culla e il materasso dei genitori.
- Prima dell'uso in "Modalità Co-Sleeping (fissaggio al letto)", verificare che il prodotto sia correttamente fissato e posizionato.
- Per evitare rischi di soffocamento, controllare la tenuta del sistema di fissaggio prima di ogni utilizzo provando a spingere la culla lontano dal letto dei genitori.
- Se ci sono spazi tra la parte più bassa della culla Co-Sleeping e il materasso dei genitori, NON utilizzare il prodotto.
- **ATTENZIONE:** Prima di mettere il bambino nella culla quando il prodotto si trova in "Modalità Co-Sleeping" (fissaggio al letto), verificare che le cinghie di fissaggio siano correttamente fissate e ben tirate. Il prodotto dev'essere fissato al telaio del letto dei genitori e non devono esserci spazi tra la parte più bassa della culla Co-Sleeping e il materasso dei genitori.
- Non colmare eventuali spazi o fessure tra il materasso dei genitori e la culla con cuscini, coperte, lenzuola o qualsiasi materiale che possa generare rischi di soffocamento.
- **PERICOLO! Sollevare sempre completamente la sponda abbattibile quando non è attaccata al letto per adulti.**
- **ATTENZIONE: Per evitare il rischio di strangolamento del bambino sulla parte superiore del lato del prodotto a contatto con il letto dei genitori, il bordo superiore della sponda abbassata del prodotto non deve essere più alto della superficie superiore del materasso dei genitori.**
- **ATTENZIONE: Per evitare il rischio di strangolamento del bambino, i sistemi di attacco al letto per adulto devono essere sempre tenuti lontani e fuori dalla culla.**
- Non utilizzare il prodotto senza il telaio.
- Tenere le cinghie di fissaggio fuori dalla portata dei bambini.
- I lattanti possono soffocare a causa di biancheria e coperte morbide. Evitare di posizionare cuscini o oggetti simili sotto i neonati per aumentare il comfort durante il sonno.
- Utilizzare la culla in "Modalità Co-Sleeping (fissaggio al letto)" solo con letti delle dimensioni indicate nella figura di riferimento all'inizio del manuale.
- Non lasciare nulla all'interno del prodotto che possa ridurne la profondità.
- Per evitare che il bambino rimanga intrappolato, non posizionare la culla vicino a muri o ostacoli.
- Non lasciare all'interno del prodotto piccoli oggetti che potrebbero essere ingeriti.
- Non applicare al prodotto accessori che non siano stati forniti dal produttore.
- Non effettuare regolazioni del pro-

dotto quando il bambino è al suo interno.

- **ATTENZIONE:** Durante l'uso, assicurarsi che lenzuola, coperte, ecc. non invadano lo spazio della culla.
- Tenere il prodotto fuori dalla portata dei bambini quando non è in uso.

CONFIGURAZIONE CO-SLEEPING (FISSAGGIO DELLA CULLA AL LETTO)

La culla può essere fissata al letto dei genitori (modalità Co-Sleeping).

- **ATTENZIONE - IMPORTANTE PER LA SICUREZZA DEL VOSTRO BAMBINO:** Questa modalità è consentita solo con le tipologie di letto che permettono di rispettare tutte le condizioni descritte nel manuale.
- In particolare, la spondina abbassata della culla deve sempre essere accostata al materasso dei genitori, che a sua volta deve essere allineato al lato della culla (o al massimo trovarsi leggermente più in alto). (Fig. 19). Inoltre, la culla deve essere ancorata alla struttura del letto dei genitori o al supporto del materasso (rete o doghe).
- **ATTENZIONE:** Verificare che la struttura della culla in modalità Co-Sleeping non sia in interferenza con il letto dei genitori.
- **ATTENZIONE:** Durante l'uso, assicurarsi che le lenzuola, le coperte, ecc. non interferiscano con lo spazio della culla.
- **ATTENZIONE:** Utilizzare la culla con la spondina abbassata solo in modalità Co-Sleeping.
- **ATTENZIONE:** La parte superiore del materasso del letto degli adulti deve essere più alta o allo stesso livello della sponda della culla. In caso contrario, utilizzare il sistema di regolazione per ottenere questa condizione.
- **ATTENZIONE:** Prima di ogni utilizzo, verificare sempre che tra il materasso del letto dei genitori e la spondina della culla non vi sia alcuno spazio. Agire altrimenti sulle cinghie tirandole fino a ripristinare la condizione consentita. Verificare che la spondina sia sempre libera di essere abbattuta e risollevata per tutta la sua corsa.
- **ATTENZIONE:** Quando il prodotto è utilizzato in "Modalità Co-Sleeping (fissaggio al letto)", deve essere sempre montato in corrispondenza del lato lungo di accesso al letto. NON installare il prodotto ai piedi o in testa ai letti.

CONFIGURAZIONE LETTINO AVVERTENZE

- **ATTENZIONE:** L'uso del prodotto è consentito ad un bambino di età compresa tra 0 – 4 anni.
- Non lasciare all'interno del prodotto piccoli oggetti che potrebbero causare soffocamento o strangolamento.
- Quando il bambino è incustodito nel prodotto, assicurarsi sempre che la sponda sia rialzata e bloccata nella posizione di chiusura ed allineata con il perimetro superiore del prodotto.
- I neonati possono soffocare sul

letto morbido. Evitare di collocare cuscini o oggetti simili per un maggiore comfort sotto il neonato che dorme.
- Non lasciare all'interno del prodotto piccoli oggetti, potrebbero essere causa di soffocamento o strangolamento.
- **ATTENZIONE:** Rimuovere le cinghie dal letto dei genitori e riporle in un luogo non raggiungibile dal bambino.
- **ATTENZIONE:** Se il bambino è in grado di scavalcare i lati, il letto non dovrebbe essere più utilizzato.

CONFIGURAZIONE DIVANETTO

- **ATTENZIONE:** NON posizionare questo prodotto vicino a una finestra dove i cavi di persiane o tende potrebbero strangolare il bambino.
- NON posizionare questo prodotto vicino a una finestra in quanto può essere utilizzato come un gradino dal bambino e causare la caduta del bambino dalla finestra.
- Prestare attenzione al rischio generato da fiamme libere e altre fonti di forte calore nelle vicinanze del prodotto.

EN17191:2021

CONSIGLI DI MANTENIMENTO

Per la rimozione periodica della polvere, si consiglia di prendere un panno in tessuto ultrafine o un panno in puro cotone ben strizzato, in modo che non goccioli, e di passarlo delicatamente sulla superficie.
Pulire immediatamente qualsiasi macchia. È severamente vietato l'uso di solventi chimici come alcol o disinfettanti.

Per il lavaggio dei tessuti seguire attentamente le istruzioni indicate sull'etichetta.



Lavare in acqua massimo 30°C


Non candeggiare


Non asciugare meccanicamente


Non stirare


Non lavare a secco

RIFACIMENTO DEL LETTO

È possibile sganciare la culla dal letto dei genitori per agevolare il rifacimento quotidiano del letto. Basta sganciare le fibbie grigie sotto il rivestimento in tessuto.

Nel riagganciare la culla al letto dei genitori, tirare nuovamente le cinghie per garantire che la culla sia correttamente e saldamente agganciata al letto dei genitori. Porre attenzione affinché tutti i punti descritti in precedenza nel paragrafo "Modalità Co-Sleeping (fissaggio al letto)" siano rispettati.

GARANZIA

Il prodotto è garantito contro ogni mancanza di conformità in normali condizioni di utilizzo secondo quanto previsto dalle istruzioni d'uso. La garanzia non sarà applicata, dunque, in caso di danni derivanti da un uso improprio, usura o eventi accidentali. Per la durata della garanzia sui difetti di conformità si rinvia alle specifiche disposizioni delle normative nazionali applicabili nel paese d'acquisto, dove previste.

EN **INSTRUCTIONS FOR USE**

IMPORTANT! READ CAREFULLY AND KEEP FOR FUTURE REFERENCE.

WARNING: TO AVOID DANGER OF SUFFOCATION REMOVE THIS PLASTIC COVER BEFORE USING THE PRODUCT. THIS COVER SHOULD BE DESTROYED OR KEPT AWAY FROM BABIES AND CHILDREN.

- **WARNING: Do not use this product without reading the instructions for use first.**
- Domestic use only.
- **WARNING:** Be aware of the risk of burns from cigarettes, naked flames and other heat sources, like electric or gas heaters, that are near the product.
- **WARNING: Do not use if any part is broken, torn or missing. The product must always be placed on a horizontal surface.**
- **WARNING:** Do not place the product close to another product, which could present a danger of suffocation or strangulation, e.g. strings, blind/curtain cords, etc.
- To avoid all strangulation hazards, never give children objects with cords or strings attached, or leave them close to such objects.
- Never leave the product on a sloping surface with your child inside. Unattended children must not be left to play near the product.
- **WARNING: Placing additional items in the product may cause suffocation.**
- All assembly couplings must be fastened correctly. Be sure there are no loose screws, as a child's body or clothing (e.g., lace, necklaces, pacifier cords) may snag and pose a strangulation hazard.
- Only use the mattress provided with the product or replacement mattresses approved by Artsana.
- **WARNING:** DO NOT USE the product if any part is missing, damaged or broken. Contact Artsana SPA for spare parts and user instructions if needed.
- Do not replace missing, damaged or broken parts with non-OEM components or components not approved by Artsana SPA.
- Only use spare parts approved by the manufacturer.
- **WARNING:** Read the instructions for use for the list of components. Examine the product regularly to make sure that there are no loose, damaged or missing parts.
- **WARNING:** Always use all parts needed for each configuration of use.
- Make sure that the adult using the product knows how it works, in accordance with manufacturer's instructions.
- **WARNING:** The product is ready for use only when the locking mechanisms are engaged. Make sure they are securely fixed before use.
- All operations for opening, adju-

sting, fastening and positioning the product must be carried out by an adult.
- Do not move the product when the child is inside.
- Do not use the product with more than one child at a time.
- Prolonged exposure to sunlight may cause the colour of the product to vary in tone. After prolonged exposure of the product to high temperatures, wait a few minutes prior to putting your child in it.

CRIB CONFIGURATION WARNINGS
- **WARNING:** The product is intended for use by babies aged 0 to 5/6 months, weighing a maximum of 9 kg.
- **WARNING: Stop using the product in this configuration as soon as the child can sit or kneel or pull itself up.**
- **WARNING:** Do not use more than one mattress in the product. Only use the mattress that comes with the product.
- **WARNING:** When your child is unattended in the product in "crib configuration", always make sure that the side is raised and locked in closed position, and aligned with the upper perimeter of the crib.
- **WARNING: Only use the mattress sold with this crib, do not add a second mattress on this one, suffocation hazards.**
- When the product is being used, especially in "crib configuration", the wheels must always be locked.
- **WARNING:** Use the product with beds and/or mattresses with straight sides only. Do not use the product with round beds and/or mattresses or water mattresses.
- The fixing straps are included in the packaging. Other fastening systems must NOT be used.
- When used in the "Co-Sleeping Configuration" (fastened to the bed), the crib must never be inclined.
- To prevent danger of choking due to the child's head being trapped, when the crib is in the "Co-Sleeping Configuration" (fastened to the bed) it should be properly fastened to the parents' bed with the fixing straps as explained in the instruction booklet.
- In "Co-Sleeping Configuration (fastened to the bed)" there must never be an empty space between the lower side of the crib and the parents' mattress.
- Before using in "Co-sleeping configuration (fastened to bed)," make sure the product is fastened and positioned correctly.
- To avoid choking hazards, check the fastening system hold before each use by attempting to push the crib away from the parents' bed.
- If there are gaps between the lowest part of the co-sleeping crib and the parents' mattress, DO NOT use the product.
- **WARNING:** Before placing the child inside the crib when the product is in the "Co-Sleeping Con-

figuration" (fastened to the bed), be sure that the fixing straps are fastened and tightened correctly. The product must be attached to the parents bedframe and there should be no gaps between the lowest part of the co-sleeping crib and the parents' mattress

- Do not fill any spaces or gaps between the parents' mattress and the crib with pillows, blankets, bedsheets or any other material that may cause the risk of suffocation.
- **DANGER! Always completely raise the drop side when not attached to the adult's bed.**
- **WARNING: To avoid hazards from the child's neck being caught on the top rail on the side that is next to the adult bed, the top rail must not be higher than the adult bed mattress.**
- **WARNING: To avoid the risk of your child being strangled the attachment system to the adult's bed shall always be kept away from and out of the crib.**
- Do not use the product without the frame.
- Keep the fastening straps out of reach of children.
- Infants can suffocate on soft bedding. Avoid placing pillows or similar items under newborn babies for additional comfort during sleep.
- Use the crib in "Side sleeping configuration (fastened to the bed)" only with beds of the size indicted in the reference figure at the beginning of the manual.
- Do not leave anything inside the product that might reduce its depth.
- To prevent the child being trapped, do not place the crib close to walls of obstacles.
- Do not leave any small objects inside the product that might be swallowed.
- Do not attach any accessories to the product that have not been supplied by the manufacturer.
- Do not make adjustments to the product when the child is in it.
- **WARNING:** During use, make sure that bedsheets, blankets, etc. do not invade the crib space.
- Keep the product out of reach of children when it is not in use.

SIDE SLEEPING CONFIGURATION (FASTENING THE CRIB TO THE BED)

The crib can be fastened to the parents' bed (side sleeping configuration).

- **WARNING - IMPORTANT FOR YOUR CHILD'S SAFETY:** This configuration is allowed only with beds that allow compliance with all the conditions described in the manual.
- Specifically, the lowered side of the crib must always be positioned against the adult bed mattress, and, the adult bed mattress must be aligned with (or at most slightly higher than) the side of the crib. (Fig. 19). Moreover, the crib must be fastened to the structure of the

adult bed or to the mattress support (mesh or slat sprung base).

- **WARNING:** Check that the structure of the crib in side sleeping configuration does not interfere with the parents' bed.
- **WARNING:** During use, make sure that the bedsheets, blankets, etc. do not interfere with the crib's space.
- **WARNING:** Use the crib with the drop side lowered only in side sleeping mode.
- **WARNING:** The top of the adult bed mattress must be higher than or the same as that of the side of the crib. If this is not the case, use the adjustment system to achieve this condition.
- **WARNING:** Before each use, make sure that there is no space between the adult bed mattress and side of the crib. Otherwise adjust the straps pulling them until the required condition is restored. Make sure that the side is always free to be lowered and raised completely.
- **WARNING:** When the product is used in "Co-sleeping configuration (fastened to the bed)," it must always be mounted on the long side of the bed. DO NOT install the product at the head or foot of the bed.

COT CONFIGURATION WARNINGS

- **WARNING:** The product is intended for use by children of 0 to 4 years.
- Do not leave any small objects inside the product that might cause choking or strangulation.
- When your child is unattended in the product, always make sure that the side is raised and locked in closed position, and aligned with the upper perimeter of the product.
- Newborn babies can suffocate on soft beds. Avoid placing cushions or similar objects underneath newborn babies when they sleep.
- Do not leave any small objects inside the product that might cause choking or strangulation.
- **WARNING:** Remove the straps from the parents' bed and keep them in a place out of the child's reach.
- **WARNING:** If the child is able to climb over the sides, the bed should no longer be used.

SOFA BED CONFIGURATION

- **WARNING: DO NOT** place this product near a window where cords from blinds or curtains may strangle a child.
- DO NOT place this product near a window, as the child may climb onto the product and fall out the window.
- Be aware of the risk of open fire and other sources of strong heat in the vicinity of the product.

EN17191:2021

CARE AND MAINTENANCE

For regular dust removal, it is recommended to use an ultra-fine fabric cloth or a pure cotton cloth that has been wrung out so that it does not drip water, and gently wipe.
If stains are found, they should be cleaned immediately. It is strictly prohibited to use chemical solvents such as alcohol or disinfectants.

When washing the fabrics pay close attention to the instructions on the label.



Maximum washing temperature 30°C

 Do not bleach

 Do not tumble dry

 Do not iron

 Do not dry clean

MAKING THE BED
The crib can be unfastened from the parents' bed when making the bed. Just unfasten the grey buckles.

When fastening the crib again to the parents' bed, pull the straps again to make sure that the crib is correctly and securely fastened to the parents' bed. Make sure that all the steps illustrated above in "Co-sleeping configuration (fastened to the bed)" have been completed

WARRANTY
The product is guaranteed against any lack of conformity under normal use as specified in the instructions. The warranty shall not therefore apply in the case of damage caused by improper use, wear or accidental events. For the duration of the warranty on conformity defects please refer to the specific provisions of applicable national laws in the country of purchase, where appropriate.

FR **MODE D'EMPLOI**

IMPORTANT ! À LIRE ATTENTIVEMENT ET À CONSERVER POUR RÉFÉRENCE ULTÉRIEURE.

AVERTISSEMENT : POUR ÉVITER TOUT RISQUE DE SUFFOCATION, RETIREZ LA HOUSSE EN PLASTIQUE AVANT D'UTILISER LE PRODUIT. CETTE HOUSSE EN PLASTIQUE DOIT ÊTRE DÉTRUITE OU TENUE HORS DE PORTÉE DES NOURRISSONS ET DES ENFANTS.

- **AVERTISSEMENT : Ne pas utiliser ce produit avant d'avoir lu les instructions d'utilisation.**
- Pour usage domestique seulement.
- **AVERTISSEMENT :** Veillez au risque de brûlures causées par les cigarettes, les flammes nues et d'autres sources de chaleur, telles que les radiateurs électriques ou à gaz, à proximité du produit.
- **AVERTISSEMENT : Ne pas utiliser le produit si certaines pièces sont cassées, déchirées ou manquantes. Le produit doit toujours être placé sur une surface horizontale.**
- **AVERTISSEMENT :** Ne placez pas le produit à proximité d'un autre produit pouvant présenter un risque d'étouffement ou de strangulation, par exemple des cordes, des câbles, des cordons de rideaux, etc.
- Pour éviter tout risque de strangulation, ne donnez jamais à l'enfant et ne placez jamais près de lui des objets munis de cordes.
- Ne laissez jamais le produit sur une surface inclinée avec l'enfant à l'intérieur. Il ne faut pas permettre aux enfants de jouer sans surveillance à proximité du produit.
- **AVERTISSEMENT : La présence de tout produit supplémentaire à l'intérieur du produit peut entraîner un risque d'étouffement.**
- Tous les raccords de montage doivent toujours être correctement serrés. Veillez à ce qu'aucune vis ne soit desserrée, car un enfant pourrait y coincer des parties de son corps ou des vêtements (par exemple des cordons, des colliers, des rubans de tétines, etc.), ce qui constituerait un risque de strangulation.
- Utilisez uniquement le matelas fourni avec le produit ou des matelas de rechange approuvés par Artsana.
- **AVERTISSEMENT :** N'UTILISEZ PAS le produit si certaines pièces sont cassées, déchirées ou manquantes. Pour obtenir des pièces de rechange et le mode d'emploi, contactez Artsana SPA si nécessaire.
- Ne remplacez pas les pièces manquantes, endommagées ou cassées par des composants non d'origine ou non approuvés par Artsana SPA.
- Utilisez uniquement des pièces de rechange approuvées par le fabricant.
- **AVERTISSEMENT :** Lisez le mode

d'emploi pour connaître la liste des composants. Vérifiez régulièrement le produit afin de vous assurer qu'il ne présente aucun desserrement, dommage ou composant manquant.

- **AVERTISSEMENT :** Toujours utiliser toutes les pièces requises pour chaque configuration d'utilisation.
- Assurez-vous que les utilisateurs du produit connaissent parfaitement son fonctionnement, conformément aux instructions du fabricant.
- **AVERTISSEMENT :** Le produit est prêt à l'emploi uniquement lorsque les mécanismes de verrouillage sont enclenchés. Vérifiez attentivement qu'ils sont correctement verrouillés avant toute utilisation.
- Toutes les opérations d'ouverture, de réglage, de fixation et de positionnement du produit doivent être effectuées exclusivement par un adulte.
- Ne déplacez pas le produit lorsque l'enfant se trouve à l'intérieur.
- N'utilisez pas le produit avec plus d'un enfant à la fois.
- Une exposition prolongée à la lumière du soleil peut entraîner des variations de couleur du produit. Après une exposition prolongée à des températures élevées, attendez quelques minutes avant d'y installer le bébé.

CONFIGURATION BERCEAU AVERTISSEMENTS

- **AVERTISSEMENT :** Le produit est destiné aux enfants âgés de 0 à 5/6 mois, d'un poids maximum de 9 kg.
- **AVERTISSEMENT : Cessez d'utiliser le produit dans cette configuration dès que l'enfant est capable de s'asseoir, de s'agenouiller ou de se lever.**
- **AVERTISSEMENT :** Ne pas utiliser plus d'un matelas dans le produit. N'utilisez que le matelas fourni avec le produit.
- **AVERTISSEMENT :** Lorsque l'enfant est laissé sans surveillance dans le produit en « mode berceau », veillez toujours à ce que la paroi soit relevée, verrouillée en position fermée et alignée avec le bord supérieur du berceau.
- **AVERTISSEMENT : Utiliser uniquement le matelas vendu avec ce berceau. Ne pas ajouter un second matelas sur celui-ci. Risques de suffocation.**
- Lorsque le produit est utilisé, en particulier en « configuration berceau », les roues doivent toujours être bloquées.
- **AVERTISSEMENT :** L'utilisation du produit n'est autorisée qu'avec des lits et/ou des matelas aux côtés linéaires. Il est interdit d'utiliser le produit avec des lits et/ou des matelas ronds ou des matelas à eau.
- Les sangles de fixation sont incluses dans l'emballage. AUCUN autre système de fixation ne doit être utilisé.
- Lorsque le berceau est utilisé en « Mode Cododo » (fixé au lit), il ne doit jamais être incliné.
- Pour prévenir les risques d'étouffement dus au coincement de la tête, le berceau en « Mode Cododo

» (fixé au lit) doit être correctement attaché au lit des parents à l'aide des sangles de fixation, conformément aux instructions figurant dans le manuel d'utilisation.

- En « Mode Cododo (fixation au lit) », il ne doit jamais y avoir d'espace vide entre la partie inférieure du berceau et le matelas des parents.
- Avant d'utiliser le « Mode Cododo » (fixation au lit), vérifiez que le produit est correctement fixé et positionné.
- Pour éviter tout risque d'étouffement, vérifiez la solidité du système de fixation avant chaque utilisation en essayant d'éloigner le berceau du lit des parents.
- S'il y existe un espace entre la partie inférieure du berceau cododo et le matelas des parents, N'UTILISEZ PAS le produit.
- **AVERTISSEMENT :** Avant de placer le bébé dans le berceau lorsque le produit est en « Mode Cododo » (fixation au lit), vérifiez que les sangles de fixation sont correctement attachées et bien tendues. Le produit doit être fixé au cadre du lit des parents et il ne doit y avoir aucun espace entre la partie inférieure du berceau cododo et le matelas des parents.
- Ne comblez jamais les éventuels espaces ou interstices entre le matelas des parents et le berceau avec des coussins, des couvertures, des draps ou tout autre matériau susceptible de présenter un risque d'étouffement.
- **DANGER ! Relevez toujours complètement la paroi latérale rabattable lorsqu'elle n'est pas fixée à un lit pour adultes.**
- **AVERTISSEMENT : Pour éviter tout risque d'étranglement de l'enfant, sur la partie supérieure du côté du produit au contact du lit des parents, le bord supérieur de la paroi abaissée du produit ne doit pas être plus haut que la surface supérieure du matelas des parents.**
- **AVERTISSEMENT : Pour éviter tout risque d'étranglement de l'enfant, le système de fixation au lit de l'adulte doit toujours être maintenu à l'écart et à l'extérieur du berceau.**
- Ne pas utiliser le produit sans châssis.
- Conservez les sangles de fixation hors de portée des enfants.
- Les nourrissons peuvent s'étouffer à cause de la literie et des couvertures molles. Évitez de placer des oreillers ou des objets similaires sous les nourrissons pour augmenter leur confort pendant le sommeil.
- Utilisez le berceau en « Mode Cododo (fixation au lit) » uniquement avec des lits dont les dimensions sont indiquées dans la figure de référence au début du manuel.
- Ne laissez rien à l'intérieur du produit qui pourrait en réduire la profondeur.
- Pour éviter que le bébé ne reste coincé, ne placez pas le berceau près de murs ou d'obstacles.
- Ne laissez pas de petits objets à l'intérieur du produit, car ils pourraient être avalés.

- N'ajoutez pas au produit d'accessoires qui n'ont pas été fournis ou approuvés par le fabricant.
- Ne réglez pas le produit lorsque l'enfant se trouve à l'intérieur.
- **AVERTISSEMENT :** Pendant l'utilisation, veillez à ce que les draps, couvertures, etc. n'empiètent pas sur l'espace du berceau.
- Tenez le produit hors de portée des enfants lorsqu'il n'est pas utilisé.

CONFIGURATION CODODO (FIXATION DU BERCEAU AU LIT)

Le berceau peut être fixé au lit des parents (mode Cododo).

- **AVERTISSEMENT – IMPORTANT POUR LA SÉCURITÉ DE VOTRE ENFANT :** Ce mode n'est autorisé qu'avec les types de lits qui permettent de respecter toutes les conditions décrites dans le présent manuel.
- En particulier, le côté abaissé du berceau doit toujours être placé contre le matelas des parents, lequel doit à son tour être aligné avec le côté du berceau (ou au maximum se trouver légèrement plus haut) (Fig. 19). De plus, le berceau doit être ancré à la structure du lit des parents ou au support du matelas (sommier à grille ou à lattes).
- **AVERTISSEMENT :** Vérifiez que la structure du berceau en mode cododo ne crée aucune interférence avec le lit des parents.
- **AVERTISSEMENT :** Pendant l'utilisation, veillez à ce que les draps, couvertures, etc. n'empiètent pas sur l'espace du berceau.
- **AVERTISSEMENT :** Utilisez le berceau avec la paroi abaissée uniquement en mode cododo.
- **AVERTISSEMENT :** La partie supérieure du matelas du lit adulte doit être plus haute ou au même niveau que la barrière du berceau. Si ce n'est pas le cas, utilisez le système d'ajustement pour atteindre cette condition.
- **AVERTISSEMENT :** Avant chaque utilisation, vérifiez toujours qu'il n'y a aucun espace entre le matelas du lit des parents et la barrière du berceau. Si nécessaire, retendez les sangles de fixation jusqu'à rétablir la configuration correcte. Vérifiez que la paroi est toujours libre d'être rabattue et relevée sur toute sa course.
- **AVERTISSEMENT :** Lorsque le produit est utilisé en « Mode cododo » (fixation au lit), il doit toujours être installé du côté long donnant accès au lit. N'INSTALLEZ JAMAIS le produit au pied ou à la tête d'un lit.

CONFIGURATION LIT AVERTISSEMENTS

- **AVERTISSEMENT :** L'utilisation du produit est autorisée pour un enfant âgé de 0 à 4 ans.
- Ne laissez pas de petits objets à l'intérieur du produit, car ils pourraient provoquer un risque d'étouffement ou de strangulation.
- Lorsque l'enfant est sans surveillance dans le produit, assurez-vous toujours que la paroi latérale est relevée et bloquée en position fermée et alignée avec le bord supé-

rieur du produit.

- Les nourrissons risquent de s'étouffer dans un lit souple. Évitez de placer des coussins ou des objets similaires sous le nourrisson pour améliorer son confort pendant le sommeil.
- Ne pas laisser de petits objets à l'intérieur du produit, ils pourraient provoquer un risque d'étouffement ou d'étranglement.
- **AVERTISSEMENT :** Retirez les sangles du lit des parents et les rangez dans un endroit inaccessible à l'enfant.
- **AVERTISSEMENT :** Si l'enfant est capable d'enjamber les côtés, le lit ne doit plus être utilisé.

CONFIGURATION DU CANAPÉ

- **AVERTISSEMENT : NE PAS** placer ce produit près d'une fenêtre où les cordons de stores ou de rideaux pourraient étrangler l'enfant.
- NE PAS placer ce produit près d'une fenêtre car l'enfant pourrait s'en servir comme marchepied et tomber par la fenêtre.
- Ne pas placer le produit à proximité d'une cheminée ou de toute source de chaleur importante pour éviter les risques de brûlure.

EN17191:2021

CONSEILS D'ENTRETIEN

Pour éliminer régulièrement la poussière, il est conseillé d'utiliser un chiffon en microfibre ou un chiffon en coton propre et bien essoré afin d'éviter tout écoulement d'eau, puis de le passer délicatement sur les surfaces.
Nettoyez immédiatement toute tache. L'utilisation de solvants chimiques, tels que l'alcool ou les désinfectants, est strictement interdite.

Pour le lavage des tissus, suivre attentivement les instructions reportées sur l'étiquette.



Laver en machine a l'eau chaude max 30°C


Ne pas blanchir


Ne pas sécher en machine


Ne pas repasser


Ne pas laver à sec

RÉFECTION DU LIT

Il est possible de détacher le berceau du lit des parents afin de faciliter la réfection quotidienne du lit. Pour ce faire, détachez simplement les boucles grises.

Lorsque vous rattachez le berceau au lit des parents, retendez les sangles afin de garantir que le berceau est correctement et solidement fixé au lit des parents. Assurez-vous que toutes les conditions décrites précédemment dans la section « Mode cododo (fixation au lit) » sont respectées.

GARANTIE

Le produit est garanti contre tout défaut de conformité dans des conditions normales d'utilisation et conformément aux instructions d'emploi. La garantie ne s'applique pas en cas de dommages résultant d'une utilisation inappropriée, de l'usure normale du produit ou d'événements accidentels. Pour connaître la durée et les modalités de la garantie relative aux défauts de conformité, veuillez vous référer aux dispositions spécifiques prévues par la réglementation nationale applicable dans le pays d'achat.





DE GEBRAUCHSANLEITUNG

WICHTIG! BITTE SORGFÄLTIG LESEN UND FÜR SPÄTERES NACHLESEN AUFBEWAHREN.

WARNUNG: UM ERSTICKUNGSGEFAHR ZU VERMEIDEN, ENTFERNEN SIE DIE PLASTIKABDECKUNG VOR DER VERWENDUNG DES PRODUKTS. DIESE MUSS ENTSORGT ODER AUSSERHALB DER REICHWEITE VON SÄUGLINGEN UND KINDERN AUFBEWAHRT WERDEN.

- **WARNUNG: Verwenden Sie dieses Produkt erst, nachdem Sie die Gebrauchsanleitung gelesen haben.**
- Nur für den Hausgebrauch geeignet.
- **WARNUNG:** Achten Sie auf die Gefahr von Verbrennungen durch Zigaretten, offenes Feuer und andere Wärmequellen wie Elektro- oder Gasheizungen usw. in der Nähe des Produkts.
- **WARNUNG: Benutzen Sie das Produkt nicht mehr, wenn Teile davon gebrochen, abgerissen oder verlorengegangen sind. Das Produkt muss immer auf einer waagerechten Fläche aufgestellt werden.**
- **WARNUNG:** Stellen Sie das Produkt nicht neben anderen Gegenständen auf, die eine Erstickungs- oder Strangulationsgefahr darstellen könnten, z. B. Schnüre, Kabel, Vorhänge oder ähnliche.
- Um das Risiko einer Strangulation zu vermeiden, geben Sie dem Kind niemals Gegenstände mit Schnüren und legen Sie solche Gegenstände nicht in die Nähe des Kindes.
- Lassen Sie das Produkt mit dem Kind darin niemals auf einer schrägen Fläche stehen. Kindern darf nicht gestattet werden, unbeaufsichtigt in der Nähe des Produkts zu spielen.
- **WARNUNG: Das Platzieren jeglicher zusätzlicher Produkte im Inneren des Produkts kann zu Erstickungsgefahr führen.**
- Alle Montageverbindungen müssen stets korrekt festgezogen sein. Achten Sie darauf, dass keine Schrauben locker sind, da Kinder Körperteile oder Kleidungsstücke (z. B. Schnüre, Halsketten oder Schnullerbänder) einklemmen könnten, was eine Strangulationsgefahr darstellt.
- Verwenden Sie ausschließlich die mit dem Produkt gelieferte Matratze oder von Artsana genehmigte Ersatzmatratzen.
- **WARNUNG:** VERWENDEN Sie das Produkt nicht, wenn Teile beschädigt oder zerrissen sind oder fehlen. Wenden Sie sich an Artsana SPA, um Ersatzteile und Gebrauchsanweisungen zu erhalten, falls erforderlich.
- Ersetzen Sie fehlende, beschädigte oder defekte Teile nicht durch nicht originale oder nicht von Artsana

SPA genehmigte Komponenten.

- Verwenden Sie nur vom Hersteller genehmigte Ersatzteile.
- **WARNUNG:** Lesen Sie die Betriebsanleitung für die Liste der Komponenten. Überprüfen Sie das Produkt regelmäßig darauf, ob Teile locker oder beschädigt sind oder fehlen.
- **WARNUNG:** Verwenden Sie immer alle Teile die für jede Nutzungskonfiguration benötigt werden.
- Stellen Sie sicher, dass die Benutzer des Produkts mit dessen korrekter Funktionsweise gemäß den Anweisungen des Herstellers vertraut sind.
- **WARNUNG:** Das Produkt ist erst dann einsatzbereit, wenn die Verriegelungsmechanismen eingerastet sind. Überprüfen Sie sorgfältig, dass sie vor der Verwendung fest befestigt sind.
- Das Produkt darf ausschließlich von einem Erwachsenen eingestellt, befestigt und aufgestellt werden.
- Verstellen Sie das Bettchen nicht, wenn sich das Kind darin befindet.
- Verwenden Sie das Produkt nicht gleichzeitig für mehr als ein Kind.
- Eine längere Aussetzung des Produkts gegenüber Sonnenlicht kann zu Farbveränderungen führen. Wenn das Produkt längere Zeit höheren Temperaturen ausgesetzt war, warten Sie bitte einige Minuten, bevor Sie das Baby hineinlegen.

KONFIGURATION BABYBETT SICHERHEITSHINWEISE

- **WARNUNG:** Das Produkt ist für Kinder im Alter von 0 bis 5/6 Monaten mit einem Höchstgewicht von 9 kg bestimmt.
- **WARNUNG: Hören Sie auf, das Produkt in dieser Konfiguration zu verwenden, sobald das Kind sitzen, knien oder sich hochziehen kann.**
- **WARNUNG:** Verwenden Sie nie mehr als eine Matratze im Produkt. Verwenden Sie ausschließlich die zusammen mit dem Produkt gelieferte Matratze.
- **WARNUNG:** Wenn sich das Kind unbeaufsichtigt im „Babybett-Modus" im Produkt befindet, stellen Sie immer sicher, dass das Seitenteil hochgeklappt, in der Verschlussposition verriegelt und auf gleicher Höhe mit dem oberen Rand des Babybetts ist.
- **WARNUNG: Verwenden Sie nur die zusammen mit diesem Babybett erworbene Matratze und fügen Sie keine zweite Matratze dazu - Erstickungsgefahr.**
- Wenn das Produkt verwendet wird, insbesondere in der „Babybett-Konfiguration", müssen die Räder immer festgestellt sein.
- **WARNUNG:** Die Verwendung des Produkts ist nur mit Betten und/oder Matratzen mit geraden Seiten erlaubt. Die Verwendung des Produkts mit runden Betten und/oder Matratzen oder mit Wasserbetten ist untersagt.
- Die Befestigungsgurte sind im Lieferumfang enthalten. Es sollten KEINE anderen Befestigungssysteme verwendet werden.
- Wenn das Babybett im „Co-Slee-

ping-Modus“ (Befestigung am Elternbett) verwendet wird, darf es niemals geneigt werden.

- Um Erstickungsgefahr durch Einklemmen des Kopfes zu vermeiden, muss das Babybett im „Co-Sleeping-Modus“ (Befestigung am Bett) ordnungsgemäß mit den Befestigungsgurten am Elternbett befestigt werden, wie in der Gebrauchsanleitung beschrieben.
- Im „Co-Sleeping-Modus“ (Befestigung am Elternbett) darf niemals ein leerer Raum zwischen der Unterseite des Babybetts und der Matratze der Eltern vorhanden sein.
- Vor der Verwendung im „Co-Sleeping-Modus“ (Befestigung am Bett) überprüfen, ob das Produkt korrekt befestigt und positioniert ist.
- Um das Risiko einer Erstickungsgefahr zu vermeiden, überprüfen Sie vor jeder Benutzung die Stabilität des Befestigungssystems, indem Sie versuchen, das Babybett vom Elternbett wegzuschieben.
- Wenn zwischen dem untersten Teil des Co-Sleeping-Babybetts und der Matratze der Eltern Lücken bestehen, darf das Produkt NICHT verwendet werden.
- **WARNUNG:** Stellen Sie, wenn sich das Produkt im „Co-Sleeping-Modus“ (Befestigung am Bett) befindet, bevor Sie das Kind in das Babybett legen sicher, dass die Befestigungsgurte korrekt angebracht und fest angezogen sind. Das Produkt muss am Bettrahmen der Eltern befestigt werden, und es dürfen keine Zwischenräume zwischen dem untersten Teil des Co-Sleeping-Babybetts und der Matratze der Eltern vorhanden sein.
- Füllen Sie eventuelle Zwischenräume oder Spalten zwischen der Matratze der Eltern und dem Babybett nicht mit Kissen, Decken, Laken oder anderen Materialien aus, die eine Erstickungsgefahr darstellen könnten.
- **WARNUNG! Klappen Sie das Seitenteil immer vollständig hoch, wenn es nicht am Bett für Erwachsene befestigt ist.**
- **WARNUNG: Um die Strangulationsgefahr für das Kind zu vermeiden, darf an der Seite des Produktes, das das Bett der Eltern berührt, der obere Rand des heruntergeklappten Seitenteils nicht höher sein als die Oberfläche der Matratze der Eltern.**
- **WARNUNG: Um die Strangulationsgefahr für das Kind zu vermeiden, müssen die Vorrichtungen zur Befestigung am Elternbett immer vom Babybett ferngehalten werden.**
- Das Bettchen darf nicht ohne Gestell verwendet werden.
- Halten Sie die Befestigungsgurte außerhalb der Reichweite von Kindern.
- Säuglinge können durch Bettwäsche und weiche Decken ersticken. Vermeiden Sie es, Kissen oder ähnliche Gegenstände unter Säuglinge zu legen, um den Komfort während des Schlafs zu erhöhen.
- Verwenden Sie das Babybett im „Co-Sleeping-Modus“ (Befestigung

am Bett) nur mit Betten der in der Abbildung am Anfang des Handbuchs angegebenen Größen.
- Lassen Sie nichts im Produkt, das dessen Tiefe verringern könnte.
- Um zu verhindern, dass das Kind eingeklemmt oder eingesperrt wird, stellen Sie das Babybett nicht in der Nähe von Wänden oder anderen Hindernissen auf.
- Lassen Sie keine kleinen Gegenstände im Inneren des Produkts, die verschluckt werden könnten.
- Bringen Sie am Produkt kein Zubehör an, das nicht vom Hersteller geliefert wurde.
- Stellen Sie das Produkt NICHT mit dem Kind darin ein.
- **WARNUNG:** Achten Sie während des Gebrauchs darauf, dass Bettlaken, Decken usw. nicht in den Bereich des Babybetts gelangen.
- Halten Sie das Produkt außerhalb der Reichweite von Kindern, wenn es nicht in Gebrauch ist.

CO-SLEEPING-KONFIGURATION (BEFESTIGUNG DES BABYBETTS AM ELTERNBETT)

Das Babybett kann am Elternbett befestigt werden (Co-Sleeping-Modus).

- **WARNUNG – WICHTIG FÜR DIE SICHERHEIT IHRES KINDES:** Dieser Modus ist nur bei Bettarten zulässig, die es ermöglichen, alle im Handbuch beschriebenen Bedingungen einzuhalten.
- Insbesondere muss das heruntergeklappte Seitenteil des Babybetts immer an die Matratze der Eltern angrenzen, die ihrerseits mit der Seite des Babybetts ausgerichtet sein muss (oder sich höchstens leicht darüber befinden darf). (Abb. 19). Außerdem muss das Babybett an der Struktur des Elternbetts oder an der Matratzenauflage (Lattenrost oder Federholzrahmen) befestigt werden.
- **WARNUNG:** Sicherstellen, dass das Gestell des Babybetts im Co-Sleeping-Modus nicht gegen das Elternbett stößt.
- **WARNUNG:** Stellen Sie während der Benutzung sicher, dass Bettlaken, Decken usw. nicht den Raum des Babybetts beeinträchtigen.
- **WARNUNG:** Das Babybett mit abgesenktem Seitenteil nur im Modus Co-Sleeping verwenden.
- **WARNUNG:** Die Oberseite der Matratze des Erwachsenenbettes muss höher oder auf gleicher Höhe wie das Seitenteil des Babybetts sein. Wenn nicht, verwenden Sie das Einstellsystem, um diese Bedingung zu erreichen.
- **WARNUNG:** Vor jedem Gebrauch stets sicherstellen, dass zwischen der Matratze des Elternbetts und dem Seitenteil des Babybetts keinerlei Zwischenraum vorhanden ist. Anderenfalls fest an den Gurten ziehen, bis die vorgegebene Bedingung wieder erreicht ist. Sicherstellen, dass das Seitenteil immer über seinen gesamten Weg frei abgeklappt und angehoben werden kann.
- **WARNUNG:** Wenn das Produkt im „Co-Sleeping-Modus“ (Befestigung am Bett) verwendet wird, muss es

immer an der langen Zugangsseite des Bettes montiert werden. Das Produkt NICHT an der Fuß- oder Kopfseite des Elternbettes installieren.

BETTCHEN-KONFIGURATION SICHERHEITSHINWEISE

- **WARNUNG:** Die Verwendung des Produktes ist für ein Kind im Alter von 0 bis 4 Jahren bestimmt.
- Lassen Sie keine kleinen Gegenstände im Produkt, da diese Erstickungs- oder Strangulationsgefahr verursachen können.
- Vergewissern Sie sich stets, wenn das Kind im Produkt unbeaufsichtigt ist, dass das Seitenteil angehoben und in der geschlossenen Position verriegelt ist, ausgerichtet mit dem oberen Rand des Produkts.
- Neugeborene können in einem weichen Bett ersticken. Keine Kissen oder ähnliches unter das schlafende Baby legen, um seinen Komfort zu erhöhen.
- Keine kleinen Gegenstände im Produkt lassen, sie könnten Erstickung oder Strangulation verursachen.
- **WARNUNG:** Entfernen Sie die Gurte vom Elternbett und bewahren Sie sie außerhalb der Reichweite von Kindern auf.
- **WARNUNG:** Wenn das Kind in der Lage ist, über die Seiten zu klettern, sollte das Bett nicht mehr verwendet werden.

KONFIGURATION ALS SOFA

- **WARNUNG:** Stellen Sie dieses Produkt NICHT in der Nähe eines Fensters auf, wo Schnüre von Jalousien oder Vorhängen das Kind strangulieren könnten.
- Stellen Sie dieses Produkt NICHT in der Nähe eines Fensters auf, da es vom Kind als Stufe verwendet werden kann und zu einem Sturz des Kindes aus dem Fenster führen kann.
- Darauf achten, dass das Produkt nicht in der Nähe von offenem Feuer und anderen Hitzequellen aufgestellt wird.

EN17191:2021

TIPPS FÜR DIE PFLEGE

Für die regelmäßige Staubentfernung empfiehlt es sich, ein ultrafeines Tuch oder ein gut ausgewrungenes reines Baumwolltuch zu verwenden, sodass es nicht tropft, und damit vorsichtig über die Oberfläche zu wischen.
Reinigen Sie eventuelle Flecken sofort. Die Verwendung von chemischen Lösungsmitteln wie Alkohol oder Desinfektionsmitteln ist strengstens untersagt.

Zur Reinigung der Stoffe befolgen Sie gewissenhaft die Angaben auf dem Pflegeetikett.



Normalwaschgang 30°C


Nicht bleichen


Nicht im Trockner trocknen


Nicht bügeln


Keine chemische Reinigung möglich

BETTENMACHEN

Man kann das Babybett vom Elternbett trennen, um das tägliche Bettenmachen zu erleichtern. Lösen Sie einfach die grauen Schnallen.

Wird das Babybett dann wieder an das Elternbett angehängt, die Gurte erneut ziehen, damit sichergestellt wird, dass das Babybett korrekt und fest am Elternbett befestigt ist. Achten Sie darauf, dass alle im vorherigen Abschnitt „Co-Sleeping-Modus" (Befestigung am Elternbett) beschriebenen Punkte eingehalten werden.

GEWÄHRLEISTUNG

Für das Produkt gilt eine Garantie auf Konformitätsmängel bei normalem Gebrauch gemäß den Anweisungen der Gebrauchsanleitung. Die Garantie verfällt bei unsachgemäßem Gebrauch, Abnutzung oder bei persönlichen Unglücksfällen. Für die Dauer der Garantie bei Konformitätsmängeln gelten die spezifischen Bestimmungen der im Land des Kaufs anwendbaren nationalen Vorschriften, sofern vorhanden.

ES INSTRUCCIONES DE USO

IMPORTANTE! LÉELO DETALLADAMENTE Y CONSÉRVALO PARA PODERLO CONSULTAR MÁS ADELANTE.

ADVERTENCIA: PARA EVITAR RIESGOS DE ASFIXIA, RETIRE LA CUBIERTA DE PLÁSTICO ANTES DE USAR EL PRODUCTO. ESTA CUBIERTA DE PLÁSTICO DEBE SER DESTRUIDA O MANTENERSE FUERA DEL ALCANCE DE LOS BEBÉS Y LOS NIÑOS.

- **ADVERTENCIA: No utilice este producto sin antes haber leído las instrucciones de uso.**
- Solo para uso doméstico.
- **ADVERTENCIA:** Preste atención al riesgo de quemaduras por cigarrillos, llamas abiertas y otras fuentes de calor, como estufas eléctricas o de gas, etc., cerca del producto.
- **ADVERTENCIA: No utilice el producto si algunas de sus partes están rotas, rasgadas o faltan. El producto debe colocarse siempre sobre una superficie horizontal.**
- **ADVERTENCIA:** No coloque el producto cerca de otro producto que pueda presentar un riesgo de asfixia o estrangulamiento, por ejemplo, cuerdas, cables/cuerdas de cortinas, etc.
- Para evitar riesgos de estrangulamiento, no le dé nunca al niño ni deje cerca de él objetos con cuerdas.
- No deje nunca el producto sobre una superficie inclinada con el niño dentro. No se debe permitir que los niños jueguen cerca del producto sin supervisión.
- **ADVERTENCIA: Colocar cualquier producto adicional dentro del producto podría causar asfixia.**
- Todos los conectores de montaje deben estar siempre correctamente apretados. Preste atención a cualquier tornillo suelto, ya que un niño podría quedar atrapado con partes de su cuerpo o con su ropa (por ejemplo, cordones, collares, cintas de chupetes, etc.), lo que supone un peligro de estrangulamiento.
- Utilice exclusivamente el colchón suministrado con el producto o colchones de repuesto aprobados por Artsana.
- **ADVERTENCIA:** NO UTILICE el producto si alguna de sus partes está rota, rasgada o falta. Contacte con Artsana SPA para piezas de repuesto e instrucciones de uso, si es necesario.
- No sustituya piezas que falten, dañadas o rotas por componentes que no sean originales o no estén aprobados por Artsana SPA.
- Utilice solo repuestos aprobados por el fabricante.
- **ADVERTENCIA:** Lea el manual de instrucciones para conocer la lista de

componentes. Periódicamente inspeccione el producto para comprobar que no falten piezas, o que estas no se hayan aflojado ni dañado.

- **ADVERTENCIA:** Utilice siempre todas las partes necesarias para la configuración que se esté utilizando.
- Asegúrese de que los usuarios del producto conozcan exactamente cómo funciona, de acuerdo con las instrucciones del fabricante.
- **ADVERTENCIA:** El producto está listo para su uso solo cuando los mecanismos de bloqueo están activados. Antes de usarlo, compruebe cuidadosamente que estén fijados de forma segura.
- Todas las operaciones de apertura, regulación, fijación y posición del producto deberán ser realizadas única y exclusivamente por un adulto.
- No desplace el producto si el niño está dentro.
- No utilice el producto con más de un bebé al mismo tiempo.
- Una exposición prolongada a la luz solar podría provocar variaciones en los tonos de color del producto. Después de una exposición prolongada del producto a altas temperaturas, espere unos minutos antes de colocar al niño en su interior.

CONFIGURACIÓN DE LA CUNA ADVERTENCIAS

- **ADVERTENCIA:** El producto está destinado a niños de entre 0 y 5/6 meses, con un peso máximo de 9 kg.
- **ADVERTENCIA: Deje de utilizar el producto con esta configuración en cuanto el niño pueda sentarse, arrodillarse o ponerse de pie.**
- **ADVERTENCIA:** No utilice más de un colchón en el producto. Utilice solamente el colchón incluido con el producto.
- **ADVERTENCIA:** Cuando el niño esté sin supervisión en el producto en "modalidad cuna", asegúrese siempre de que la barandilla esté levantada, bloqueada en la posición de cierre y alineada con el perímetro superior de la cuna.
- **ADVERTENCIA: Utilice solo el colchón suministrado con esta cuna, no añada un segundo colchón. Peligro de asfixia.**
- Cuando el producto esté en uso, especialmente en la "configuración de cuna", las ruedas deben estar siempre bloqueadas.
- **ADVERTENCIA:** El uso del producto solo está permitido con camas y/o colchones con lados lineales. Está prohibido utilizar el producto con camas y/o colchones redondos o colchones de agua.
- Las correas de sujeción están incluidas en el paquete. NO deben utilizarse otros sistemas de fijación.
- Cuando se utilice en "Modalidad Colecho" (fijación a la cama), la cuna nunca debe estar inclinada.
- Para prevenir el riesgo de asfixia por atrapamiento de la cabeza, la cuna en "Modalidad Colecho" (fijación a la cama) debe estar correctamente sujeta a la cama de los padres con las correas de fijación, tal y como se

explica en el manual de instrucciones.

- En la "Modalidad Colecho (fijación a la cama)" nunca debe haber un espacio vacío entre la parte inferior de la cuna y el colchón de los padres.
- Antes de utilizar en la "Modalidad Colecho (fijación a la cama)", asegúrese de que el producto esté correctamente fijado y colocado.
- Para evitar riesgos de asfixia, compruebe la firmeza del sistema de sujeción antes de cada uso intentando empujar la cuna lejos de la cama de los padres.
- Si hay espacios entre la parte más baja de la cuna de colecho y el colchón de los padres, NO utilice el producto.
- **ADVERTENCIA:** Antes de colocar al bebé en la cuna cuando el producto esté en "Modalidad Colecho" (fijado a la cama), asegúrese de que las correas de sujeción estén correctamente fijadas y bien tensadas. El producto debe fijarse al armazón de la cama de los padres y no debe haber ningún espacio entre la parte más baja de la cuna de colecho y el colchón de los padres.
- No rellene los posibles espacios o huecos entre el colchón de los padres y la cuna con cojines, mantas, sábanas ni ningún material que pueda suponer un riesgo de asfixia.
- **¡PELIGRO! Levante siempre completamente la barandilla plegable cuando no esté fijada a la cama del adulto.**
- **ADVERTENCIA: Para evitar el peligro de estrangulamiento del niño en la parte superior del lado del producto que está en contacto con la cama de los padres, el borde superior de la barandilla bajada no debe estar más alto que la superficie superior del colchón de los padres.**
- **ADVERTENCIA: Para evitar el peligro de estrangulamiento del niño, los sistemas de fijación a la cama del adulto siempre deben mantenerse alejados y fuera de la cuna.**
- No utilice el producto sin el bastidor.
- Mantenga las correas de sujeción fuera del alcance de los niños.
- Los lactantes pueden asfixiarse a causa de la ropa de cama y mantas suaves. Evite colocar almohadas u objetos similares debajo de los recién nacidos para aumentar su comodidad durante el sueño.
- Utilice la cuna en "Modalidad Colecho (fijación a la cama)" solo con camas de las dimensiones indicadas en la figura de referencia al inicio del manual.
- No deje nada en el interior del producto que pueda reducir su profundidad.
- Para evitar que el bebé quede atrapado, no coloque la cuna cerca de paredes u obstáculos.
- No deje objetos pequeños dentro del producto que puedan ser ingeridos.
- No añada al producto accesorios que no hayan sido suministrados por el fabricante.

- No ajuste el producto cuando el niño esté dentro.
- **ADVERTENCIA:** Durante el uso, asegúrese de que las sábanas, mantas, etc. no invadan el espacio de la cuna.
- Mantenga el producto fuera del alcance de los niños cuando no esté en uso.

CONFIGURACIÓN DE COLECHO (FIJACIÓN DE LA CUNA A LA CAMA)

La cuna puede fijarse a la cama de los padres (modalidad colecho).

- **ADVERTENCIA – IMPORTANTE PARA LA SEGURIDAD DE SU BEBÉ:** Esta modalidad solo está permitida con los tipos de cama que permitan cumplir todas las condiciones descritas en el manual.
- En particular, la barandilla bajada de la cuna debe estar siempre pegada al colchón de los padres, que a su vez debe estar alineado con el lateral de la cuna (o, como máximo, estar ligeramente más alto). (Fig. 19). Además, la cuna debe estar anclada a la estructura de la cama de los padres o al soporte del colchón (somier o lamas).
- **ADVERTENCIA:** Compruebe que la estructura de la cuna en la modalidad colecho no interfiera con la cama de los padres.
- **ADVERTENCIA:** Durante el uso, asegúrese de que las sábanas, mantas, etc. no interfieran con el espacio de la cuna.
- **ADVERTENCIA:** Utilice la cuna con la barandilla baja solo en modalidad colecho.
- **ADVERTENCIA:** La parte superior del colchón de la cama de adultos debe estar más alta o al mismo nivel que la barandilla de la cuna. Si no es así, utilice el sistema de ajuste para lograr esta condición.
- **ADVERTENCIA:** Antes de cada uso, compruebe siempre que no haya ningún espacio entre el colchón de la cama de los padres y la barandilla de la cuna. De lo contrario, ajuste las correas para lograr la posición correcta. Compruebe que la barandilla pueda bajarse y subirse siempre por completo.
- **ADVERTENCIA:** Cuando el producto se utilice en la "Modalidad Colecho (fijación a la cama)", siempre debe montarse en el lado largo de acceso a la cama. NO instale el producto a los pies ni en el cabecero de la cama.

CONFIGURACIÓN DE LA CAMA ADVERTENCIAS

- **ADVERTENCIA:** Este producto se puede utilizar para niños de 0 a 4 años.
- No deje objetos pequeños dentro del producto, ya que podrían causar asfixia o estrangulamiento.
- Si el niño no está vigilado cuando está dentro del producto, asegúrese siempre de que la barandilla esté subida y bloqueada en la posición de cierre, y alineada con el perímetro superior del producto.
- Los recién nacidos pueden asfixiarse en una cama blanda. Evitar colocar

cojines u objetos similares para aumentar la comodidad debajo del recién nacido mientras este duerme.
- No deje objetos pequeños dentro del producto, podrían causar asfixia o estrangulación.
- **ADVERTENCIA:** Quite las correas de la cama de los padres y póngalas en un lugar que no alcance el niño.
- **ADVERTENCIA:** Si el niño es capaz de trepar por los lados, la cuna no debe seguir utilizándose.

CONFIGURACIÓN DEL SOFÁ

- **ADVERTENCIA:** NO coloque este producto cerca de una ventana donde los cordones de persianas o cortinas puedan estrangular al niño.
- NO coloque este producto cerca de una ventana porque el niño podía utilizarlo como escalón y caerse por la ventana.
- Existe un riesgo al situar el producto cerca del fuego o de otras fuentes importantes de calor.

EN17191:2021

RECOMENDACIONES PARA EL MANTENIMIENTO
Para la eliminación periódica del polvo, se recomienda utilizar un paño de tejido ultrafino o un paño de algodón puro bien escurrido, de modo que no gotee, y pasarlo suavemente por la superficie.
Limpie inmediatamente cualquier mancha. Queda terminantemente prohibido el uso de disolventes químicos como alcohol o desinfectantes.

Para lavar los tejidos siga cuidadosamente las instrucciones de la etiqueta.



Lavar a máquina, máximo 30°C


No usar lejía


No secar en secadora


No planchar


No lavar en seco

CÓMO HACER LA CAMA
La cuna puede desengancharse de la cama de los padres para poder hacer la cama diariamente con mayor facilidad. Basta con desabrochar las hebillas grises.

Para volver a enganchar la cuna a la cama de los padres, vuelva a tirar de las correas para garantizar que la cuna esté bien enganchada a la cama de los padres. Asegúrese de que se cumplan todos los puntos descritos anteriormente en el apartado "Modalidad Colecho (fijación a la cama)".

GARANTÍA
El producto está garantizado contra cualquier falta de conformidad en condiciones normales de uso, según lo previsto en las instrucciones de uso. Por lo tanto, la garantía no se aplicará en caso de daños derivados del mal uso, desgaste o accidentes. La duración de la garantía por defectos de conformidad se rige por las disposiciones específicas de la normativa nacional aplicable en el país de compra, cuando así esté previsto.

PT INSTRUÇÕES DE UTILIZAÇÃO

IMPORTANTE! LEIA CUIDADOSAMENTE E GUARDE PARA REFERÊNCIA FUTURA.

AVISO: PARA EVITAR O RISCO DE ASFIXIA, REMOVA A EMBALAGEM DE PLÁSTICO ANTES DE UTILIZAR O PRODUTO. ESTA EMBALAGEM DE PLÁSTICO DEVE SER DESTRUÍDA OU MANTIDA FORA DO ALCANCE DE BEBÉS E CRIANÇAS.

- **AVISO: Não utilize este produto sem ter primeiro lido as instruções de uso.**
- Apenas para uso doméstico.
- **AVISO:** Preste atenção ao risco de queimaduras causadas por cigarros, chamas abertas e outras fontes de calor, como aquecedores elétricos ou a gás, etc., nas proximidades do produto.
- **AVISO: Não utilize o produto se qualquer um dos seus componentes estiver em falta, rasgado ou danificado. O produto deve ser colocado sempre sobre uma superfície horizontal.**
- **AVISO:** Não coloque o produto perto de elementos que possam representar um perigo de asfixia ou estrangulamento, por exemplo, cordas, cabos/cordões de cortinas, etc.
- Para evitar riscos de estrangulamento, nunca dê à criança nem coloque perto dela, objetos que incluam cordões.
- Nunca deixe o produto sobre uma superfície inclinada com a criança no seu interior. Não permita que as crianças brinquem perto do produto sem a supervisão de um adulto.
- **AVISO: Colocar qualquer produto adicional no interior do produto pode causar asfixia.**
- Todos os elementos de montagem devem estar sempre devidamente apertados. Preste atenção a eventuais parafusos soltos, pois a criança pode prender partes do corpo ou da roupa (por exemplo, cordões, colares, fitas de chupetas para bebé, etc.), constituindo assim um risco de estrangulamento.
- Utilize exclusivamente o colchão fornecido com o produto ou colchões de substituição aprovados pela Artsana.
- **AVISO:** NÃO UTILIZE o produto se algumas partes estiverem partidas, rasgadas ou em falta. Contacte a Artsana SPA para peças sobresselentes e instruções de utilização, se necessário.
- Não substitua peças em falta, danificadas ou partidas por componentes que não sejam originais ou não aprovados pela Artsana SPA.
- Utilize apenas peças sobresselentes aprovadas pelo fabricante.
- **AVISO:** Leia o manual de instruções para obter a lista dos componentes. Inspecione periodicamente o produto para se certificar de que nenhuma peça está desapertada, danificada ou em falta.

- **AVISO:** Utilize sempre todas as peças exigidas para cada configuração de utilização.
- Certifique-se de que os utilizadores do produto estão cientes do seu funcionamento exato, em conformidade com as instruções do fabricante.
- **AVISO:** O produto só está pronto para o uso quando os mecanismos de bloqueio estão acionados. Verifique atentamente se os mecanismos estão bem fixados, antes de utilizar o produto.
- Todas as operações de abertura e regulação, fixação e posicionamento do produto devem ser efetuadas exclusivamente por um adulto.
- Não desloque o produto com a criança lá dentro.
- Não utilize o produto com mais de uma criança ao mesmo tempo.
- Uma exposição prolongada à luz solar pode provocar alterações nos tons de cor do produto. Após uma exposição prolongada do produto a altas temperaturas, aguarde alguns minutos antes de acomodar a criança no seu interior.

CONFIGURAÇÃO BERÇO ADVERTÊNCIAS

- **AVISO:** O produto destina-se a ser utilizado por bebés/crianças com idades entre os 0 e os 5/6 meses, com um peso máximo de 9 kg.
- **AVISO: Deixe de utilizar o produto nesta configuração assim que a criança for capaz de sentar-se, ajoelhar-se ou levantar-se.**
- **AVISO:** Não utilize mais do que um colchão no produto. Utilize exclusivamente o colchão fornecido com o produto.
- **AVISO:** Quando o bebé estiver sem vigilância no produto em "Modalidade berço", certifique-se sempre de que a borda lateral esteja elevada e bloqueada na posição de fecho, alinhada com o perímetro superior do berço.
- **AVISO: Utilize apenas o colchão incluído neste produto, não adicione um segundo colchão para evitar o risco de asfixia.**
- Quando o produto estiver a ser utilizado, especialmente na "configuração berço", as rodas devem estar sempre travadas.
- **AVISO:** A utilização do produto na "modalidade co-sleeping", só é permitida com camas e/ou colchões com lados lineares. É proibida a utilização do produto com camas e/ou colchões redondos ou colchões de água.
- As correias de fixação estão incluídas na embalagem. NÃO devem ser utilizados outros sistemas de fixação.
- Quando utilizado na "Modalidade Co-Sleeping" (fixação à cama), o berço nunca deve ser inclinado.
- Para prevenir o risco de asfixia por entalamento da cabeça, o berço na "Modalidade Co-Sleeping" (fixação à cama) deve ser devidamente fixado à cama dos pais com as correias de fixação, conforme explicado no manual de instruções.
- Na "Modalidade Co-Sleeping (fixa-

ção à cama)", nunca deve existir um espaço vazio entre a parte inferior do berço e o colchão dos pais.

- Antes de utilizar na "Modalidade Co-Sleeping (fixação à cama)", verifique se o produto está fixado e posicionado corretamente.
- Para evitar riscos de asfixia, verifique a firmeza do sistema de fixação, antes de cada utilização, tentando empurrar o berço para longe da cama dos pais.
- Se houver espaços entre a parte mais baixa do berço Co-sleeping e o colchão dos pais, NÃO utilize o produto.
- **AVISO:** Antes de colocar o bebé no berço, quando o produto estiver na "Modalidade Co-Sleeping" (fixação à cama), verifique se as correias de fixação estão presas corretamente e bem esticadas. O produto deve ser fixado à estrutura da cama dos pais e não deve existir qualquer espaço entre a parte mais baixa do berço Co-Sleeping e o colchão dos pais.
- Não preencha eventuais espaços ou aberturas entre o colchão dos pais e o berço com almofadas, cobertores, lençóis ou qualquer material que possa representar risco de asfixia.
- **PERIGO! Eleve sempre até ao máximo, o bordo lateral rebatível do berço, quando não estiver preso à cama dos pais.**
- **AVISO: Para evitar riscos de estrangulamento do bebé na parte superior do lado do produto em contacto com a cama dos pais, o bordo lateral rebaixado do berço não deve ficar mais alto do que a superfície superior do colchão dos pais.**
- **AVISO: Para evitar o risco de estrangulamento da criança, as correias de fixação à cama dos pais devem ser mantidas sempre longe e fora do berço.**
- Não utilize o produto sem a estrutura.
- Mantenha as correias de fixação fora do alcance das crianças.
- Os lactentes podem sufocar devido a roupa de cama e cobertores macios. Evite colocar almofadas ou objetos semelhantes por baixo dos recém-nascidos para aumentar o conforto enquanto dormem.
- Utilize o berço na "Modalidade Co-Sleeping (fixação à cama)" apenas com camas com as dimensões indicadas na figura de referência, no início do manual.
- Não deixe nada no interior do produto que possa reduzir a sua profundidade.
- Para evitar que o bebé fique preso, não coloque o berço junto a paredes ou obstáculos.
- Não deixe objetos pequenos no interior do produto que possam ser ingeridos.
- Não aplique acessórios no produto, que não tenham sido fornecidos pelo fabricante.
- Não regule o produto quando a criança estiver lá dentro.
- **AVISO:** Durante a utilização, certifique-se de que os lençóis, cobertores, etc. não invadam o espaço do berço.

- Mantenha o produto fora do alcance das crianças, quando não estiver a ser utilizado.

CONFIGURAÇÃO CO-SLEEPING (FIXAÇÃO DO BERÇO À CAMA)

O berço pode ser fixado à cama dos pais (modalidade Co-Sleeping).

- **AVISO – IMPORTANTE PARA A SEGURANÇA DO SEU BEBÉ:** Esta modalidade só é permitida com os tipos de cama que permitam cumprir todas as condições descritas no manual.
- Em particular, o bordo lateral rebaixado do berço deve ficar sempre encostado ao colchão dos pais e alinhado (ou abaixo) em altura, da parte superior do colchão dos pais. (Fig. 19). Além disso, o berço deve ser fixado à estrutura da cama dos pais ou ao suporte do colchão (rede ou estrado).
- **AVISO:** Verifique se a estrutura do berço na modalidade Co-sleeping não está a interferir com a cama dos pais.
- **AVISO:** Durante a utilização, certifique-se de que os lençóis, cobertores, etc. não interfiram com o espaço do berço.
- **AVISO:** Utilize o berço com o bordo rebaixado, somente na modalidade co-sleeping.
- **AVISO:** A parte superior do colchão da cama dos pais deve estar mais alta ou ao mesmo nível do bordo lateral do berço. Caso contrário, utilize o sistema de regulação para obter esta condição.
- **AVISO:** Antes de cada utilização, verifique sempre se não existe qualquer espaço entre o colchão da cama dos pais e a lateral do berço. Caso contrário, puxe as correias até obter a condição referida. Certifique-se de que o bordo fica sempre livre para ser totalmente baixado e levantado.
- **AVISO:** Quando o produto for utilizado na "Modalidade Co-Sleeping (fixação à cama)", deve ser sempre montado junto ao lado comprido de acesso à cama. NÃO instale o produto nos pés nem na cabeceira da cama.

CONFIGURAÇÃO CAMA DE GRADES

ADVERTÊNCIAS

- **AVISO:** A utilização do produto é permitida para uma criança com idade entre 0 – 4 anos.
- Não deixe objetos pequenos no interior do produto, pois podem causar asfixia ou estrangulamento.
- Quando a criança estiver sem vigilância no produto, certifique-se sempre de que o bordo lateral se encontra elevado e bloqueado na posição fechado e alinhado com o perímetro superior do produto.
- Os recém-nascidos podem sufocar num berço macio. Evite colocar almofadas ou objetos semelhantes para um maior conforto por baixo do recém-nascido que dorme.
- Não deixe objetos pequenos dentro do produto, porque podem causar asfixia ou estrangulamento.
- **AVISO:** Remova as correias da

cama dos pais e guarde-as num lugar fora do alcance das crianças.
- **ATENÇÃO:** Se a criança for capaz de trepar subir pelos lados, o berço não deve ser mais utilizado.

CONFIGURAÇÃO SOFÁ

- **ATENÇÃO: NÃO** coloque este produto perto de uma janela onde os cordões de persianas ou cortinas possam estrangular a criança.
- NÃO posicione o produto próximo de uma janela pois pode ser utilizada pela criança como um degrau e fazer com que ela caia da janela.
- Esteja ciente do risco de lume sem proteção e de outras fontes de calor intenso na proximidade do produto.

EN17191:2021

CONSELHOS DE MANUTENÇÃO

Para a remoção periódica do pó, recomenda-se utilizar um pano de tecido ultrafino ou um pano de algodão puro bem torcido, de modo a não pingar, e passá-lo delicadamente sobre a superfície.
Limpe qualquer nódoa imediatamente. A utilização de solventes químicos, como o álcool ou desinfetantes, é expressamente proibida.

Para a lavagem dos tecidos, siga atentamente as instruções indicadas na etiqueta.



Lavar a maquina in agua quente atè 30°C


Não usar lixívia


Não secar na máquina


Não passar a ferro


Não limpar a seco

FAZER A CAMA

É possível separar o berço da cama dos pais para que seja mais fácil fazer a cama diariamente. Basta desapertar os fechos cinzentos.

Para voltar a fixar o berço à cama dos pais, puxe novamente as correias para garantir que o berço fica correta e firmemente fixado à cama dos pais. Certifique-se de que todos os pontos descritos anteriormente no parágrafo "Modalidade Co-Sleeping (fixação à cama)" sejam cumpridos.

GARANTIA

O produto está garantido contra qualquer falta de conformidade em condições normais de utilização, de acordo com o disposto nas instruções de uso. A garantia não poderá, portanto, aplicar-se em caso de danos no produto provocados por utilização imprópria, desgaste ou acidente. Para o prazo de validade da garantia por não-conformidade, consulte as disposições específicas das normas nacionais aplicáveis no país de compra, quando previstas.

CZ NÁVOD K POUŽITÍ

DŮLEŽITÉ! POKYNY SI POZORNĚ PŘEČTĚTE A USCHOVEJTE PRO POZDĚJŠÍ POUŽITÍ.

UPOZORNĚNÍ: ABYSTE SE VYHNULI RIZIKU UDUŠENÍ, ODSTRAŇTE PŘED POUŽITÍM VÝROBKU PLASTOVÝ KRYT. TENTO PLASTOVÝ OBAL MUSÍ BÝT ZNIČEN NEBO UCHOVÁN MIMO DOSAH NOVOROZENCŮ A DĚTÍ.

- **UPOZORNĚNÍ: Nepoužívejte tento výrobek, pokud jste si předem nepřečetli návod k použití.**
- Pouze pro domácí použití.
- **UPOZORNĚNÍ:** Věnujte pozornost riziku plynoucímu ze zapálených cigaret, otevřeného ohně a dalších zdrojů vysokého tepla umístěných v blízkosti výrobku, jako jsou např. elektrické a plynové sporáky.
- **UPOZORNĚNÍ: Výrobek nepoužívejte, pokud některá jeho část chybí, je poškozená nebo roztržená. Výrobek musí být vždy umístěn na vodorovné ploše.**
- **UPOZORNĚNÍ:** Výrobek neumisťujte do blízkosti jiných předmětů, které by mohly představovat nebezpečí udušení nebo uškrcení, jako jsou například provazy, kabely, šňůry od záclon atd.
- Abyste zabránili riziku uškrcení, nikdy nedávejte dítěti na hraní ani do jeho blízkosti předměty opatřené šňůrami.
- Nikdy nenechávejte výrobek na šikmé ploše, nachází-li se uvnitř dítě. Nesmíte dovolit, aby si děti v blízkosti výrobku hrály bez dozoru.
- **UPOZORNĚNÍ: Umístění jakéhokoli dalšího doplňkového výrobku dovnitř tohoto výrobku by mohlo zapříčinit udušení.**
- Všechny montážní spojky musí být vždy správně utaženy. Dávejte pozor na případné uvolněné šrouby, protože by si dítě do nich mohlo zachytit části těla nebo své oblečení (například tkaničky, náhrdelníky, stužky od dudlíků atd.), což představuje riziko uškrcení.
- Používejte výhradně matraci dodanou s výrobkem nebo jakékoli náhradní matrace schválené společností Artsana.
- **UPOZORNĚNÍ:** Výrobek NEPOUŽÍVEJTE, pokud některé jeho část chybí, jsou poškozené nebo roztržené. Kontaktujte společnost Artsana SPA a vyžádejte si náhradní díly a v případě potřeby i návod k použití.
- Nevyměňujte chybějící, poškozené nebo rozbité díly za neoriginální, které nejsou schválené společností Artsana SPA.
- Používejte pouze náhradní díly schválené výrobcem.
- **UPOZORNĚNÍ:** Seznam součástí najdete v návodu k použití. Pravidelně výrobek kontrolujte, abyste se ujistili, že není uvolněný, poško-

zený nebo nechybí komponenty.

- **UPOZORNĚNÍ:** Pro každou polohu vždy použijte všechny vyžádané díly.
- Ujistěte se, že osoby používající výrobek jsou obeznámeny s přesným způsobem jeho použití v souladu s pokyny výrobce.
- **UPOZORNĚNÍ:** Výrobek je připravený k použití pouze po zasunutí všech pojistných mechanismů. Před použitím pečlivě zkontrolujte, že jsou pevně zasunuty.
- Otevření a nastavení výrobku, upevnění a umístění výrobku musí být provedená pouze dospělou osobou.
- Nepřemisťujte výrobek, nachází-li se v něm dítě.
- Výrobek používejte pouze s jedním dítětem.
- Dlouhodobé vystavení slunečnímu záření může způsobit změnu odstínu barvy výrobku. Pokud byl výrobek delší dobu vystaven vysokým teplotám, počkejte několik minut, dokud nevychladne, teprve pak do něj dejte dítě.

KONFIGURACE KOLÉBKY UPOZORNĚNÍ

- **UPOZORNĚNÍ:** Tento výrobek je určen pro děti ve věku od 0 do 5–6 měsíců s maximální hmotností 9 kg.
- **UPOZORNĚNÍ: Přestaňte výrobek v této konfiguraci používat, jakmile je dítě schopné sedět, klečet nebo se zvednout.**
- **UPOZORNĚNÍ:** Do výrobku nevkládejte více než jednu matraci. Používejte pouze matraci dodanou s výrobkem.
- **UPOZORNĚNÍ:** Je-li výrobek nastaven jako kolébka a dítě je v něm bez dohledu, ujistěte se, že je bočnice zvednutá a zajištěná v zavřené poloze, vyrovnané s horním obvodem kolébky.
- **UPOZORNĚNÍ: Používejte pouze matraci prodanou s touto kolébkou, nepřidávejte druhou matraci, hrozí riziko udušení.**
- Při použití výrobku, zejména v konfiguraci kolébka, musí být kolečka vždy zablokovaná.
- **UPOZORNĚNÍ:** Výrobek je možné použít pouze s postelemi a/nebo matracemi s rovnými boky. Je zakázané použití výrobku s postelemi a/nebo kulatými matracemi či vodními matracemi.
- Používejte pouze upevňovací popruhy, které jsou součásti balení. NESMÍ se používat žádné jiné upevňovací systémy.
- Při použití v „konfiguraci přístavná kolébka“ (upevnění k posteli) nesmí být kolébka nikdy nakloněna.
- Aby se předešlo riziku udušení v důsledku uvíznutí hlavičky, musí být postýlka v „konfiguraci přístavná kolébka“ (upevnění k posteli) řádně připevněna k posteli rodičů pomocí upevňovacích popruhů, jak je popsáno v návodu k použití.
- Mezi spodní stranou kolébky v „konfiguraci přístavná kolébka" (upevnění k posteli) a matrací postele rodičů nesmí být nikdy volný prostor.
- Před použitím v „konfiguraci Co-

-Sleeping" (upevnění k posteli) zkontrolujte, zda je výrobek správně připevněný a zda je umístěný ve správné poloze.

- Aby se předešlo riziku udušení, před každým použitím zkontrolujte pevnost upevnění tak, že zkusíte kolébku odtlačit od rodičovské postele.
- Pokud jsou při „konfiguraci přístavná kolébka" mezi spodní částí postýlky a matrací pro dospělé mezery, výrobek NEPOUŽÍVEJTE.
- **UPOZORNĚNÍ:** Než položíte dítě do kolébky, když je výrobek v „konfiguraci přístavná kolébka" (upevnění k posteli), zkontrolujte, zda jsou upevňovací popruhy správně připevněny a jsou dobře napnuté. Výrobek musí být připevněn k rámu rodičovské postele a mezi spodní částí přístavné kolébky matrací rodičů nesmí být žádné mezery.
- Případné mezery nebo štěrbiny mezi matrací rodičů a kolébkou nevyplňujte polštáři, dekami, prostěradly ani žádným materiálem, který by mohl způsobit riziko udušení.
- **NEBEZPEČÍ! Sklopnou bočnici vždy zcela zvedněte, pokud není připevněna k posteli pro dospělé.**
- **UPOZORNĚNÍ: Aby se zabránilo riziku uškrcení dítěte o horní stranu výrobku, která se dotýká postele rodičů, nesmí se horní okraj snížené bočnice výrobku nacházet výše než horní strana matrace rodičů.**
- **UPOZORNĚNÍ: Aby se zabránilo riziku uškrcení dítěte, musí být systémy pro připojení k posteli rodičů uloženy vždy mimo dosah dítěte a mimo kolébku.**
- Nepoužívejte výrobek bez rámu.
- Uchovávejte spojovací popruhy mimo dosah dětí.
- Kojenci se mohou udusit z důvodu měkkého povlečení a přikrývek. Vyhněte se umístění polštářů nebo podobných předmětů pod novorozeně k zajištění většího pohodlí během spánku.
- Používejte kolébku v „konfiguraci přístavná kolébka" (upevnění k posteli) pouze společně s postelemi, které mají rozměry uvedené na referenčním obrázku na začátku návodu k použití.
- Nenechávejte uvnitř výrobku žádné předměty, které by mohly snížit jeho hloubku.
- Aby se dítě nemohlo nijak zachytit, neumisťujte postýlku do blízkosti zdí nebo překážek.
- Nenechávejte uvnitř výrobku žádné předměty, které by mohlo dítě spolknout.
- Nepoužívejte žádné příslušenství, které nebylo dodáno výrobcem.
- Nachází-li se dítě uvnitř výrobku, neprovádějte žádná nastavení.
- **UPOZORNĚNÍ:** Při používání kontrolujte, že prostěradlo, deky apod. nezasahují do prostoru kolébky.
- Pokud výrobek nepoužíváte, uchovávejte ho mimo dosah dětí.

KONFIGURACE PŘÍSTAVNÁ KOLÉBKA (UPEVNĚNÍ KOLÉBKY/POSTÝLKY K POSTELI)

Postýlku lze připevnit k posteli rodičů

(nastavení přístavná kolébka).

- **UPOZORNĚNÍ – DŮLEŽITÉ PRO BEZPEČNOST VAŠEHO DÍTĚ:** Toto nastavení je možné pouze s typem postele, který umožní splnění všech podmínek uvedených v návodu.
- Zejména sklopná bočnice postýlky musí být vždy přisunuta k matraci rodičů, a ta musí být zase zarovnána s bokem postýlky (nebo být nanejvýš o něco málo výše). (Obr. 19). Kromě toho musí být kolébka ukotvena ke konstrukci postele rodičů nebo k podpěře matrace (síťovina nebo rošty).
- **UPOZORNĚNÍ:** Překontrolujte, aby konstrukce postýlky v nastavení přístavná kolébka (upevnění k posteli dospělých) nezasahovala do postele rodičů.
- **UPOZORNĚNÍ:** Při používání kontrolujte, že prostěradlo, deky apod. nezasahují do prostoru kolébky.
- **UPOZORNĚNÍ:** Kolébku se spuštěnou bočnicí používejte pouze v konfiguraci přístavná kolébka.
- **UPOZORNĚNÍ:** Horní okraj matrace na posteli pro dospělé musí být vyšší než okraj postýlky nebo s ním musí být v jedné úrovni. Pokud tomu tak není, použijte nastavovací systém tak, abyste takové nastavení zajistili.
- **UPOZORNĚNÍ:** Před každým použitím vždy zkontrolujte, aby mezi matrací postele rodičů a bočnicí kolébky nebyla žádná mezera. Je-li to nutné, zatáhněte za popruhy, dokud nedosáhnete požadovaného stavu. Ujistěte se, aby celá dráha bočnice byla vždy uvolněná a zcela snížená či vyvýšená.
- **UPOZORNĚNÍ:** Pokud výrobek používáte v konfiguraci společného spaní (upevnění k posteli), musí být vždy namontovaný na delší straně přístupu k posteli. NEMONTUJTE výrobek k hlavě nebo k nohám postelí.

KONFIGURACE POSTÝLKY UPOZORNĚNÍ

- **UPOZORNĚNÍ:** Výrobek je určen pro použití dětmi ve věku mezi 0 a 4 roky.
- Uvnitř výrobku nikdy nenechávejte malé předměty. Mohou být příčinou udušení nebo uškrcení.
- Pokud je dítě v postýlce bez dozoru, vždy se ujistěte o tom, že bočnice je zvednutá a zajištěná v blokovací poloze a zarovnaná s horní obvodovou stranou výrobku.
- Novorozenci se na měkké posteli mohou udusit. Pod spící dítě neumisťujte polštáře nebo podobné výrobky pro větší pohodlí.
- Uvnitř postýlky nikdy nenechávejte malé předměty. Mohou být příčinou udušení nebo uškrcení.
- **UPOZORNĚNÍ:** Odstraňte popruhy z postele rodičů a uložte je na místo, kam dítě nemá přístup.
- **UPOZORNĚNÍ:** Pokud dítě dokáže přelézt bočnice postýlky neměli byste ji už dále používat.

KONFIGURACE POHOVKY

- **UPOZORNĚNÍ:** NEUMÍSŤUJTE tento výrobek do blízkosti okna, kde

by se dítě mohlo uškrtit o šňůry žaluzií nebo záclon.

- NEUMÍSŤUJTE tento výrobek do blízkosti oken, neboť dítě jej může použít jako schůdek a může to vést k jeho vypadnutí z okna.
- Pozor na nebezpečí otevřeného ohně nebo dalších zdrojů tepla v blízkosti výrobku.

EN 17191:2021

DOPORUČENÁ ÚDRŽBA

K pravidelnému odstraňování prachu doporučujeme použít hadřík z ultrajemné tkaniny nebo hadřík z čisté bavlny, který je dobře vyždímaný, aby z něj nekapala voda, a jemně jím přejíždět po povrchu. Jakékoli skvrny ihned vyčistěte. Je přísně zakázáno používat chemická rozpouštědla, jako je alkohol nebo dezinfekční prostředky.

Pro mytí potahu pečlivě dodržujte pokyny uvedené na etiketě.



Perte max. na 30°C


Nebělte


Nesušte v sušičce


Nežehlete


Nečistěte chemicky

USTLÁNÍ POSTELE

Je možné oddělit kolébku od postele rodičů, aby se usnadnilo každodenní stlaní postele. Stačí odepnout šedé spony pod látkovým potahem.

Při opětovném připojování kolébky k posteli rodičů, opět zatáhněte za popruhy tak, aby bylo zajištěno, že kolébka je správně a bezpečně připojena k posteli rodičů. Dávejte pozor, aby byly dodržovány všechny body popsané výše v odstavci „Konfigurace Co-Sleeping" (upevnění k posteli).

ZÁRUKA

Výrobek má záruku na jakýkoli nedostatek v souladu s běžnými podmínkami použití a informacemi uvedenými v návodu k použití. Záruka se nevztahuje na škody vzniklé v důsledku nesprávného použití, opotřebení nebo nahodilých událostí. Po dobu trvání záruky na vady shodnosti se řiďte platnými zvláštními ustanoveními národních předpisů platných v zemi nákupu.

PL INSTRUKCJA UŻYTKOWANIA

WAŻNE! PRZECZYTAJ UWAŻNIE I ZACHOWAJ NA PRZYSZŁOŚĆ JAKO ODNIESIENIE.

OSTRZEŻENIE: ABY ZAPOBIEC RYZYKU UDUSZENIA, PRZED UŻYCIEM PRODUKTU USUNĄĆ OPAKOWANIE Z TWORZYWA SZTUCZNEGO. TĘ PLASTIKOWĄ OSŁONĘ NALEŻY ZNISZCZYĆ LUB PRZECHOWYWAĆ Z DALA OD NIEMOWLĄT I DZIECI.

- **OSTRZEŻENIE: Nie używać tego produktu, zanim nie przeczyta się instrukcji obsługi.**
- Wyłącznie do użytku domowego.
- **OSTRZEŻENIE:** Zwrócić uwagę na ryzyko poparzeń od papierosów, otwartego ognia oraz innych źródeł ciepła, takich jak grzejniki elektryczne lub gazowe itp. w pobliżu produktu.
- **OSTRZEŻENIE: Nie używać produktu jeśli jakikolwiek jego element został uszkodzony, wyrwany lub zgubiony. Produkt należy zawsze umieszczać na powierzchni poziomej.**
- **OSTRZEŻENIE:** Nie należy umieszczać produktu w pobliżu innego produktu, który może stwarzać ryzyko zadławienia lub uduszenia, np. lin, kabli/sznurów zasłonowych itp.
- Aby uniknąć ryzyka uduszenia, nigdy nie dawać dziecku ani nie umieszczać w jego pobliżu przedmiotów wyposażonych w sznurki.
- Nigdy nie pozostawiać produktu z dzieckiem w środku na pochyłej powierzchni. Nie wolno pozwalać dzieciom bawić się w pobliżu produktu bez nadzoru dorosłych.
- **OSTRZEŻENIE: Umieszczenie jakiegokolwiek dodatkowego produktu wewnątrz produktu może spowodować uduszenie.**
- Wszystkie elementy montażowe muszą być zawsze prawidłowo dokręcone. Zwracać uwagę na wszelkie poluzowane śruby, ponieważ dziecko może zaklinować części ciała lub ubranie (np. sznurki, naszyjniki, tasiemki od smoczków itp.), co stanowi niebezpieczeństwo zadzierzgnięcia.
- Używać wyłącznie materaca dostarczonego z produktem lub materacy zamiennych zatwierdzonych przez Artsana.
- **OSTRZEŻENIE:** NIE UŻYWAJ produktu, jeśli jakiekolwiek jego części są złamane, rozerwane lub ich brakuje. W razie potrzeby skontaktować się z Artsana SPA w celu uzyskania części zamiennych i instrukcji użytkowania.
- Nie zastępować brakujących, uszkodzonych lub złamanych części nieoryginalnymi lub niezatwierdzonymi przez Artsana SPA komponentami.
- Używać wyłącznie części zamiennych zatwierdzonych przez producenta.
- **OSTRZEŻENIE:** Przeczytać instruk-

cję obsługi, aby zapoznać się z listą komponentów. Okresowo kontrolować produkt, aby upewnić się, czy elementy nie są poluzowane, uszkodzone oraz czy produkt jest kompletny.

- **OSTRZEŻENIE:** Zawsze używać wszystkich wymaganych elementów dla każdej konfiguracji użytkowej.
- Upewnić się, że użytkownicy produktu są świadomi jego prawidłowego działania, zgodnie z instrukcjami producenta.
- **OSTRZEŻENIE:** Produkt jest gotowy do użycia tylko wtedy, gdy mechanizmy blokujące są zablokowane. Przed użyciem dokładnie sprawdzić, czy są solidnie zamocowane.
- Wszystkie czynności związane z rozkładaniem, regulowaniem, mocowaniem oraz ustawianiem produktu mogą wykonywać wyłącznie osoby dorosłe
- Nie przestawiać produktu z dzieckiem w środku.
- Nie używać produktu jednocześnie dla więcej niż jednego dziecka.
- Długotrwała ekspozycja na światło słoneczne może powodować zmiany odcieni kolorystycznych produktu. Po dłuższej ekspozycji produktu na wysoką temperaturę odczekać kilka minut przed umieszczeniem w nim dziecka.

KONFIGURACJA ŁÓŻECZKA OSTRZEŻENIA

- **OSTRZEŻENIE:** Produkt jest przeznaczony do użytku przez dzieci w wieku od 0 do 5/6 miesięcy, o maksymalnej wadze 9 kg.
- **OSTRZEŻENIE: Zaprzestać używania produktu w tej konfiguracji, gdy tylko dziecko będzie w stanie usiąść, uklęknąć lub wstać.**
- **OSTRZEŻENIE:** W produkcie nie używać więcej niż jednego materaca. Należy używać wyłącznie materaca dostarczonego wraz z produktem.
- **OSTRZEŻENIE:** Gdy dziecko pozostaje bez opieki w produkcie w „trybie łóżeczka", zawsze należy upewnić się, że barierka jest podniesiona, zablokowana w pozycji zamkniętej i wyrównana z górną krawędzią łóżeczka.
- **OSTRZEŻENIE: Używać wyłącznie materaca sprzedawanego razem z tym łóżeczkiem, nie wkładać drugiego materaca, gdyż grozi to uduszeniem.**
- Podczas używania produktu, szczególnie w „konfiguracji łóżeczka", kółka muszą być zawsze zablokowane.
- **OSTRZEŻENIE:** Używanie produktu jest dozwolone wyłącznie z łóżkami i/lub materacami o prostych bokach. Zabrania się używania produktu z łóżkami i/lub materacami okrągłymi oraz materacami wodnymi.
- Paski mocujące są dołączone do zestawu. Nie należy stosować ŻADNYCH innych systemów mocowania.
- Podczas używania w „trybie Co-Sleeping" (dostawka do łóżka) łóżeczko nie może być nigdy pochylone.
- Aby zapobiec ryzyku uduszenia

spowodowanego zaklinowaniem głowy, łóżeczko w „trybie Co-Sleeping" (dostawka do łóżka) musi być prawidłowo przymocowane do łóżka rodziców za pomocą pasów mocujących, zgodnie z instrukcją obsługi.

- W „trybie Co-Sleeping (dostawka do łóżka)" nigdy nie powinno być pustej przestrzeni między dolną częścią łóżeczka a materacem rodziców.
- Przed użyciem w „trybie Co-Sleeping (dostawka do łóżka)" upewnić się, że produkt jest prawidłowo zamocowany i ustawiony.
- Aby uniknąć ryzyka uduszenia, przed każdym użyciem sprawdzić stabilność systemu mocowania, próbując odsunąć łóżeczko od łóżka rodziców.
- Jeśli pomiędzy najniższą częścią łóżeczka Co-Sleeping a materacem rodziców występują jakiekolwiek szczeliny, NIE używać produktu.
- **OSTRZEŻENIE:** Przed umieszczeniem dziecka w łóżeczku, gdy produkt znajduje się w trybie „Co-Sleeping" (dostawka do łóżka), upewnić się, że pasy mocujące są prawidłowo zamocowane i dobrze napięte. Produkt musi być przymocowany do ramy łóżka rodziców i nie może być żadnych przerw między najniższą częścią łóżeczka Co-Sleeping a materacem rodziców.
- Nie wypełniać żadnych przestrzeni ani szczelin między materacem rodziców a łóżeczkiem, poduszkami, kocami, prześcieradłami ani żadnym innym materiałem, który może stwarzać ryzyko uduszenia.
- **NIEBEZPIECZEŃSTWO! Gdy składana barierka łóżka nie jest przymocowana do łóżka dla dorosłych, należy ją zawsze całkowicie podnosić.**
- **OSTRZEŻENIE: Aby uniknąć ryzyka uduszenia dziecka po stronie górnej tej części boku łóżeczka, która jest dosunięta do łóżka rodziców, górna krawędź opuszczonej ścianki produktu nie może znajdować się wyżej niż górna powierzchnia materaca rodziców.**
- **OSTRZEŻENIE: Aby uniknąć ryzyka uduszenia się dziecka, systemy mocujące do łóżka osoby dorosłej, zawsze muszą być przechowywane z dala i poza łóżeczkiem.**
- Nie używać produktu bez ramy.
- Trzymać pasy mocujące poza zasięgiem dzieci.
- Niemowlęta mogą się udusić z powodu miękkiej pościeli i koców. Unikać umieszczania poduszek lub podobnych przedmiotów pod niemowlętami w celu zwiększenia komfortu podczas snu.
- Używać łóżeczka w „trybie Co-Sleeping (dostawka do łóżka)" wyłącznie z łóżkami o wymiarach wskazanych na ilustracji referencyjnej na początku instrukcji.
- Nie pozostawiać w produkcie żadnych przedmiotów, które mogłyby zmniejszyć jego głębokość.
- Aby zapobiec uwięzieniu dziecka, nie umieszczać łóżeczka w pobliżu ścian ani innych przeszkód.

- Nie pozostawiać w produkcie małych przedmiotów, które mogą zostać połknięte.
- Nie stosować do produktu akcesoriów, które nie zostały dostarczone przez producenta.
- Nie należy regulować produktu, gdy dziecko znajduje się w środku.
- **OSTRZEŻENIE:** Podczas użytkowania należy upewnić się, że prześcieradła, koce itp. nie wchodzą do przestrzeni łóżeczka.
- Trzymać produkt poza zasięgiem dzieci, gdy nie jest używany.

KONFIGURACJA CO-SLEEPING (PRZYMOCOWANIE ŁÓŻECZKA DO ŁÓŻKA)

Łóżeczko może być przymocowane do łóżka rodziców (tryb Co-Sleeping).

- **OSTRZEŻENIE – WAŻNE DLA BEZPIECZEŃSTWA TWOJEGO DZIECKA:** Ten tryb jest dozwolony wyłącznie w przypadku łóżek, które umożliwiają spełnienie wszystkich warunków opisanych w instrukcji.
- W szczególności opuszczony bok łóżeczka powinien zawsze przylegać do materaca rodziców, który z kolei musi być wyrównany z bokiem łóżeczka (lub co najwyżej znajdować się nieco wyżej). (Rys. 19). Ponadto łóżeczko musi być przymocowane do ramy łóżka rodziców lub do stelaża materaca (siatki lub listew).
- **OSTRZEŻENIE:** Sprawdzić, czy rama łóżeczka w trybie Co-Sleeping nie koliduje z łóżkiem rodziców.
- **OSTRZEŻENIE:** Podczas użytkowania należy upewnić się, że prześcieradła, koce itp. nie ograniczają przestrzeni w łóżeczku.
- **OSTRZEŻENIE:** Łóżeczka z obniżoną krawędzią używać wyłącznie w trybie co-sleeping.
- **OSTRZEŻENIE:** Górna część materaca łóżka dla dorosłych musi być wyżej lub na tym samym poziomie co barierka łóżeczka. Jeśli tak nie jest, użyć systemu regulacji, aby spełnić ten warunek **.**
- **OSTRZEŻENIE:** Przed każdym użyciem zawsze należy sprawdzić, czy między materacem łóżka rodziców a bokiem łóżeczka nie ma żadnej przerwy. W przeciwnym wypadku zadziałać na pasy i pociągnąć je do momentu przywrócenia dozwolonego stanu. Sprawdzić, czy krawędź zawsze znajduje się w pozycji pozwalającej na jej swobodne złożenie i podniesienie do samego końca.
- **OSTRZEŻENIE:** Gdy produkt jest używany w „Trybie Co-Sleeping (przymocowanie do łóżka)", zawsze należy go montować przy dłuższym boku łóżka, umożliwiającym dostęp. NIE instalować produktu po stronie stóp lub zagłówka.

KONFIGURACJA ŁÓŻECZKA OSTRZEŻENIA

- **OSTRZEŻENIE:** Taki sposób użytkowania produktu jest przeznaczony dla dzieci w wieku od 0 do 4 lat.
- Nie pozostawiać w produkcie małych przedmiotów, które mogą spowodować uduszenie lub za-

dzierzgnięcie.

- Kiedy dziecko przebywa w produkcie bez nadzoru, zawsze sprawdzać, czy ścianka jest podniesiona i zablokowana w pozycji zamkniętej oraz ustawiona równo z górną krawędzią produktu.
- Noworodki mogą się udusić na miękkim łóżku. W celu zwiększenia komfortu unikać umieszczania śpiącego noworodka na poduszkach lub podobnych wyrobach.
- Nie pozostawiać w produkcie małych przedmiotów mogących być przyczyną uduszenia lub zadzierzgnięcia.
- **OSTRZEŻENIE:** Zdjąć pasy z łóżka rodziców i odłożyć je w miejsce niedostępne dla dziecka.
- **OSTRZEŻENIE:** Jeśli dziecko potrafi przejść przez boki łóżeczka, nie należy go już używać.

KONFIGURACJA KANAPY

- **OSTRZEŻENIE:** NIE umieszczać tego produktu w pobliżu okna, gdzie sznurki żaluzji lub zasłon mogą stanowić zagrożenie uduszenia dla dziecka.
- NIE umieszczaj tego produktu w pobliżu okna, ponieważ dziecko mogłoby użyć go jako stopień i doprowadzić do wypadnięcia dziecka przez okno.
- Miej świadomość ryzyka przewrócenia, jeżeli dziecko potrafi odepchnąć się stopami od stołu lub jakiejkolwiek innej konstrukcji.

EN17191:2021

RADY DOTYCZĄCE KONSERWACJI

Do okresowego usuwania kurzu zaleca się użycie ściereczki z ultradrobnego włókna lub dobrze wyżętej ściereczki z czystej bawełny, tak aby nie kapała woda, i delikatne przetarcie powierzchni. Natychmiast usuwać wszelkie plamy. Używanie rozpuszczalników chemicznych, takich jak alkohol lub środki dezynfekujące, jest surowo zabronione.

Tkaninę prać zgodnie ze wskazówkami podanymi na wszywce.



Prać w wodzie maksymalnie 30°C


Nie używać wybielaczy


Nie suszyć mechanicznie


Nie prasować


Nie czyścić chemicznie

ŚCIELENIE ŁÓŻKA

Możliwe jest odłączenie łóżeczka od łóżka rodziców w celu ułatwienia jego ścielenia. Wystarczy rozpiąć szare klamry pod materiałową osłoną.

Podczas ponownego przyłączania łóżeczka do łóżka ponownie pociągnąć pasy, aby zapewnić prawidłowe i mocne mocowanie do łóżka rodziców. Należy upewnić się, że wszystkie punkty opisane wcześniej w paragrafie „Tryb Co-Sleeping (przymocowanie do łóżka)" zostały spełnione.

GWARANCJA

Produkt jest objęty gwarancją na wszelkie wady w normalnych warunkach użytkowania, zgodnie z instrukcją obsługi. Gwarancja nie będzie miała natomiast zastosowania w przypadku uszkodzeń powstałych w wyniku niewłaściwego użytkowania, zużycia lub przypadkowych zdarzeń. Czas trwania gwarancji na wady zgodności określają odpowiednie przepisy prawa krajowego obowiązujące w kraju zakupu, o ile przewidziano.

NL **GEBRUIKSAANWIJZING**

BELANGRIJK! LEES DEZE HANDLEIDING ZORGVULDIG EN BEWAAR HEM VOOR LATER GEBRUIK.

WAARSCHUWING: OM VERSTIKKING TE VOORKOMEN, VERWIJDER DE PLASTIC AFDEKKING VOOR HET GEBRUIK VAN HET PRODUCT. DEZE PLASTIC AFDEKKING MOET WORDEN VERNIETIGD OF BUITEN BEREIK VAN BABY'S EN KINDEREN WORDEN GEHOUDEN.

- **WAARSCHUWING: Gebruik dit product niet als u de gebruiksaanwijzingen niet heeft gelezen.**
- Alleen voor huishoudelijk gebruik.
- **WAARSCHUWING:** Let op het risico op brandwonden door sigaretten, open vuur en andere warmtebronnen, zoals elektrische of gaskachels, enzovoort, in de nabijheid van het product.
- **WAARSCHUWING: Gebruik het product niet als onderdelen beschadigd, gescheurd of ontbrekend zijn. Het product moet altijd op een horizontaal oppervlak worden geplaatst.**
- **WAARSCHUWING:** Plaats het product niet in de buurt van een ander product dat verstikkings- of wurgingsgevaar kan opleveren, bijv. touwen, kabels, gordijnkoorden, enz.
- Om het risico op verstikking te voorkomen, geef het kind dan nooit voorwerpen met koorden en leg deze ook niet in de buurt van het kind.
- Laat het product nooit op een hellend vlak staan met het kind erin. Kinderen mogen niet zonder toezicht in de buurt van het product spelen.
- **WAARSCHUWING: Het plaatsen van elk bijkomend product in het product kan verstikkingsgevaar veroorzaken.**
- Alle montagemiddelen moeten altijd correct worden vastgedraaid. Let op eventuele losse schroeven, omdat een kind lichaamsdelen of kleding (zoals koorden, kettingen, linten van fopspenen, enz.) kan vast komen te zitten, waardoor wurgingsgevaar kan ontstaan.
- Gebruik uitsluitend het matras dat bij het product wordt geleverd of vervangende matrassen die door Artsana zijn goedgekeurd.
- **WAARSCHUWING:** Gebruik het product niet als er onderdelen kapot, gescheurd of ontbreken. Neem contact op met Artsana SPA voor reserveonderdelen en de gebruiksaanwijzing, indien nodig.
- Vervang ontbrekende, beschadigde of kapotte onderdelen niet door niet-originele of niet door Artsana SPA goedgekeurde onderdelen.
- Gebruik alleen door de fabrikant goedgekeurde reserveonderdelen.
- **WAARSCHUWING:** Lees de gebruiksaanwijzing voor de lijst van componenten. Controleer het pro-

duct periodiek om er zeker van te zijn dat er geen onderdelen loszitten, beschadigd zijn of ontbreken.

- **WAARSCHUWING:** Gebruik altijd alle onderdelen die voor een gebruiksconfiguratie nodig zijn.
- Zorg ervoor dat de gebruikers van het product op de hoogte zijn van de juiste werking ervan, in overeenstemming met de instructies van de fabrikant.
- **WAARSCHUWING:** Het product is pas klaar voor gebruik wanneer de vergrendelingsmechanismen zijn ingeschakeld. Controleer zorgvuldig of ze stevig vastzitten voordat u het product gebruikt.
- Alle handelingen om het product te openen, af te stellen, te bevestigen en te plaatsen, mogen uitsluitend door een volwassene worden verricht.
- Verplaats het product niet wanneer het kind erin ligt of zich erin bevindt.
- Gebruik het product niet met meer dan één kind tegelijk.
- angdurige blootstelling aan zonlicht kan kleurveranderingen van het product veroorzaken. Na langdurige blootstelling van het product aan hoge temperaturen dient u enkele minuten te wachten voordat u het kind erin legt.

CONFIGURATIE WIEG WAARSCHUWINGEN

- **WAARSCHUWING:** Het product is bedoeld voor kinderen van 0 tot 5/6 maanden, met een maximumgewicht van 9 kg.
- **WAARSCHUWING: Stop met het gebruik van het product in deze configuratie zodra het kind kan zitten, knielen of opstaan.**
- **WAARSCHUWING:** Gebruik niet meer dan één matrasje in het product. Gebruik uitsluitend het matras dat bij het product wordt geleverd.
- **WAARSCHUWING:** Wanneer het kind zonder toezicht in het product in de "wiegmodus" ligt, zorg er dan altijd voor dat het zijpaneel omhoog is gezet en in de gesloten stand is vergrendeld, uitgelijnd met de bovenste omtrek van de wieg.
- **WAARSCHUWING: Gebruik alleen het matrasje dat met deze wieg is geleverd, voeg geen tweede matrasje toe, verstikkingsgevaar.**
- Wanneer het product wordt gebruikt, vooral in de wiegconfiguratie, moeten de wielen altijd geblokkeerd zijn.
- **WAARSCHUWING:** Het gebruik van het product is alleen toegestaan met bedden en/of matrassen met rechte zijkanten. Het gebruik van het product is verboden met ronde bedden en/of matrassen, of met watermatrassen.
- De bevestigingsriemen zijn inbegrepen in de verpakking. Er mogen GEEN andere bevestigingssystemen worden gebruikt.
- Wanneer de wieg in de "Co-Sleeping-modus" (bevestigd aan het bed) wordt gebruikt, mag deze nooit gekanteld worden.

- Om verstikkingsgevaar door beknelling van het hoofd te voorkomen, moet de wieg in de 'Co-Sleeping-modus' (bevestigd aan het bed) stevig aan het bed van de ouders worden vastgemaakt met de bevestigingsriemen, zoals uitgelegd in de gebruiksaanwijzing.
- In de "Co-Sleeping-modus" (bevestigd aan het bed) mag er nooit een lege ruimte zijn tussen de onderkant van de wieg en het matras van het bed van de ouders.
- Controleer vóór gebruik in de "Co-Sleeping-modus (bevestiging aan het bed)" of het product correct is bevestigd en geplaatst.
- Om verstikkingsgevaar te voorkomen, controleer vóór elk gebruik de stevigheid van het bevestigingssysteem door te proberen de wieg van het bed van de ouders weg te duwen.
- Als er ruimte is tussen het laagste deel van de co-sleepingwieg en het matras van de ouders, GEBRUIK HET PRODUCT NIET.
- **WAARSCHUWING:** Voordat u de baby in de wieg legt wanneer het product zich in de "Co-Sleeping-modus" (bevestigd aan het bed) bevindt, controleer dan of de bevestigingsriemen correct zijn vastgemaakt en goed zijn aangespannen. Het product moet aan het bedframe van de ouders worden bevestigd en er mogen geen openingen zijn tussen het laagste deel van de Co-Sleeping wieg en het matras van de ouders.
- Vul eventuele ruimtes of openingen tussen het matras van de ouders en de wieg niet op met kussens, dekens, lakens of enig ander materiaal dat verstikkingsgevaar kan opleveren.
- **WAARSCHUWING! Zet de neerklapbare zijwand altijd volledig omhoog als deze niet aan het bed voor volwassenen bevestigd is.**
- **WAARSCHUWING: Om verstikkingsgevaar te voorkomen met het bovenste deel van de zijkant van het product dat in contact komt met het ouderlijk bed, mag de bovenrand van het verlaagde zijpaneel van het product niet hoger zijn dan de bovenzijde van de oudermatras.**
- **WAARSCHUWING: Om te voorkomen dat het kind gewurgd wordt, moeten de systemen voor bevestiging aan het grote bed altijd buiten de wieg en uit de buurt ervan gehouden worden.**
- Gebruik het product niet zonder het frame.
- Houd de bevestigingsriemen buiten het bereik van kinderen.
- Zuigelingen kunnen stikken door zacht beddengoed en dekens. Leg geen kussens of vergelijkbare voorwerpen onder baby's om het comfort tijdens het slapen te verhogen.
- Gebruik de wieg in de "Co-Sleeping-modus (bevestiging aan het bed)" alleen met bedden van de afmetingen die zijn aangegeven in de referentieafbeelding aan het begin van de handleiding.
- Laat niets in het product achter dat

de diepte ervan kan verminderen.
- Om te voorkomen dat het kind bekneld raakt, plaats de wieg niet dicht bij muren of obstakels.
- Laat geen kleine voorwerpen in het product achter die ingeslikt kunnen worden.
- Bevestig geen accessoires aan het product die niet door de fabrikant zijn geleverd of goedgekeurd.
- Stel het product niet af als het kind zich erin bevindt.
- **WAARSCHUWING:** Zorg er tijdens het gebruik voor dat lakens, dekens, enzovoort niet in de ruimte van de wieg terechtkomen.
- Houd het product buiten het bereik van kinderen wanneer het niet in gebruik is.

CONFIGURATIE CO-SLEEPING (BEVESTIGING VAN DE WIEG AAN HET BED)

De wieg kan aan het bed van de ouders worden bevestigd (Co-Sleeping-modus).

- **WAARSCHUWING - BELANGRIJK VOOR DE VEILIGHEID VAN UW KIND:** Deze modus is alleen toegestaan bij bedtypes die het mogelijk maken om aan alle in de handleiding beschreven voorwaarden te voldoen.
- In het bijzonder moet de neergelaten zijwand van de wieg altijd tegen het matras van de ouders geplaatst worden, dat op zijn beurt gelijk moet liggen met de zijkant van de wieg (of maximaal iets hoger mag zijn). (Fig. 19). Daarnaast moet de wieg worden bevestigd aan het bedframe van de ouders of aan de matrasdrager (latten- of spiraalbodem).
- **WAARSCHUWING:** Controleer of het frame van de wieg in de modus Co-Sleeping niet interfereert met het bed van de ouders.
- **WAARSCHUWING:** Zorg er tijdens het gebruik voor dat de lakens, dekens, enzovoort niet interfereren met de ruimte van de wieg.
- **WAARSCHUWING:** Gebruik de wieg met neergelaten zijwand enkel in de modus co-sleeping.
- **WAARSCHUWING:** De bovenkant van het matras van het ouderlijk bed moet hoger zijn dan of op gelijke hoogte liggen met de bovenrand van de wieg. Als dat niet het geval is, gebruik dan het afstelsysteem om deze conditie te bereiken.
- **WAARSCHUWING:** Controleer vóór elk gebruik altijd of er geen ruimte is tussen het matras van het ouderlijk bed en de zijwand van de wieg. Verstel anders de riemen door eraan te trekken totdat de gewenste conditie is bereikt. Controleer altijd of de zijwand over zijn hele slag vrij omhoog en omlaag kan bewegen.
- **WAARSCHUWING:** Wanneer het product wordt gebruikt in de "Co-Sleeping-modus" (bevestiging aan het bed), moet het altijd worden gemonteerd aan de lange zijde van het bed waar de toegang is. Het product NOOIT aanbrengen aan het hoofd- of voeteneinde van het bed.

CONFIGURATIE KINDERBED WAARSCHUWINGEN

- **WAARSCHUWING:** Het product mag enkel worden gebruikt voor een kind van 0 – 4 jaar
- Laat geen kleine voorwerpen in het product achter die verstikking of wurging kunnen veroorzaken.
- Controleer altijd of het zijpaneel omhoog gezet en in de gesloten stand geblokkeerd is en met de bovenrand van het product is uitgelijnd, als het kind onbewaakt in het product aanwezig is.
- Baby's kunnen verstikken in een zacht bed. Leg geen kussens of soortgelijke voorwerpen onder een slapende baby om het comfort te verhogen.
- Laat geen kleine voorwerpen in het product achter die verstikking of wurging zouden kunnen veroorzaken.
- **WAARSCHUWING:** Verwijder de riemen van het ouderlijk bed en berg ze op een plaats buiten bereik van het kind op.
- **WAARSCHUWING:** Het bedje mag niet meer worden gebruikt als het kind in staat is over de zijkanten te klimmen.

CONFIGURATIE VAN HET BANKJE

- **WAARSCHUWING:** Plaats dit product NIET in de buurt van een raam waar de koorden van jaloezieën of gordijnen het kind kunnen verstikken.
- Plaats dit product NIET in de buurt van een raam, omdat het door het kind als opstapje kan worden gebruikt en het kind uit het raam kan vallen.
- Pas op voor open vuur of andere hittebronnen in de nabijheid van dit product.

EN17191:2021

ONDERHOUDSTIPS

Voor het periodiek verwijderen van stof wordt aangeraden een ultrafijne doek of een goed uitgewrongen doek van puur katoen te gebruiken, zodat deze niet druipt, en deze voorzichtig over het oppervlak te halen.
Maak vlekken onmiddellijk schoon. Het gebruik van chemische oplosmiddelen zoals alcohol of ontsmettingsmiddelen is ten strengste verboden.

Voor het wassen van de stof volgt u zorgvuldig de instructies op het etiket.



Wassen in water maximaal 30°C


Niet bleken


Niet in de droogtrommel drogen


Niet strijken


Niet chemisch laten reinigen

HET BED OPMAKEN

Het is mogelijk de wieg van het bed van de ouders los te koppelen om het bed gemakkelijker te kunnen opmaken. Maak gewoon de grijze gespen los.

Bij het opnieuw vastkoppelen van de wieg aan het bed van de ouders, trekt u weer aan de riemen om ervoor te zorgen dat de wieg correct en stevig aan het bed van de ouders is vastgemaakt. Let er goed op dat alle punten die eerder in de paragraaf "Co-Sleeping-modus (bevestiging aan het bed)" zijn beschreven, worden nageleefd.

GARANTIE

Het product is gegarandeerd tegen elk gebrek aan conformiteit bij normaal gebruik zoals beschreven in de gebruiksaanwijzing. De garantie is dus niet geldig in geval van schade veroorzaakt door oneigenlijk gebruik, slijtage of toevallige gebeurtenissen. Voor de duur van de garantie op conformiteitsgebreken verwijzen wij naar de specifieke bepalingen van de toepasselijke nationale wetgeving in het land van aankoop, indien van toepassing.

EL ΟΔΗΓΙΕΣ ΧΡΗΣΗΣ

ΣΗΜΑΝΤΙΚΟ! ΔΙΑΒΑΣΤΕ ΠΡΟΣΕΚΤΙΚΑ ΤΙΣ ΟΔΗΓΙΕΣ ΚΑΙ ΦΥΛΑΞΤΕ ΤΕΣ ΓΙΑΤΙ ΜΠΟΡΕΙ ΝΑ ΤΙΣ ΧΡΕΙΑΣΤΕΙΤΕ ΣΤΟ ΜΕΛΛΟΝ.

ΠΡΟΣΟΧΗ: ΓΙΑ ΝΑ ΑΠΟΦΥΓΕΤΕ ΤΟΝ ΚΙΝΔΥΝΟ ΑΣΦΥΞΙΑΣ, ΑΦΑΙΡΕΣΤΕ ΤΟ ΠΛΑΣΤΙΚΟ ΚΑΛΥΜΜΑ ΠΡΙΝ ΑΠΟ ΤΗ ΧΡΗΣΗ ΤΟΥ ΠΡΟΪΟΝΤΟΣ. ΑΥΤΟ ΤΟ ΠΛΑΣΤΙΚΟ ΚΑΛΥΜΜΑ ΠΡΕΠΕΙ ΝΑ ΚΑΤΑΣΤΡΕΦΕΤΑΙ Ή ΝΑ ΦΥΛΑΣΣΕΤΑΙ ΜΑΚΡΙΑ ΑΠΟ ΝΕΟΓΕΝΝΗΤΑ ΚΑΙ ΠΑΙΔΙΑ.

- **ΠΡΟΣΟΧΗ: Μην χρησιμοποιείτε αυτό το προϊόν χωρίς να έχετε διαβάσεις τις οδηγίες χρήσης.**
- Μόνο για οικιακή χρήση.
- **ΠΡΟΣΟΧΗ:** Δώστε προσοχή στον κίνδυνο εγκαυμάτων από τσιγάρα, γυμνές φλόγες και άλλες πηγές θερμότητας όπως ηλεκτρικές θερμάστρες ή αερίου, κ.λπ. κοντά στο προϊόν.
- **ΠΡΟΣΟΧΗ: Μη χρησιμοποιήσετε το προϊόν, αν ορισμένα τμήματα είναι σπασμένα, σχισμένα ή απουσιάζουν. Το προϊόν πρέπει πάντα να τοποθετείται σε οριζόντια επιφάνεια.**
- **ΠΡΟΣΟΧΗ:** Μην τοποθετείτε το προϊόν κοντά σε άλλα αντικείμενα που ενδέχεται να προκαλέσουν κίνδυνο πνιγμού ή στραγγαλισμού, όπως κορδόνια, καλώδια ή κορδόνια κουρτινών κ.λπ.
- Για να αποφύγετε τους κινδύνους στραγγαλισμού, μην δίνετε ποτέ στα παιδιά αντικείμενα με κορδόνια ή σπάγκους και μην τα αφήνετε κοντά σε τέτοια αντικείμενα.
- Μην αφήνετε ποτέ το προϊόν σε κεκλιμένη επιφάνεια με το παιδί στο εσωτερικό του. Τα παιδιά δεν πρέπει να παίζουν χωρίς επίβλεψη κοντά στο προϊόν.
- **ΠΡΟΣΟΧΗ: Η τοποθέτηση οποιουδήποτε πρόσθετου αντικειμένου μέσα στο προϊόν μπορεί να προκαλέσει ασφυξία.**
- Όλα τα εξαρτήματα τοποθέτησης πρέπει πάντα να σφίγγονται σωστά. Προσέξτε τυχόν χαλαρές βίδες, καθώς ένα παιδί μπορεί να παγιδεύσει μέρη του σώματός του ή τα ρούχα του (π.χ. κορδόνια, κολιέ, κορδόνια από πιπίλες, κ.λπ.), με αποτέλεσμα να υπάρχει κίνδυνος στραγγαλισμού.
- Χρησιμοποιείτε μόνο το στρώμα που παρέχεται με το προϊόν ή ενδεχόμενα στρώματα αντικατάστασης που έχουν εγκριθεί από την Artsana.
- **ΠΡΟΣΟΧΗ:** ΜΗ ΧΡΗΣΙΜΟΠΟΙΕΙΤΕ το προϊόν, αν ορισμένα τμήματα είναι σπασμένα, σχισμένα ή λείπουν. Εάν είναι απαραίτητο, επικοινωνήστε με την Artsana SPA για ανταλλακτικά και οδηγίες χρήσης.
- Μην αντικαθιστάτε μέρη που λείπουν, που είναι κατεστραμμένα ή σπασμένα με μη γνήσια εξαρτήματα ή μη εγκεκριμένα από την Artsana SPA.

- Χρησιμοποιείτε μόνο ανταλλακτικά που παρέχονται ή εγκρίνονται από τον κατασκευαστή.
- **ΠΡΟΣΟΧΗ:** Διαβάστε τις οδηγίες χρήσης για τον κατάλογο των εξαρτημάτων. Κατά διαστήματα να ελέγχετε το προϊόν για να βεβαιωθείτε ότι τα εξαρτήματά του δεν έχουν χαλαρώσει, πάθει ζημιά ή λείπουν.
- **ΠΡΟΣΟΧΗ:** Χρησιμοποιείτε πάντα όλα τα απαιτούμενα μέρη για κάθε διαμόρφωση χρήσης.
- Βεβαιωθείτε ότι όσοι χρησιμοποιούν το προϊόν γνωρίζουν ακριβώς τον σωστό τρόπο λειτουργίας του, σύμφωνα με τις οδηγίες του κατασκευαστή.
- **ΠΡΟΣΟΧΗ:** Το προϊόν είναι έτοιμο για χρήση μόνο όταν όλοι οι μηχανισμοί ασφάλισης είναι ενεργοποιημένοι. Βεβαιωθείτε ότι είναι σωστά ασφαλισμένοι πριν από τη χρήση.
- Όλες οι ενέργειες ανοίγματος και ρύθμισης, στερέωσης και τοποθέτησης του προϊόντος πρέπει να γίνονται μόνο από ενήλικα.
- Μη μετακινείτε το προϊόν με το παιδί μέσα σε αυτό.
- Μη χρησιμοποιείτε το προϊόν σε περισσότερα από ένα παιδί κάθε φορά.
- Η παρατεταμένη έκθεση στον ήλιο μπορεί να προκαλέσει αλλαγές στο χρώμα του προϊόντος. Έπειτα από παρατεταμένη έκθεση του προϊόντος σε υψηλές θερμοκρασίες, περιμένετε λίγα λεπτά πριν βάλετε το παιδί μέσα.

ΔΙΑΜΟΡΦΩΣΗ ΚΟΥΝΙΑΣ ΠΡΟΕΙΔΟΠΟΙΗΣΕΙΣ

- **ΠΡΟΣΟΧΗ:** Το προϊόν προορίζεται για χρήση από βρέφη ηλικίας 0 έως 5/6 μηνών, με μέγιστο βάρος 9 κιλά.
- **ΠΡΟΣΟΧΗ: Σταματήστε να χρησιμοποιείτε το προϊόν σε αυτή τη θέση μόλις το παιδί είναι σε θέση να καθίσει, να γονατίσει ή να σηκωθεί.**
- **ΠΡΟΣΟΧΗ:** Μην χρησιμοποιείτε πάνω από ένα στρώμα στο προϊόν. Χρησιμοποιείτε πάντα το στρώμα που παρέχεται μαζί με το προϊόν.
- **ΠΡΟΣΟΧΗ:** Όταν το παιδί βρίσκεται χωρίς επίβλεψη στο προϊόν, στη "Διαμόρφωση κούνια", να βεβαιώνεστε πάντα ότι το παραπέτο είναι ανεβασμένο και μπλοκαρισμένο στη θέση κλεισίματος, ευθυγραμμισμένο με την άνω περίμετρο της κούνιας.
- **ΠΡΟΣΟΧΗ: Χρησιμοποιείτε πάντα το στρωματάκι που πωλείται μαζί με το κρεβατάκι, μην τοποθετείτε ένα δεύτερο στρωματάκι, υπάρχει κίνδυνος ασφυξίας.**
- Όταν χρησιμοποιείται το προϊόν, κυρίως στη «Διαμόρφωση κούνια», οι ρόδες πρέπει πάντα να είναι μπλοκαρισμένες.
- **ΠΡΟΣΟΧΗ:** Η χρήση του προϊόντος επιτρέπεται μόνο με κρεβάτια ή/και στρώματα με ευθείες πλευρές. Απαγορεύεται η χρήση του προϊόντος με στρόγγυλα κρεβάτια ή/και στρώματα ή με στρώματα νερού.
- Οι ιμάντες στερέωσης περιλαμβάνονται στη συσκευασία. ΔΕΝ πρέπει να χρησιμοποιούνται άλλα συ-

στήματα στερέωσης.

- Όταν χρησιμοποιείται σε «Λειτουργία Co-Sleeping» (στερέωση στο κρεβάτι), η κούνια δεν πρέπει ποτέ να είναι κεκλιμένη.
- Για την πρόληψη κινδύνων πνιγμού λόγω εγκλωβισμού του κεφαλιού, το κρεβατάκι όταν βρίσκεται σε «Λειτουργία Co-Sleeping» (στερέωση στο κρεβάτι) πρέπει να στερεώνεται κατάλληλα στο κρεβάτι των γονιών με τους ιμάντες στερέωσης, όπως περιγράφεται στο εγχειρίδιο οδηγιών.
- Στη «Διαμόρφωση Co-Sleeping» (Στερέωση στο κρεβάτι) δεν πρέπει ποτέ να υπάρχει κενός χώρος μεταξύ της κάτω πλευράς της κούνιας και του στρώματος του κρεβατιού των γονιών.
- Πριν από τη χρήση στη "Διαμόρφωση Co-Sleeping (Στερέωση στο κρεβάτι)" βεβαιωθείτε ότι το προϊόν είναι σωστά στερεωμένο και τοποθετημένο.
- Για να αποφύγετε τον κίνδυνο πνιγμού, ελέγξτε τη σταθερότητα του συστήματος στερέωσης πριν από κάθε χρήση, προσπαθώντας να απομακρύνετε την κούνια από το κρεβάτι των γονιών.
- Εάν υπάρχουν κενά μεταξύ του κατώτατου σημείου της κούνιας Co-Sleeping και του στρώματος των γονιών, ΜΗΝ χρησιμοποιείτε το προϊόν.
- **ΠΡΟΣΟΧΗ:** Πριν βάλετε το μωρό στην κούνια, όταν το προϊόν βρίσκεται σε «Διαμόρφωση Co-Sleeping» (στερέωση στο κρεβάτι), βεβαιωθείτε ότι οι ιμάντες στερέωσης είναι σωστά τοποθετημένοι και καλά τεντωμένοι. Το προϊόν πρέπει να στερεωθεί στο πλαίσιο του κρεβατιού των γονιών και δεν πρέπει να υπάρχουν κενά μεταξύ του κατώτατου σημείου της κούνιας Co-Sleeping και του στρώματος των γονιών.
- Μην καλύπτετε τυχόν κενά ή ανοίγματα ανάμεσα στο στρώμα των γονέων και την κούνια με μαξιλάρια, κουβέρτες, σεντόνια, ή οποιοδήποτε υλικό που θα μπορούσε να δημιουργήσει κίνδυνο ασφυξίας.
- **ΚΙΝΔΥΝΟΣ! Να σηκώνετε πάντα εντελώς το πτυσσόμενο πλαϊνό όταν δεν είναι συνδεδεμένο με το κρεβάτι ενηλίκων.**
- **ΠΡΟΣΟΧΗ: Για την αποφυγή κινδύνου στραγγαλισμού του παιδιού, το άνω άκρο του χαμηλωμένου παραπέτου στην πλευρά που εφάπτεται στο κρεβάτι των γονέων δεν πρέπει να υπερβαίνει το ύψος της άνω επιφάνειας του στρώματος των γονέων.**
- **ΠΡΟΣΟΧΗ: Για να αποφευχθεί ο κίνδυνος στραγγαλισμού του παιδιού, τα συστήματα σύνδεσης στο κρεβάτι για ενήλικες πρέπει να φυλάσσονται πάντα μακριά και εκτός της κούνιας.**
- Μην χρησιμοποιείτε το προϊόν χωρίς το πλαίσιο.
- Κρατήστε τους ιμάντες στερέωσης μακριά από τα παιδιά.
- Τα νεογέννητα μπορεί να πάθουν ασφυξία από μαλακά κλινοσκεπάσματα. Αποφύγετε να τοποθετείτε μαξιλάρια ή παρόμοια αντικείμενα κάτω από τα νεογέννητα για μεγα-

λύτερη άνεση κατά τη διάρκεια του ύπνου.

- Χρησιμοποιείτε την κούνια στη "Διαμόρφωση Co-Sleeping (Στερέωση στο κρεβάτι)" μόνο με κρεβάτια που έχουν τις διαστάσεις που υποδεικνύονται στην εικόνα αναφοράς στην αρχή του εγχειριδίου.
- Μην αφήνετε στο εσωτερικό του προϊόντος κανένα αντικείμενο που μπορεί να μειώσει το βάθος του.
- Για να αποφύγετε το ενδεχόμενο το μωρό να παγιδευτεί, μην τοποθετείτε την κούνια κοντά σε τοίχους ή εμπόδια.
- Μην αφήνετε στο εσωτερικό του προϊόντος αντικείμενα, τα οποία μπορούν να καταποθούν.
- Μην εφαρμόζετε στο προϊόν αξεσουάρ που δεν παρέχονται από τον κατασκευαστή.
- Μην προβαίνετε σε ρυθμίσεις του προϊόντος όταν το παιδί βρίσκεται μέσα σε αυτό.
- **ΠΡΟΣΟΧΗ:** Κατά τη χρήση, βεβαιωθείτε ότι τα σεντόνια, οι κουβέρτες, κ.λπ. δεν μπαίνουν στον χώρο της κούνιας.
- Όταν το προϊόν δεν χρησιμοποιείται, φυλάξτε το μακριά από τα παιδιά.

ΔΙΑΜΟΡΦΩΣΗ CO-SLEEPING (ΣΤΕΡΕΩΣΗ ΤΗΣ ΚΟΥΝΙΑΣ ΣΤΟ ΚΡΕΒΑΤΙ)

Μπορείτε να συνδέσετε την κούνια στο κρεβάτι των γονέων (διαμόρφωση Co-sleeping).

- **ΠΡΟΣΟΧΗ – ΣΗΜΑΝΤΙΚΟ ΓΙΑ ΤΗΝ ΑΣΦΑΛΕΙΑ ΤΟΥ ΠΑΙΔΙΟΥ ΣΑΣ:** Αυτή η διαμόρφωση επιτρέπεται μόνο με τους τύπους κρεβατιού που επιτρέπουν να τηρούνται όλες οι προϋποθέσεις που περιγράφονται σε αυτό το εγχειρίδιο.
- Η κατεβασμένη πλευρά της κούνιας πρέπει να εφάπτεται στο στρώμα των ενηλίκων και το στρώμα του κρεβατιού να είναι ευθυγραμμισμένο (ή ελαφρώς ψηλότερο) από την πλευρά της κούνιας. (Εικ. 19). Η κούνια πρέπει να στερεώνεται στον σκελετό του κρεβατιού ή στη βάση του στρώματος (ελατήρια ή με τάβλες).
- **ΠΡΟΣΟΧΗ:** Βεβαιωθείτε ότι ο σκελετός της κούνιας στη διαμόρφωση co-sleeping δεν παρεμποδίζει το κρεβάτι των γονέων.
- **ΠΡΟΣΟΧΗ:** Κατά τη χρήση, να βεβαιώνεστε ότι τα σεντόνια, οι κουβέρτες, κ.λπ. δεν παρεμποδίζουν τον χώρο της κούνιας.
- **ΠΡΟΣΟΧΗ:** Χρησιμοποιήστε την κούνια με το παραπέτο κατεβασμένο μόνο στη διαμόρφωση co-sleeping (Στερέωση στο κρεβάτι).
- **ΠΡΟΕΙΔΟΠΟΙΗΣΗ:** Το πάνω μέρος του στρώματος του κρεβατιού των ενηλίκων πρέπει να είναι ψηλότερο ή στο ίδιο ύψος με το πλαίσιο της κούνιας. Διαφορετικά, χρησιμοποιήστε το σύστημα ρύθμισης για να το επιτύχετε.
- **ΠΡΟΣΟΧΗ:** Πριν από κάθε χρήση να βεβαιώνεστε πάντα ότι ανάμεσα στο στρώμα του κρεβατιού των γονέων και το παραπέτο της κούνιας δεν υπάρχει κενός χώρος. Διαφορετικά, τραβήξτε τους ιμάντες έως ότου αποκατασταθεί η επιτρεπόμενη θέση. Βεβαιωθείτε ότι το παραπέτο είναι πάντα ελεύθερο να χαμηλώ-

σει και να ανυψωθεί μέχρι τέρμα.

- **ΠΡΟΣΟΧΗ:** Όταν το προϊόν χρησιμοποιείται στη «Διαμόρφωση Co-Sleeping (Στερέωση στο κρεβάτι)», πρέπει πάντα να συναρμολογείται στην μακρύτερη πλευρά πρόσβασης στο κρεβάτι. ΜΗΝ τοποθετείτε το προϊόν στα πόδια ή στο κεφαλάρι του κρεβατιού.

ΔΙΑΜΟΡΦΩΣΗ ΚΡΕΒΑΤΑΚΙΟΥ ΠΡΟΕΙΔΟΠΟΙΗΣΕΙΣ

- **ΠΡΟΕΙΔΟΠΟΙΗΣΗ:** Η χρήση του προϊόντος επιτρέπεται για ένα παιδί ηλικίας μεταξύ 0 – 4 ετών.
- Μην αφήνετε μικρά αντικείμενα μέσα στο προϊόν, μπορεί να προκαλέσουν ασφυξία ή στραγγαλισμό.
- Όταν το παιδί είναι χωρίς επίβλεψη στο προϊόν, να βεβαιώνεστε πάντα ότι το πλευρικό παραπέτο είναι ανυψωμένο και μπλοκαρισμένο σε κλειστή θέση και ευθυγραμμισμένο με την άνω περίμετρο του προϊόντος.
- Τα νεογέννητα υπάρχει κίνδυνος να πάθουν ασφυξία στο μαλακό κρεβατάκι. Μην τοποθετείτε μαξιλάρι ή παρόμοια αντικείμενα για μεγαλύτερη άνεση, κάτω από το νεογέννητο που κοιμάται.
- Μην αφήνετε μικρά αντικείμενα μέσα στο προϊόν, μπορεί να προκαλέσουν ασφυξία ή στραγγαλισμό.
- **ΠΡΟΕΙΔΟΠΟΙΗΣΗ:** Αφαιρέστε τους ιμάντες από το κρεβάτι των γονέων και φυλάξτε τους σε μέρος που δεν μπορεί να φτάσει το παιδί.
- **ΠΡΟΣΟΧΗ:** Εάν το παιδί είναι σε θέση να περάσει πάνω από τα πλαϊνά, το κρεβατάκι δεν πρέπει να χρησιμοποιείται πλέον.

ΔΙΑΜΟΡΦΩΣΗ ΚΑΝΑΠΕ

- **ΠΡΟΣΟΧΗ:** ΜΗΝ τοποθετείτε αυτό το προϊόν κοντά σε παράθυρο όπου τα κορδόνια από περσίδες ή κουρτίνες θα μπορούσαν να προκαλέσουν στραγγαλισμό του παιδιού.
- ΜΗΝ τοποθετείτε αυτό το προϊόν κοντά σε παράθυρο, καθώς μπορεί να χρησιμοποιηθεί ως σκαλοπάτι και να προκαλέσει πτώση.
- Να έχετε επίγνωση για τυχόν κίνδυνο γυμνής φωτιάς και άλλες πηγές ισχυρής θερμότητας στην περιοχή του προϊόντος.

EN17191:2021

ΣΥΜΒΟΥΛΕΣ ΣΥΝΤΗΡΗΣΗΣ

Για την περιοδική απομάκρυνση της σκόνης, συνιστάται να χρησιμοποιείτε ένα πανί από εξαιρετικά λεπτό ύφασμα ή ένα πανί από καθαρό βαμβάκι, καλά στυμμένο ώστε να μην στάζει, και να το περνάτε απαλά πάνω στην επιφάνεια.
Καθαρίστε αμέσως κάθε λεκέ. Απαγορεύεται αυστηρά η χρήση χημικών διαλυτικών όπως το αλκοόλ ή τα απολυμαντικά.

Για το πλύσιμο των υφασμάτων ακολουθείτε προσεκτικά τις οδηγίες στην ετικέτα.



Πλύσιμο max 30°C


Μην χρησιμοποιείτε χλωρίνη


Μην στεγνώνετε στο στεγνωτήρα


Μην το σιδερώνετε


Μην κάνετε στεγνό καθάρισμα

ΣΤΡΩΣΙΜΟ ΤΟΥ ΚΡΕΒΑΤΙΟΥ

Μπορείτε να αφαιρέσετε την κούνια από το κρεβάτι των γονέων για να διευκολυνθεί το καθημερινό στρώσιμο του κρεβατιού. Απλώς ξεσφίξτε τις γκρι αγκράφες.

Κατά την επανασύνδεση της κούνιας στο κρεβάτι των γονέων, τραβήξτε ξανά τους ιμάντες για να διασφαλιστεί ότι η κούνια είναι σωστά και σταθερά συνδεδεμένη στο κρεβάτι των γονέων. Δώστε προσοχή ώστε να τηρούνται όλα τα πιο πάνω σημεία που περιγράφονται στην παράγραφο «Διαμόρφωση co-sleeping (στερέωση στο κρεβάτι)".

ΕΓΓΥΗΣΗ

Το προϊόν καλύπτεται από εγγύηση έναντι τυχόν έλλειψης συμμόρφωσης, υπό κανονικές συνθήκες χρήσης και σύμφωνα με τις οδηγίες χρήσης. Συνεπώς, η εγγύηση δεν ισχύει σε περίπτωση ζημιάς που προκλήθηκε από κακή χρήση, φθορά ή τυχαία γεγονότα. Για ελαττώματα συμμόρφωσης κατά τη διάρκεια της εγγύησης, ανατρέξτε στις ειδικές διατάξεις των εθνικών κανονισμών που ισχύουν στη χώρα αγοράς, όπου ισχύουν.

TR KULLANIM TALIMATLARI

ÖNEMLİ! DİKKATLİ BİR ŞEKİLDE OKUYUN VE İLERİDE BAŞVURMAK ÜZERE SAKLAYIN.

UYARI: BOĞULMA TEHLİKESİNİ ÖNLEMEK İÇİN, ÜRÜNÜ KULLANMADAN ÖNCE BU PLASTİK ÖRTÜYÜ ÇIKARIN. BU ÖRTÜ İMHA EDİLMELİ VEYA BEBEKLERDEN VE ÇOCUKLARDAN UZAK TUTULMALIDIR.

- **UYARI: Kullanım talimatlarını önceden okumadan bu ürünü kullanmayın.**
- Yalnızca evde kullanıma uygundur.
- **UYARI:** Sigaralardan, çıplak alevlerden ve ürünün yakınındaki elektrikli soba veya gaz sobası vs. gibi diğer ısı kaynaklarından doğabilecek yanma riskinin bilincinde olun.
- **UYARI: Bazı kısımları kırık, yırtık ya da eksik olması durumunda kullanmayınız. Ürün her zaman düz bir yüzey üzerine yerleştirilmelidir.**
- **UYARI:** Ürünü boğulma veya dolanma tehlikesi oluşturabilecek başka bir ürünün yakınına yerleştirmeyin; örn. ipler, stor perde/perde kordonları vs.
- Her türlü boğulma tehlikesini önlemek için, kordonlu veya ipli cisimleri kesinlikle çocuklara vermeyin veya onları bu tür nesnelerin yakınında bırakmayın.
- Ürünü, çocuğunuz içindeyken kesinlikle eğimli bir yüzey üzerinde bırakmayınız. Gözetim altında olmayan çocukların ürünün yakınlarında oynamalarına izin verilmemelidir.
- **UYARI: Ürüne fazladan eşyalar yerleştirilmesi, boğulmaya yol açabilir.**
- Tüm montaj bağlantıları doğru bir şekilde takılmalıdır. Çocuğun vücudu ya da kıyafetleri (örn. bağcıklar, kolyeler, emzik zincirleri vb.) sıkışarak boğulma tehlikesine neden olabileceğinden, gevşek vidalar olmadığından emin olun.
- Yalnızca ürünle birlikte verilen yatağı ya da Artsana tarafından onaylanan yedek yatakları kullanınız.
- **UYARI:** Herhangi bir parçası kayıp, zarar görmüş ya da kırılmışsa, ürünü KULLANMAYIN. İhtiyaç duyulması halinde, yedek parçalar ve kullanım talimatları için Artsana SPA ile iletişime geçin.
- Kayıp, zarar görmüş ya da kırılmış parçaları, Orijinal Ekipman Üreticisi tarafından üretilmemiş parçalarla ya da Artsana SPA tarafından onaylanmamış parçalarla değiştirmeyin.
- Yalnızca üretici tarafından onaylanan yedek parçaları kullanınız.
- **UYARI:** Parça listesi için kullanım talimatlarını okuyun. Gevşek, zarar görmüş ya da kayıp parça olmadığından emin olmak için ürünü düzenli olarak kontrol edin.
- **UYARI:** Her bir kullanım şekli için gereken tüm parçaları her zaman kullanın.
- Ürünü kullanan yetişkinin, üretici

talimatlarına göre ürünün nasıl çalıştığını bildiğinden emin olun.

- **UYARI:** Ürün yalnızca, kilitleme mekanizmaları takıldığında kullanıma hazırdır. Kullanımdan önce emniyetli bir şekilde sabitlendiklerinden emin olun.
- Ürünün açılmasına, ayarlanmasına, bağlanmasına ve konumlandırılmasına ilişkin tüm işlemler bir yetişkin tarafından gerçekleştirilmelidir.
- Çocuk içerisindeyken ürünü hareket ettirmeyin.
- Ürünü bir defada birden fazla çocuk için kullanmayınız.
- Uzun süre doğrudan güneş ışığına maruz kalması, ürünün renginin ton değiştirmesine neden olabilir. Ürün uzun süre yüksek sıcaklığa maruz kalmışsa, çocuğunuzu içine yerleştirmeden önce birkaç dakika bekleyin.

BEŞİK UYGUNLUĞU UYARI

- **UYARI:** Ürün 0 ila 5/6 ay yaş aralığında ve azami 9 kg ağırlığındaki bebekler için kullanılmak üzere tasarlanmıştır.
- **UYARI: Çocuk kendi başına oturabilir, diz çökebilir veya kendini yukarı çekebilir hale geldiğinde ürünü bu yapılandırmada kullanmayın.**
- **UYARI:** Ürünün içinde birden fazla minder kullanmayın. Yalnızca ürün ile birlikte gönderilen yatağı kullanınız.
- **UYARI:** Çocuğunuz "beşik yapılandırmasındaki" ürünün içinde yalnızken, yan kısmın kaldırılmış ve kapalı konumda kilitlenmiş ve beşiğin üst çevresi ile hizalanmış olduğundan daima emin olun.
- **UYARI: Yalnızca bu beşikle birlikte satılan minderi kullanın, buna ikinci bir minder eklemeyin, boğulma tehlikesine yol açabilir.**
- Ürün kullanılırken, özelikle de "beşik yapılandırmasında" iken, tekerlekler her zaman kilitli olmalıdır.
- **UYARI:** Ürünü yalnızca düz kenarlı yataklarla ve/veya minderlerle kullanın. Ürünü yuvarlak yataklarla ve/veya minderlerle veya su yataklarıyla kullanmayın.
- Sabitleme kemerleri ambalajın içinde yer almaktadır. Diğer bağlantı sistemleri KULLANILMAMALIDIR.
- "Yatak Yanı Yapılandırması"nda (yatağa bağlı) kullanılırken beşiğe asla eğim verilmemelidir.
- Beşik "Yatak Yanı Yapılandırması"nda (yatağa bağlı) kullanılırken çocuğunuzun kafasının sıkışmasından kaynaklanan boğulma tehlikesini önlemek için, talimat kitapçığında açıklandığı gibi, sabitleme kemerleriyle düzgün bir şekilde ebeveyn yatağına bağlanmalıdır.
- "Yatak Yanı Yapılandırması"nda (yatağa bağlı) beşiğin alt tarafı ile ebeveyn yatağı arasında asla boş alan olmamalıdır.
- "Yatak Yanı Yapılandırması"nda (yatağa bağlı) kullanmadan önce ürünün doğru şekilde bağlanmış ve konumlandırılmış olduğundan emin olun.
- Boğulma tehlikelerini önlemek için, her kullanımdan önce beşiği ebe-

veyn yatağından uzaklaştırmaya çalışarak bağlantı sisteminin sağlamlığını teyit edin.

- Yatak yanı beşiğinin en alt kısmı ile ebeveyn yatak minderi arasında boşluk varsa, ürünü KULLANMAYIN.
- **UYARI:** Ürün "Yatak Yanı Yapılandırması"nda (yatağa bağlı) kullanılırken çocuğu beşiğe yerleştirmeden önce, sabitleme kemerlerinin bağlandığından ve doğru bir şekilde sıkıldığından emin olun. Ürün, ebeveyn yatağının çerçevesine takılmalı ve yatak yanı beşiğinin en alt kısmı ile ebeveyn yatak minderi arasında boşluk olmamalıdır
- Ebeveyn yatağı ile beşik arasındaki alanı ya da boşlukları yastık, battaniye, çarşaf ya da boğulma riskine neden olabilecek diğer malzemelerle doldurmayın.
- **TEHLİKE! Yetişkin yatağına bağlı olmadığında indirilmiş tarafı her zaman yukarıya kaldırınız.**
- **UYARI: Yetişkin yatağının bitişiğindeki yan kısımda bulunan üst raya çocuğun boynunun sıkışması tehlikesini önlemek için, üst ray yetişkin yatağı minderinden daha yüksek olmamalıdır.**
- **UYARI: Çocuğun dolanması riskini önlemek için, yetişkin yatağına bağlantı sistemi her zaman beşiğin dışında ve uzağında tutulmalıdır.**
- Ürünü çerçevesiz olarak kullanmayın.
- Bağlantı kemerlerini çocukların erişemeyeceği yerlerde tutun.
- Bebekler, yumuşak yatak üstünde boğulabilir. Uyuyan yeni doğan bebeklerin altına ilave konfor için yastıklar veya benzeri malzemeler koymaktan kaçınınız.
- Beşiği "Yatak Yanı Yapılandırması" (yatağa bağlı) yalnızca kılavuzun başındaki referans şekilde gösterilen ölçülerdeki yataklarla kullanınız.
- Ürünün içerisinde ürünün derinliğini azaltabilecek herhangi bir nesne bırakmayın.
- Çocuğun sıkışmasını önlemek için, beşiği duvarlara ya da engellere yakın yerleştirmeyin.
- Ürünün içerisinde yutulabilecek küçük nesneler bırakmayın.
- Üretici tarafından tedarik edilmemiş olan aksesuarları ürüne takmayınız.
- Çocuk içerisindeyken üründe ayarlamalar yapmayın.
- **UYARI:** Kullanım sırasında, çarşafların, battaniyelerin, vb. beşik alanını doldurmadığından emin olunuz.
- Kullanılmadığı zamanlarda, ürünü çocukların erişiminden uzak tutun.

YATAK YANI YAPILANDIRMA (BEŞİĞİN YATAĞA BAĞLANMASI)

Beşik ebeveyn yatağına bağlanabilir (Yatak Yanı yapılandırması).

- **UYARI - ÇOCUĞUNUZUN GÜVENLİĞİ İÇİN ÖNEMLİDİR:** Bu yapılandırma ancak kılavuzda belirtilen tüm koşullara uyan yataklarda kullanılabilir.
- Özellikle, beşiğin indirilmiş olan tarafı her zaman yetişkin yatak minderinin yanına dayalı şekilde konumlandırılmalı ve yetişkin yatak minderi beşiğin yan tarafının yüksekliği ile hizalanmalıdır (ya da en fazla bir miktar daha yüksekte ola-

bilir). (Şekil 19). Ayrıca, beşik yetişkin yatağının yapısına ya da minder desteğine (ağ ya da tahta çubuklu, yaylı baza) bağlanmalıdır.

- **UYARI:** Yatak Yanı yapılandırmasındaki beşiğin yapısının ebeveyn yatağına müdahale etmediğini teyit edin.
- **UYARI:** Kullanım sırasında, çarşafların, battaniyelerin vb. beşik alanına girmediğinden emin olun.
- **UYARI:** Yan tarafı alçaltılmış beşiği yalnızca Yatak Yanı modunda kullanın.
- **UYARI:** Yetişkin yatak minderinin üst kısmı beşiğin yan taraf yüksekliği ile eşit ya da bundan yüksek olmalıdır. Bu durumda değilse, bu koşulu elde etmek için ayarlama sistemini kullanın.
- **UYARI:** Her kullanımdan önce, yetişkin yatak minderi ile beşiğin yan tarafı arasında boşluk olmadığından emin olun. Aksi halde, gerekli koşul tekrar elde edilene kadar kemerleri çekerek ayarlayın. Yan tarafın her zaman serbest bir şekilde tamamen indirildiğinden ve kaldırıldığından emin olun.
- **UYARI:** Ürün, "Yatak yanı yapılandırması"nda (yatağa bağlı) kullanılırken her zaman yatağın uzun tarafına bağlı olmalıdır. Ürünü yatağın baş ya da ayak kısmına TAKMAYIN.

BEŞİK YAPILANDIRMASI
UYARI

- **UYARI:** Ürün 0 ila 4 yaş arası çocukların kullanımına yöneliktir.
- Ürün içerisinde, boğulma veya dolanmaya neden olabilecek küçük nesneleri bırakmayınız.
- Çocuğunuz üründe gözetimsiz bırakıldığında, her zaman yan tarafın yükseltilmiş ve kapalı konumda kilitlenmiş olduğundan ve ürünün üst çevresi ile hizalanmış olduğundan emin olunuz.
- Yeni doğan bebekler yumuşak yataklarda boğulabilir. Yeni doğan bebekler uyurken altlarına minder veya benzeri nesneler koymaktan kaçınınız.
- Ürün içerisinde, boğulma veya dolanmaya neden olabilecek küçük nesneleri bırakmayınız.
- **UYARI:** Kemerleri ebeveyn yatağından çıkarın ve çocukların ulaşamayacağı bir yerde saklayın.
- **UYARI:** Çocuk, yatağın kenarlarına tırmanabilecek duruma geldiğinde yatak kullanılmamalıdır.

KANEPE YATAĞI YAPILANDIRMASI

- **UYARI:** Bu ürünü, stor perde veya perde iplerinin çocuğun boğulmasına neden olabileceği bir pencerenin yakınına YERLEŞTİRMEYİN.
- Çocuk ürünün üzerine tırmanıp camdan düşebileceğinden bu ürünü pencere yakınına YERLEŞTİRMEYİN.
- Ürünün yakınında açık ateş ve diğer güçlü ısı kaynaklarının risk yaratabileceğinin farkında olunuz.

EN 17191:2021

BAKIM VE ONARIM

Düzenli toz temizliği gerçekleştirirken su damlatmayacak şekilde iyice sıkılmış ultra ince dokulu bir bez veya saf pamuklu bir bez kullanılması ve yüzeyin nazikçe silinmesi tavsiye edilir.
Tespit edilen lekeler derhal temizlenmelidir. Alkol veya dezenfektan gibi kimyasal çözücüler kullanmak kesinlikle yasaktır.

Kumaş kısımları yıkarken, etiketteki talimatlara özel dikkat gösteriniz.



Camasır makınesinde maksımum 30°C ısıda yıkayınız.


Ağartıcı kullanmayınız


Kurutma makinesinde kurutmayınız


Ütülemeyiniz


Kuru temizlemeye vermeyiniz

YATAĞIN HAZIRLANMASI
Yatak hazırlanırken beşik ebeveyn yatağından çıkarılabilir. Yalnızca gri tokaları çözünüz.

Beşiği yeniden ebeveyn yatağına bağlarken, beşiğin ebeveyn yatağına doğru ve güvenli bir şekilde bağlandığından emin olmak için kemerleri yeniden çekin. Yukarıdaki "Yatak yanı yapılandırılması" (yatağa bağlı) kısmında açıklanan tüm adımları tamamladığınızdan emin olun

GARANTİ
Ürün, talimatlarda belirtildiği üzere, normal kullanımda her türlü uygunsuzluğa karşı garantilidir. Bu nedenle garanti, hatalı kullanım, aşınma veya kazara meydana gelen olaylardan kaynaklanan hasar durumunda geçerli değildir. Uygunluğa ilişkin kusurlara dair garantinin süresi için mümkün olduğu durumlarda lütfen satın alınan ülkede geçerli ulusal kanunların özel hükümlerine bakınız.

UK **ІНСТРУКЦІЯ ІЗ ЗАСТОСУВАННЯ**

ВАЖЛИВО! УВАЖНО ПРОЧИТАЙТЕ ТА ЗБЕРЕЖІТЬ ДЛЯ ВИКОРИСТАННЯ В МАЙБУТНЬОМУ.

УВАГА: ЩОБ УНИКНУТИ РИЗИКУ УДУШЕННЯ, ПЕРЕД ВИКОРИСТАННЯМ ВИРОБУ ЗНІМІТЬ ПЛАСТИКОВУ УПАКОВКУ. ЦЮ ПЛАСТИКОВУ ПЛІВКУ НЕОБХІДНО ЗНИЩИТИ АБО ТРИМАТИ ПОДАЛІ ВІД НОВОНАРОДЖЕНИХ ДІТЕЙ.

- **УВАГА: Не використовуйте цей виріб, не прочитавши спочатку інструкцію з експлуатації.**
- Виріб призначено лише для домашнього використання.
- **УВАГА:** Під час використання виробу слід звертати увагу на ризик опіків від сигарет, відкритого вогню та інших джерел тепла, таких як електричні або газові обігрівачі тощо.
- **УВАГА: Забороняється використовувати виріб з пошкодженими, відірваними або відсутніми частинами. Виріб завжди необхідно встановлювати на рівній горизонтальній поверхні.**
- **УВАГА:** Не ставте виріб поруч з іншими предметами, які можуть становити небезпеку удушення, наприклад, мотузками, шнурами від штор тощо.
- Щоб запобігти ризику удушення, не залишайте поруч із дитиною та не давайте їй речі, які мають тасьму або мотузки.
- Ні в якому разі не залишайте виріб з дитиною на похилій поверхні. Не дозволяйте дітям гратися без нагляду поблизу виробу.
- **УВАГА: Розміщення будь-яких додатковий предметів усередині виробу може спричинити удушення.**
- Всі монтажні фітинги завжди повинні бути правильно затягнуті. Слідкуйте за тим, чи не ослабли гвинти, оскільки дитина може зачепитися за них частинами тіла або одягом (наприклад, шнурками, прикрасами, ремінцями від дитячих пустушок тощо), і це може призвести до удушення.
- Використовуйте тільки матрац, що входить до комплекту постачання, або замінні матраци, які затверджені компанією Artsana.
- **УВАГА:** ЗАБОРОНЯЄТЬСЯ використовувати виріб з пошкодженими, відірваними або відсутніми частинами. Звертайтесь у компанію Artsana SPA за запасними частинами та інструкціями з експлуатації у разі необхідності.
- Не замінюйте відсутні, пошкоджені або розірвані деталі неоригінальними деталями та деталями, не схваленими компанією Artsana SPA.
- Використовуйте лише запасні частини, затверджені виробником.

- **УВАГА:** Ознайомтеся з інструкцією з експлуатації, щоб ознайомитися з переліком компонентів. Періодично перевіряйте виріб, щоб переконатись у надійності з'єднань, відсутності пошкоджень або відсутніх деталей.
- **УВАГА:** Завжди використовуйте всі деталі, необхідні для кожного варіанта використання.
- Переконайтеся, що користувачі виробу ознайомлені з правилами його експлуатації відповідно до інструкцій виробника.
- **УВАГА:** Виріб вважається готовим до використання лише тоді, коли блокувальні механізми зафіксовані. Перед використанням ретельно переконайтеся, що вони надійно закріплені.
- Всі операції з розкладання та регулювання, кріплення та розміщення виробу повинні виконуватись виключно дорослою особою.
- Не переставляйте виріб, коли в ньому знаходиться дитина.
- Не використовуйте виріб для кількох малюків одночасно.
- Тривале перебування на сонці може спричинити зміну кольору виробу. Після тривалого перебування виробу під впливом високих температур зачекайте кілька хвилин, перш ніж покласти дитину всередину.

КОНФІГУРАЦІЯ КОЛИСКИ ПОПЕРЕДЖЕННЯ

- **УВАГА:** Цей виріб призначений для використання дітьми віком від 0 до 5–6 місяців, вагою до 9 кг.
- **УВАГА: Як тільки дитина навчиться сидіти, ставати на коліна або вставати, не використовуйте цей виріб у такій конфігурації.**
- **УВАГА:** Не кладіть у ліжечко більше одного матраца. Використовуйте тільки матрац, що входить до комплекту постачання.
- **УВАГА:** Коли дитина перебуває без нагляду у виробі в режимі «колиска», завжди перевіряйте, чи бортик піднятий і зафіксований у закритому положенні, а також чи бортик вирівняний з верхнім краєм колиски.
- **УВАГА: Використовуйте лише матрац, що йде в комплекті з цією колискою; не кладіть під неї додатковий матрац – це може призвести до задухи.**
- Під час використання виробу, особливо в режимі «колиска», колеса повинні бути завжди в заблокованому положенні.
- **УВАГА:** Використовувати виріб дозволяється лише з ліжечками та/або матрацами, що мають прямі краї. Заборонено використовувати цей виріб із круглими ліжечками та/або матрацами, а також з водяними матрацами.
- Кріпильні ремені входять до комплекту постачання. НЕ слід використовувати інші системи кріплення.
- При використанні в режимі «Спати разом з батьками» (прикріплена до ліжка) колиска ніколи не повинна бути в нахиленому по-

ложенні.

- Щоб уникнути ризику задушення через застрягання голови, колиску в режимі «Спати разом з батьками» (прикріплена до ліжка) має бути належним чином закріплене до ліжка батьків за допомогою кріпильних ременів, як це описано в інструкції з експлуатації.
- Не повинно бути вільного простору між нижнім бортом колиски в режимі «Сон разом з батьками» (прикріплена до батьківського ліжка) та матрацом батьківського ліжка.
- Перед використанням виробу в режимі «Сон разом з батьками (кріплення до батьківського ліжка)» перевірте правильне кріплення та розташування виробу.
- Щоб уникнути ризику задушення, перед кожним використанням перевіряйте надійність кріплення, спробувавши відсунути колиску від ліжка батьків.
- Якщо між нижньою частиною колиски та матрацом батьків є зазори, НЕ використовуйте цей виріб.
- **УВАГА:** Перш ніж класти дитину в колиску, коли виріб встановлено в режим «Спати разом з батьками» (прикріплена до ліжка), переконайтеся, що кріпильні ремені правильно закріплені та добре натягнуті. Виріб потрібно закріпити на рамі батьківського ліжка, при цьому між нижньою частиною ліжечка для спільного сну та матрацом ліжка батьків не повинно бути проміжків.
- Не заповнюйте простори або щілини між матрацом батьків та колискою подушками, ковдрами, простирадлами або будь-якими предметами, які можуть створювати небезпеку удушення.
- **НЕБЕЗПЕКА! Повністю піднімайте відкидну спинку, коли вона не прикріплена до ліжка батьків.**
- **УВАГА: Щоб уникнути небезпеки удушення дитини, у верхній частині тієї сторони виробу, яка контактує з ліжком батьків, не можна, щоб верхній край опущеного борту виробу знаходився вище поверхні матраца батьків.**
- **УВАГА: Щоб уникнути ризику удушення дитини, системи кріплення до батьківського ліжка завжди мають триматися подалі і за межами дитячої колиски.**
- Не використовуйте виріб без каркаса.
- Тримайте кріпильні ремені поза межами досяжності дітей.
- Новонароджені можуть задихнутись при використанні постільної білизни та м'яких ковдр. Не слід класти подушки чи подібні предмети під немовлят, щоб забезпечити їм більший комфорт під час сну.
- Використовуйте колиску в режимі «Спати разом з батьками (прикріплена до ліжка)» лише з ліжками розмірів, що вказані на малюнку на початку інструкції.
- Не залишайте всередині виробу нічого, що може зменшити його глибину.

- Щоб дитина не застрягла, не ставте колиску біля стін або перешкод.
- Не залишайте всередині виробу дрібні предмети, які дитина може проковтнути.
- Не встановлюйте на виріб аксесуари, які не входять до комплекту постачання від виробника.
- Не проводьте регулювання виробу, коли дитина знаходиться всередині нього.
- **УВАГА:** Під час використання переконайтеся, що простирадла, ковдри тощо не знаходяться в колисці.
- Коли виріб не використовується, тримайте його поза досяжністю дітей.

КОНФІГУРАЦІЯ «СПАТИ РАЗОМ З БАТЬКАМИ» (ПРИКРІПЛЕНА ДО ЛІЖКА)

Колиску можна прикріпити до ліжка батьків (режим «Спати разом з батьками»).

- **УВАГА – ВАЖЛИВО ДЛЯ БЕЗПЕКИ ВАШОЇ ДИТИНИ:** Цей режим дозволено використовувати лише з тими моделями ліжок, які забезпечують дотримання всіх умов, описаних в інструкції.
- Зокрема, опущена боковина колиски завжди має прилягати до матраца батьків, який, у свою чергу, має бути вирівняний з боком колиски (або, як максимум, трохи підніматися над ним). (мал. 19). Крім того, колиска має бути прикріплена до каркасу ліжка батьків або до опори матраца (сітка або ламелі).
- **УВАГА:** Перевірте, щоб каркас колиски, яка використовується в режимі сумісного сну, не заважав батьківському ліжку.
- **УВАГА:** Під час використання слід переконатися, що простирадла, ковдри тощо не заважають у колисці.
- **УВАГА:** Використовуйте колиску з опущеним бортом лише в режимі сумісного сну.
- **УВАГА:** Верхня частина матраца дорослого ліжка повинна бути вище або на одному рівні з бортиком колиски. Якщо ні, скористайтеся системою регулювання, щоб встановити це положення.
- **УВАГА:** Перед кожним використанням завжди перевіряйте, щоб між матрацом батьків та бортиком колиски не було ніякого просвіту. В іншому випадку потягніть ремені, щоб досягти потрібного положення. Перевірте, щоб бортик завжди можна було легко повністю опустити та підняти.
- **УВАГА:** Коли виріб використовується в режимі «Сон разом з батьками (кріплення до батьківського ліжка)», його завжди потрібно встановлювати вздовж довгого боку батьківського ліжка. НЕ встановлюйте виріб у ногах або в узголів'ї ліжок.

КОНФІГУРАЦІЯ ДИТЯЧОГО ЛІЖЕЧКА ПОПЕРЕДЖЕННЯ

- **УВАГА:** Дозволяється використовувати виріб для дитини віком від народження до 4 років.
- Не залишайте всередині виробу

дрібні предмети, які можуть спричинити задуху або задушення.
- Коли дитина знаходиться у виробі без нагляду, завжди стежте, щоб бортик було піднято та заблоковано у закритому положенні, та щоб він був на одному рівні з верхнім краєм по периметру.
- Новонароджені можуть задихнутися у м'якому ліжечку. Не підкладайте подушки або аналогічні предмети під сплячу дитину для створення додаткового комфорту.
- Не залишайте в ліжечку дрібні предмети, оскільки вони можуть спричинити удушення.
- **УВАГА:** Зніміть ремені з батьківського ліжка та покладіть у недоступне для дитини місце.
- **УВАГА:** Якщо дитина в змозі перелазити через бортики, ліжечко більше не можна використовувати.

КОНФІГУРАЦІЯ «ДИВАНЧИК»

- **УВАГА:** НЕ розташовуйте цей виріб біля вікна, де шнури жалюзі або штор можуть задушити дитину.
- НЕ розташовуйте цей виріб біля вікна, оскільки він може використовуватися дитиною як сходинка, і дитина може випасти з вікна.
- Зверніть увагу на ризик, створений відкритим вогнем та іншими джерелами сильного тепла поблизу виробу.

EN17191:2021

РЕКОМЕНДАЦІЇ З ЧИЩЕННЯ ТА ДОГЛЯДУ

Для періодичного видалення пилу рекомендується взяти серветку з надзвичайно тонкої тканини або добре віджату серветку з чистої бавовни, щоб вона не капала, і обережно протерти нею поверхню. Негайно видаляйте будь-які плями. Категорично заборонено використовувати хімічні розчинники, такі як спирт або дезінфікуючі засоби.

При пранні тканин уважно дотримуйтесь інструкцій, вказаних на етикетці.



Прання при макс. температурі 30°C


Не відбілювати


Не сушити механічним способом


Не прасувати


Не піддавати хімічній чистці

ЯК ЗАСТЕЛИТИ ЛІЖКО

Можна від'єднати колиску від батьківського ліжка, щоб полегшити щоденне застилання ліжка. Достатньо розстебнути сірі пряжки.

При повторному кріпленні колиски до батьківського ліжка, знову потягніть ремені, щоб гарантувати правильне та надійне кріплення колиски до батьківського ліжка. Уважно стежте за дотриманням всіх пунктів, описаних раніше в параграфі «Режим сну разом з батьками (приєднання до батьківського ліжка)».

ГАРАНТІЯ

На виріб надається гарантія від будь-якої невідповідності за нормальних умов експлуатації згідно з інструкцією з експлуатації. Відтак, гарантія втрачає чинність у разі ушкоджень, що з'явилися внаслідок неправильної експлуатації, зношення або випадкових подій. Про строк дії гарантії відповідності можна дізнатись з відповідних положень чинного національного законодавства країни, в якій придбано виріб, якщо вони передбачені.

RU ИНСТРУКЦИЯ ПО ЭКСПЛУАТАЦИИ

ВАЖНО! ВНИМАТЕЛЬНО ПРОЧИТАЙТЕ ИНСТРУКЦИЮ И СОХРАНИТЕ ЕЕ ДЛЯ ПОСЛЕДУЮЩИХ КОНСУЛЬТАЦИЙ.

ВНИМАНИЕ: ЧТОБЫ ИЗБЕЖАТЬ РИСКА УДУШЬЯ, УДАЛИТЕ ПЛАСТИКОВУЮ ОБЁРТКУ ПЕРЕД ИСПОЛЬЗОВАНИЕМ ИЗДЕЛИЯ. ДАННУЮ ПЛАСТИКОВУЮ КРЫШКУ СЛЕДУЕТ УТИЛИЗИРОВАТЬ ИЛИ ХРАНИТЬ В НЕДОСТУПНОМ ДЛЯ МЛАДЕНЦЕВ И ДЕТЕЙ МЕСТЕ.

- **ВНИМАНИЕ: Не используйте данное изделие без предварительного ознакомления с инструкцией по эксплуатации.**
- Только для домашнего использования.
- **ВНИМАНИЕ:** Опасайтесь риска получения ожогов от сигарет, открытого огня и других источников тепла, таких как электрические или газовые плиты и т.д., расположенных в непосредственной близости от изделия.
- **ВНИМАНИЕ: Запрещается использовать коляску с поврежденными, оторванными или недостающими частями.**

Изделие следует всегда размещать на горизонтальной поверхности.

- **ВНИМАНИЕ:** Не размещайте изделие рядом с другими изделиями, которые могут представлять опасность удушья или удушения, например, с веревками, кабелями/шторными шнурами и т.д.
- Чтобы избежать риска удушения, никогда не давайте ребенку и не кладите рядом с ним предметы со шнурами.
- Никогда не оставляйте изделие на наклонной поверхности, когда ребенок находится внутри. Детям не разрешается играть рядом с этим изделием без присмотра взрослых.
- **ВНИМАНИЕ: Нахождение каких-либо посторонних предметов внутри изделия может привести к удушью.**
- Все монтажные соединения всегда должны быть надёжно затянуты. Следите за тем, чтобы винты не были ослаблены, так как ребенок может застрять в них частями тела или одеждой (например, шнурками, украшениями, ремешками от сосок и т.п.), в результате чего возникает риск удушения.
- Используйте только матрас, который входит в комплект, или запасные матрасы, утвержденные компанией Artsana.
- **ВНИМАНИЕ:** НЕ ИСПОЛЬЗУЙТЕ изделие, если часть деталей сломана, порвана или отсутствует. При необходимости обратитесь в компанию Artsana SPA для по-

лучения запасных частей и инструкций по эксплуатации.
- Не заменяйте отсутствующие, поврежденные или сломанные детали на неоригинальные или не одобренные компанией Artsana SPA.
- Используйте только утвержденные производителем запасные части.
- **ВНИМАНИЕ:** Ознакомьтесь с инструкцией по эксплуатации, чтобы увидеть список компонентов. Периодически осматривайте изделие, чтобы убедиться в отсутствии ослабленных винтов, повреждений или утери компонентов.
- **ВНИМАНИЕ:** Всегда используйте все требуемые детали для любой конфигурации применения.
- Убедитесь, что пользователи изделия знакомы с принципом его работы в соответствии с инструкциями производителя.
- **ВНИМАНИЕ:** Изделие пригодно к использованию только в том случае, если блокировочные механизмы закреплены. Перед использованием тщательно проверьте, чтобы они были надежно закреплены.
- Все операции по раскладыванию и регулировке изделия, а также по установке аксессуаров, должны проводиться только взрослыми лицами.
- Не перемещайте кроватку с ребёнком внутри.
- Не используйте продукт одновременно для нескольких детей.
- Длительное пребывание на солнце может привести к изменению оттенков цвета изделия. Если изделие долгое время находился под воздействием высоких температур, подождите несколько минут, прежде чем укладывать в него ребенка.

КОНФИГУРАЦИЯ «ЛЮЛЬКА» МЕРЫ ПРЕДОСТОРОЖНОСТИ

- **ВНИМАНИЕ:** Данный товар предназначен для детей в возрасте от 0 до 5-6 месяцев с весом не более 9 кг.
- **ВНИМАНИЕ: Не используйте изделие в такой конфигурации, как только ребенок научится сидеть, становиться на колени или вставать.**
- **ВНИМАНИЕ:** Не кладите в кроватку более одного матраса. Используйте только матрас, поставляемый в комплекте с изделием.
- **ВНИМАНИЕ:** Когда ребенок находится в кроватке, установленной в режиме «люлька», без присмотра, всегда проверяйте, чтобы бортик был поднят, зафиксирован в закрытом положении и находился на одной линии с верхним краем люльки.
- **ВНИМАНИЕ: Используйте только матрас, поставляемый в комплекте с этой люлькой; не кладите второй матрас — существует риск удушья.**
- Во время использования изделия, особенно в режиме «люлька», необходимо всегда фиксировать колеса.

- **ВНИМАНИЕ:** Изделие можно использовать только с кроватями и/или матрасами с прямыми боковыми краями. Запрещается использовать изделие с круглыми кроватями и/или матрасами, а также с водяными матрасами.
- Крепежные ремни входят в комплект поставки. НЕЛЬЗЯ использовать другие крепежные системы.
- При использовании в режиме «Совместный сон» (крепление к кровати родителей) люлька никогда не должна быть наклонена.
- Чтобы предотвратить риск удушья в результате застревания головы, люлька в режиме «Совместный сон» (крепление к кровати родителей) должна быть надлежащим образом закреплена к родительской кровати с помощью крепежных ремней, как это описано в инструкции по эксплуатации.
- В режиме «Совместный сон (крепление к кровати родителей)» между нижней частью люльки и матрасом родительской кровати никогда не должно быть пустого пространства.
- Перед использованием в режиме «Совместный сон (крепление к кровати родителей)» убедитесь, что изделие правильно расположено и закреплено.
- Чтобы избежать риска удушья, перед каждым использованием проверяйте прочность крепления, пытаясь отодвинуть люльку от родительской кровати.
- Если между нижней частью люльки «Совместный сон» и матрасом родителей имеются зазоры, НЕ используйте изделие.
- **ВНИМАНИЕ:** Прежде чем укладывать ребенка в люльку, когда изделие находится в режиме «совместного сна» (крепление к кровати родителей), убедитесь, что крепежные ремни надежно закреплены и хорошо натянуты. Изделие необходимо закрепить на каркасе родительской кровати, при этом между нижней частью люльки и матрасом родителей не должно быть зазоров.
- Не заполняйте возможные зазоры или щели между матрасом родительской кровати и люльки подушками, одеялами, простынями или любыми материалами, которые могут создать риск удушья.
- **ОПАСНО! Всегда полностью поднимайте откидную боковую стенку, когда она не прикреплена к родительской кровати.**
- **ВНИМАНИЕ: Во избежание риска удушения ребёнка, верхний край опущенной стенки кроватки (со стороны родительской кровати) не должен располагаться выше матраса родителей.**
- **ВНИМАНИЕ: Во избежание риска удушения системы крепления к кровати родителей должны быть расположены за пределами колыбели и как можно дальше от неё.**
- Не используйте изделие без каркаса.
- Держите крепежные ремни вне

досягаемости детей.

- Во время сна младенцы могут задохнуться из-за мягкого постельного белья и одеял. Не кладите подушки или подобные предметы под новорожденных, чтобы повысить комфорт во время сна.
- Используйте люльку в режиме «Совместный сон (крепление к кровати родителей)» только с кроватями размеров, указанных на рисунке, приведенном в начале руководства.
- Не помещайте в изделие ничего, что может уменьшить его глубину.
- Чтобы ребенок не застрял, не ставьте люльку рядом со стенами или препятствиями.
- Не оставляйте внутри изделия мелкие предметы, которые ребенок может проглотить.
- Не используйте с изделием аксессуары, не предоставленные производителем.
- Не регулируйте изделие, когда в нем находится ребенок.
- **ВНИМАНИЕ:** Во время использования следите за тем, чтобы простыни, одеяла и т.п. не попадали в пространство люльки.
- Когда изделие не используется, храните его в недоступном для детей месте.

КОНФИГУРАЦИЯ ДЛЯ СОВМЕСТНОГО СНА (КРЕПЛЕНИЕ ЛЮЛЬКИ К КРОВАТИ)

Люльку можно прикрепить к кровати родителей (режим «Совместный сон»).

- **ВНИМАНИЕ – ВАЖНО ДЛЯ БЕЗОПАСНОСТИ ВАШЕГО РЕБЁНКА:** Данный режим разрешен только для тех типов кроватей, которые позволяют соблюдать все условия, описанные в данной инструкции.
- В частности, опущенная боковина люльки всегда должна прилегать к матрасу родителей, который, в свою очередь, должен быть на одном уровне с боковиной люльки (или, в крайнем случае, находиться чуть выше). (Рис. 19). Кроме того, люльку необходимо закрепить на каркасе родительской кровати или на опоре матраса (решетке или реечной основе).
- **ВНИМАНИЕ:** Убедитесь, что каркас люльки в конфигурации Co-Sleeping и родительская кровать не мешают друг другу.
- **ВНИМАНИЕ:** Во время использования следите за тем, чтобы простыни, одеяла и т.п. не занимали пространство в люльке.
- **ВНИМАНИЕ:** Используйте колыбель с опущенным бортиком только в конфигурации «Приставная кроватка».
- **ВНИМАНИЕ:** Верхняя часть матраса взрослой кровати должна быть выше или на одном уровне с бортиком люльки. В противном случае воспользуйтесь системой регулировки, чтобы создать такие условия.
- **ВНИМАНИЕ:** Перед каждым использованием всегда проверяйте, чтобы между матрасом

родительской кровати и бортиком люльки не было пустого пространства. В противном случае натяните ремни для восстановления правильного положения. Проверяйте, чтобы бортик всегда можно было свободно опустить и поднять по всей его длине.

- **ВНИМАНИЕ:** Когда изделие используется в режиме «совместного сна» (крепление к кровати), его всегда следует устанавливать вдоль длинной стороны, обеспечивающей доступ к кровати. НЕ устанавливайте изделие у изножья или у изголовья кровати.

КОНФИГУРАЦИЯ «ДЕТСКАЯ КРОВАТКА»
МЕРЫ ПРЕДОСТОРОЖНОСТИ

- **ВНИМАНИЕ:** Изделие разрешается использовать для детей возрастом 0 – 4 лет.
- Не оставляйте внутри изделия мелкие предметы, которые могут вызвать удушье или привести к удушению.
- Когда ребёнок находится в кроватке без присмотра, убедитесь в том, что защитный бортик поднят и заблокирован в закрытом положении на одном уровне с верхним периметром изделия.
- В мягкой постели новорожденные могут задохнуться . Не подкладывайте под спящего грудного ребёнка подушки или подобные предметы для улучшения комфорта.
- Не оставляйте внутри мелкие предметы, которые могут вызвать удушье или стать причиной удушения.
- **ВНИМАНИЕ:** Снимите ремни с кровати родителей и положите их в недоступное для ребёнка место.
- **ВНИМАНИЕ:** Если ребёнок способен перелезть через бортики, кроватку больше использовать нельзя.

КОНФИГУРАЦИЯ «ДИВАНЧИК»

- **ВНИМАНИЕ:** НЕ размещайте данное изделие рядом с окном, где шнуры от жалюзи или штор могут привести к удушению ребёнка.
- НЕ устанавливайте это изделие рядом с окном, так как оно может быть использовано ребенком в качестве опоры и привести к падению ребенка из окна.
- Учитывайте возможный риск возгорания, создаваемый открытым огнём и другими источниками тепла, расположенными вблизи изделия.

EN17191:2021

СОВЕТЫ ПО УХОДУ

Для периодической очистки от пыли рекомендуется взять салфетку из сверхтонкой ткани или хорошо отжатую хлопчатобумажную салфетку, чтобы с нее не капала вода, и аккуратно протереть ею поверхность.

Немедленно очищайте любые пятна. Использование химических растворителей, таких как спирт или дезинфицирующие средства, строго запрещено.

Для стирки чехлов соблюдайте инструкции, приведённые на этикетке.



Стирать максимум 30°


Не отбеливать


Нельзя выжимать и сушить в стиральной машине


Не гладить


Не подвергать химчистке

ЗАПРАВКА КРОВАТИ
Кроватку можно открепить от родительской кровати, чтобы упростить ежедневную уборку кровати. Достаточно расстегнуть серые пряжки.

При последующем прикреплении снова натяните ремни, чтобы гарантировать правильное и надёжное крепление кроватки к родительской кровати. Убедитесь, что все пункты, описанные ранее в разделе «Режим совместного сна (крепление к кровати)», соблюдены.

ГАРАНТИЯ
На данное изделие предоставляется гарантия на случай любого несоответствия в нормальных условиях использования в соответствии с инструкцией по эксплуатации. Гарантия не будет действительна в случае ущерба, обусловленного несоответствующим использованием, изнашиванием или непредвиденными обстоятельствами. Срок гарантии в отношении несоответствия товара требованиям определяется в соответствии с конкретными положениями национального законодательства, действующего в стране покупки, если таковые предусмотрены.

SV BRUKSANVISNING

VIKTIGT! LÄS NOGGRANT OCH SPARA FÖR FRAMTIDA BRUK.

VARNING! FÖR ATT FÖRHINDRA KVÄVNINGSRISK SKA PLASTHÖLJET AVLÄGSNAS INNAN PRODUKTEN ANVÄNDS. DETTA PLASTHÖLJE SKA FÖRSTÖRAS ELLER FÖRVARAS UTOM RÄCKHÅLL FÖR BEBISAR OCH BARN.

- **VARNING: Använd inte denna produkt utan att först ha läst bruksanvisningen.**
- Bara för användning i hemmet.
- **VARNING:** Var uppmärksam på risken för brännskador från cigaretter, fria lågor och andra värmekällor som elvärmare, gasvärmare etc. i närheten av produkten.
- **VARNING: Använd inte produkten om någon del är trasig, söndersliten eller fattas. Produkten ska alltid ställas på ett plant underlag.**
- **VARNING:** Placera inte produkten i närheten av andra föremål som kan utgöra en kvävnings- eller strypningsrisk, till exempel snören, sladdar, gardinsnören osv.
- Ge aldrig barnet några föremål som har snören, och se till att sådana föremål inte finns i närheten av barnet, för att undvika risk för strypning.
- Låt inte produkten stå på ett lutande golv när barnet ligger däri. Barn får inte leka i närheten av produkten utan tillsyn.
- **VARNING: Att lägga andra föremål inuti produkten kan orsaka risk för kvävning.**
- Alla monteringsdetaljer måste alltid vara ordentligt åtdragna. Var uppmärksam på eventuella lösa skruvar, eftersom ett barn kan fastna med kroppsdelar eller kläder (t.ex. skosnören, halsband, nappremmar m.m.) och därmed utsättas för strypningsrisk.
- Använd endast madrassen som medföljer produkten eller eventuella ersättningsmadrasser som är godkända av Artsana.
- **VARNING:** ANVÄND INTE produkten om någon del är trasig, söndersliten eller saknas. Kontakta Artsana SPA för reservdelar och bruksanvisning om nödvändigt.
- Byt inte ut delar som saknas, är skadade eller söndriga mot komponenter som inte är original och som inte är godkända av Artsana SPA.
- Använd endast reservdelar som godkänts av tillverkaren.
- **VARNING:** Läs bruksanvisningen för en lista över komponenterna. Kontrollera produkten regelbundet för att försäkra dig om att inga delar är lösa, skadade eller saknas.
- **VARNING:** Använd alltid alla delar som förutses i de olika utförandena.
- Försäkra dig om att alla som använder produkten känner till exakt hur den fungerar i enlighet med tillverkarens anvisningar.

- **VARNING:** Produkten är inte klar för användning förrän alla spärrmekanismer är inkopplade. Kontrollera noga att de är inkopplade före användning.
- Endast vuxna personer får lov att fälla ut, justera, spänna fast och ställa upp produkten.
- Flytta inte produkten när barnet ligger i produkten.
- Använd inte produkten för mer än ett barn åt gången.
- Om produkten lämnas en längre tid i solen kan den få färgförändringar. Om produkten har varit utsatt för höga temperaturer under en längre tid ska man vänta några minuter innan man lägger ned barnet i den.

UTFÖRANDE SOM VAGGA VARNING

- **VARNING:** Produkten är avsedd att användas för barn i åldern 0–5/6 månader med en maximal vikt på 9 kg.
- **VARNING: Sluta använda produkten i detta utförande så snart barnet kan sitta, stå på knäna eller ställa sig upp.**
- **VARNING:** Använd inte mer än en madrass på insidan av produkten. Använd endast madrassen som medföljer produkten.
- **VARNING:** När barnet är i produkten i utförandet "som vagga" utan tillsyn ska du alltid försäkra dig om att gaveln är höjd och låst i det stängda läget, i höjd med vaggans övre kant.
- **VARNING: Använd bara madrassen som säljs tillsammans med denna vagga. Lägg inte dit en extramadrass eftersom det utgör risk för kvävning.**
- När produkten används, särskilt i utförandet "som vagga", ska hjulen alltid vara låsta.
- **VARNING:** Produkten får bara användas med sängar och/eller madrasser med raka kanter. Produkten får inte användas med rund säng och/eller madrass eller vattensäng.
- Fästremmarna ingår i förpackningen. Andra fästsystem får INTE användas.
- När vaggan används i utförandet "Co-Sleeping" (som sidosäng) får den aldrig vara lutad.
- För att förebygga risken för kvävning på grund av att barnets huvud fastnar måste vaggan i utförandet "Co-Sleeping" (som sidosäng) fästas ordentligt vid föräldrarnas säng med hjälp av fästremmarna enligt anvisningarna i bruksanvisningen.
- Det får aldrig finnas mellanrum mellan undersidan av vaggan i utförandet "Co-Sleeping" (som sidosäng) och madrassen på föräldrarnas säng.
- Före användning i utförandet "Co-Sleeping" (som sidosäng) ska man kontrollera att produkten är korrekt fastsatt och rätt placerad.
- För att undvika kvävningsrisk bör du kontrollera att fästsystemet sitter fast ordentligt före varje användning genom att försöka skjuta vaggan bort från föräldrarnas säng.
- Om det finns mellanrum mellan

den nedre delen av vaggan Co-Sleeping och föräldrarnas madrass, ska produkten INTE användas.

- **VARNING:** Innan du lägger barnet i vaggan när produkten är i utförandet "Co-Sleeping" (som sidosäng) ska du kontrollera att fästremmarna sitter ordentligt fast och är ordentligt åtdragna. Produkten ska fästas vid föräldrarnas sängram, och det får inte finnas något mellanrum mellan den nedre delen av vaggan Co-Sleeping och föräldrarnas madrass.
- Fyll inte eventuella utrymmen eller öppningar mellan föräldrarnas madrass och vaggan med kuddar, täcken, lakan eller annat material som kan orsaka risk för kvävning.
- **FARA! Fäll alltid upp den nedfällbara gaveln helt när den inte är fäst vid vuxensängen.**
- **VARNING: För att undvika risken att barnet stryps får inte den övre kanten på vaggans nedsänkta gavel (ovansidan av vaggans kant som är i kontakt med föräldrarnas madrass) vara högre än ovansidan på föräldrarnas madrass.**
- **VARNING: För att undvika risken att barnet stryps ska systemen för fastsättning vid sängen alltid hållas på avstånd från och utanför vaggan.**
- Produkten får inte användas utan dess stomme.
- Förvara fästremmarna på säkert avstånd från barn.
- Nyfödda barn kan kvävas av lakan och mjuka täcken. Undvik att lägga kuddar och liknande föremål under nyfödda barn för att de ska sova mer bekvämt.
- I utförandet "Co-Sleeping" (som sidosäng) får vaggan bara användas med en säng vars mått överensstämmer med de som anges på referensritningen i början av bruksanvisningen.
- Lämna inga föremål inuti produkten som gör att den blir mindre djup.
- För att undvika att barnet fastnar får vaggan inte ställas nära väggar eller hinder.
- Lämna aldrig kvar i produkten några små föremål som kan sväljas.
- Fästa inga tillbehör på produkten som inte kommer från produktens tillverkare.
- Gör inga justeringar på produkten när barnet befinner sig i den.
- **VARNING:** Under användning, försäkra dig om att lakan, täcken m.m. inte hamnar inom vaggans område.
- Håll produkten utom räckhåll för barn när den inte används.

UTFÖRANDET CO-SLEEPING (FÄSTA VAGGAN PÅ SÄNGEN)

Vaggan kan sättas fast på föräldrarnas säng (utförandet Co-Sleeping).

- **VARNING – VIKTIGT FÖR DITT BARNS SÄKERHET:** Detta utförande är endast tillåtet med de sängmodeller som uppfyller alla villkor som beskrivs i bruksanvisningen.
- I synnerhet måste vaggans nedfällda gavel alltid placeras intill föräldrarnas madrass, som i sin tur måste ligga i linje med vaggans sida (el-

ler vara en aning högre). (Fig. 19). Dessutom ska vaggan kunna sättas fast på föräldersängens stomme eller vid madrasstödet (resårbotten eller ribbotten).

- **VARNING:** När vaggan är i utförande co-sleeping ska du kontrollera att dess stomme inte kommer i kontakt med föräldrarnas madrass.
- **VARNING:** Under användning, försäkra dig om att lakan, täcken m.m. inte hamnar inom vaggans område.
- **VARNING:** Vaggan ska bara användas med sänkt gavel i läget co-sleeping.
- **VARNING:** Den övre delen av madrassen i vuxensängen ska vara högre än eller vara på samma höjd som vaggans gavel. Använd annars justeringssystemet för att uppnå detta tillstånd.
- **VARNING:** Före varje användning ska man alltid kontrollera att det inte finns något utrymme mellan föräldrarnas säng och vaggans gavel. Justera annars remmarna genom att dra i dem tills detta villkor uppfylls. Kontrollera att gaveln alltid är fri att kunna sänkas och höjas till ändläge.
- **VARNING:** När produkten används i utförandet "Co-Sleeping" (som sidosäng) ska den alltid monteras på sängens långsida. Produkten får INTE monteras vid sängens fot eller huvud.

UTFÖRANDE SOM BARNSÄNG VARNING

- **VARNING:** Användning av produkten tillåts för barn mellan 0 – 4 år.
- Lämna inte några små föremål inuti produkten som kan orsaka kvävning eller strypning.
- När barnet är utan tillsyn i produkten ska du alltid försäkra dig om att gaveln är höjd och låst i stängningsläge och att den är i höjd med produktens övre omkrets.
- Nyfödda barn kan kvävas i en mjuk säng. Undvik att lägga kuddar eller liknande föremål under ett nyfött barn som sover för att det ska ligga mer bekvämt.
- Lämna inga små föremål inuti produkten eftersom de kan orsaka kvävning eller strypning.
- **VARNING:** Ta bort remmarna från vuxensängen och lägg dem på en plats utom räckhåll för barn.
- **VARNING:** Om barnet kan klättra över kanterna ska man sluta använda sängen.

UTFÖRANDE SOM SOFFA

- **VARNING:** Denna produkt får INTE ställas nära ett fönster där snören från persienner eller gardiner kan utgöra en stryprisk för barnet.
- Ställ INTE denna produkt i närheten av fönster eftersom barnet kan använda den som trappsteg och orsaka att barnet faller ut genom fönstret.
- Var uppmärksam på risken om öppen eld eller andra heta värmekällor finns i närheten av produkten.

EN 17191:2021

SKÖTSELRÅD

För regelbunden dammavtorkning rekommenderar vi att använda en duk av ultrafint tyg eller en duk av ren bomull som är ordentligt urvriden så att den inte droppar, och försiktigt torkar av ytan med den. Torka omedelbart bort eventuella fläckar. Det är strängt förbjudet

att använda kemiska lösningsmedel såsom alkohol eller desinfektionsmedel.

För att tvätta tyget, följ noga anvisningarna på tvättrådsetiketten.



Tvätta i vatten högst 30°C


Blek inte


Torktumla inte


Stryk inte


Kemtvätta inte

BÄDDA SÄNGEN
Vaggan kan lossas från föräldersängen för att lättare kunna bädda sängen. Det räcker att lossa de grå spännena..

När vaggan sedan spänns fast igen ska man dra i remmarna igen för att försäkra sig om att vaggan sitter fast ordentligt vid föräldersängen. Se noga till att alla punkter som beskrivs ovan i avsnittet "Utförande som Co-Sleeping (som sidosäng)" respekteras.

GARANTI
Produkten omfattas av garanti mot alla fabrikationsfel vid normal användning av produkten i enlighet med bruksanvisningen. Garantin gäller således inte vid skada som orsakats av felaktig användning, slitage eller olycka. Vad gäller garantiperioden för fabrikationsfel hänvisas till de särskilda bestämmelserna i de nationella lagar som gäller i det land där produkten köpts, i tillämpliga fall.

NO **BRUKERVEILEDNING**

VIKTIG! LES NØYE OG OPPBEVAR FOR FREMTIDIG BRUK.

ADVARSEL: FOR Å UNNGÅ FARE FOR KVELING, MÅ DU FJERNE DEKSELET I PLAST FØR DU TAR I BRUK PRODUKTET. DETTE PLASTDEKSELET BØR ØDELEGGES ELLER HOLDES PÅ SIKKER AVSTAND FRA BARNA OG NYFØDTE.

- **ADVARSEL: Produktet må ikke brukes før du har lest bruksanvisningen.**
- Kun for bruk i hjemmet.
- **ADVARSEL:** Vær oppmerksom på risikoen for brannsår fra sigaretter, åpne flammer eller andre varmekilder slik som elektriske ovner, gassovner osv. i nærheten av produktet.
- **ADVARSEL: Bruk ikke vognen dersom deler av den er ødelagt, er revet opp eller mangler helt. Produktet må alltid plasseres på et horisontalt underlag.**
- **ADVARSEL:** Ikke plasser produktet i nærheten av andre gjenstander som kan utgjøre en fare for kvelning, for eksempel snorer, ledninger, gardinsnorer osv.
- For å unngå fare for kveling, må en hverken gi barnet gjenstander med snorer eller plassere barnet ved siden av gjenstander med snorer.
- La aldri produktet stå på et skjevt underlag når barnet ligger i det. La ikke barna leke i nærheten av produktet når de ikke passes på.
- **ADVARSEL: Plasseringen av et hvilket som helst ekstra produkt i barnesengen medfører fare for kveling.**
- Alle koblinger for montering må alltid strammes riktig. Vær oppmerksom på eventuelle løse skruer, barnet kan sette seg fast med kroppsdeler eller klær (for eksempel skolisser, halskjeder, snorer på smokker osv.), noe som kan utgjøre en kvelningsfare.
- Bruk kun madrassen som leveres sammen med produktet eller eventuelle madrasser som inngår blant reservedelene som er godkjente av Artsana.
- **ADVARSEL:** BRUK IKKE produktet dersom deler av det er ødelagt, revet opp eller mangler helt. Ta kontakt med Artsana SPA for reservedeler og brukerveiledning, dersom nødvendig.
- Skift ikke ut deler som mangler, er skadde eller ødelagte med ikke-originale deler uten at disse er godkjente av Artsana SPA.
- Bruk kun reservedeler som er levert eller godkjent av produsenten.
- **ADVARSEL:** Les bruksanvisningen for en liste over komponentene. Produktet må med jevne mellomrom inspiseres for å være sikker på at det ikke finnes løse, skadde komponenter eller komponenter som mangler helt.
- **ADVARSEL:** Bruk alltid alle delene som kreves for hver brukerkonfigurasjon.

- Påse at de som bruker produktet har god kunnskap om hvordan det fungerer, i overensstemmelse med instruksene til produsenten.
- **ADVARSEL:** Produktet er klart til bruk kun når alle blokkeringsmekanismene er innkoplet. Kontroller nøye at disse er godt festet før bruk.
- Alle operasjonene for åpning og regulering, feste og posisjonering av produktet må utføres av en voksen.
- Produktet må ikke flyttes mens barnet ligger i det.
- Produktet må kun benyttes av ett barn om gangen.
- Dersom produktet utsettes for sol over lenger tid kan det oppstå endringer i fargetonene. Etter langvarig eksponering av produktet ved høye temperaturer må du vente i noen minutter før du legger ned barnet.

KONFIGURASJON AV VUGGEN ADVARSLER

- **ADVARSEL:** Produktet er beregnet på babyer i alderen 0 til 5/6 måneder, med en maksimal vekt på 9 kg.
- **ADVARSEL: Slutt å bruke produktet i denne konfigurasjonen så snart barnet kan sitte, stå på knærne eller dra seg opp.**
- **ADVARSEL:** Ikke bruk mer en én madrass i produktet. Bruk kun madrassen som leveres sammen med produktet.
- **ADVARSEL:** Når barnet ligger uten oppsyn når produktet er i "modaliteten vugge", må du alltid forsikre deg om at kanten er hevet og blokkert i lukket posisjon, og at den står på linje med vuggens øvre omkrets.
- **ADVARSEL: Bruk kun madrassen som selges sammen med denne vuggen, ikke tilfør en ekstra madrass, fare for kvelning.**
- Når produktet er i bruk, spesielt når det brukes i "konfigurasjonen vugge", må hjulene alltid være blokkerte.
- **ADVARSEL:** Produktet kan kun benyttes sammen med senger og/eller madrasser med rette sider. Det er forbudt å bruke produktet med senger og/eller madrasser som er runde, vannmadrasser.
- Festestroppene følger med i pakken. Det må IKKE brukes andre systemer for feste.
- Når vuggen brukes i "modaliteten Co-Sleeping" (festet til sengen), må den aldri være vippet opp.
- For å forhindre kvelningsfare ved at barnets hode setter seg fast, må vuggen i "modaliteten Co-Sleeping" (festet til sengen), festes ordentlig til foreldrenes seng med festestroppene, slik det er beskrevet i bruksanvisningen.
- I "modaliteten Co-Sleeping (festet til sengen)" må det aldri være et åpent rom mellom den nedre delen av vuggen og foreldrenes madrass.
- Før bruk i "modaliteten Co-Sleeping (festet til sengen)", må du kontrollere at produktet er riktig festet og posisjonert.
- For å unngå kvelningsfare må du kontrollere at festesystemet sitter godt før hver bruk ved å prøve å skyve vuggen bort fra foreldrenes seng.

- Hvis det er mellomrom mellom den nederste delen av Co-Sleeping-vuggen og foreldrenes madrass, må du IKKE bruke produktet.
- **ADVARSEL:** Før du legger barnet i vuggen når produktet er i "modaliteten Co-Sleeping (festet til sengen)", må du kontrollere at festestroppene er riktig festet og godt strammet. Produktet må festes til rammen på foreldrenes seng, og det må ikke være mellomrom mellom den nederste delen av Co-Sleeping-vuggen og foreldrenes madrass.
- Ikke fyll eventuelle mellomrom eller sprekker mellom foreldres madrass og vuggen med puter, tepper, laken eller annet materiale som kan skape fare for kvelning.
- **FARE! Løft alltid den nedfellbare sengekanten helt opp når den ikke er festet til de voksnes seng.**
- **ADVARSEL: For å unngå fare for at barnet kveles på den øvre delen av produktet som kommer i kontakt med foreldrenes seng, må den øvre kanten til den nedfelte siden til produktet ikke være høyere enn den øvre overflaten til foreldrenes madrass.**
- **ADVARSEL: For å unngå risiko for at barnet kveles, må festesystemet til de voksnes seng alltid holdes på god avstand og utenfor barnesengen.**
- Bruk ikke produktet uten rammen.
- Hold stroppene som fester produktet utenfor barnas rekkevidde.
- Nyfødte kan kveles av sengetøy og myke tepper. Unngå å plassere puter eller lignende under de nyfødte for å bedre komforten mens de sover.
- Bruk vuggen i "modaliteten Co-Sleeping (feste til sengen)" kun med senger som har dimensjonene som er indikerte i figuren for referanse framme i manualen.
- La det ikke ligge gjenstander i produktet som reduserer dens dybde.
- For å unngå at barnet setter seg fast, må du ikke plassere vuggen i nærheten av vegger eller hindringer.
- La det ikke ligge små gjenstander internt i produktet som barnet kan svelge.
- Bruk ikke tilbehør som ikke er levert av produsenten.
- Ikke foreta justeringer av produktet mens barnet befinner seg i det.
- **ADVARSEL:** Ved bruk må en forsikre seg om at laken, tepper, osv. ikke fyller plassen i vuggen.
- Når produktet ikke er i bruk, må det holdes utenfor barnas rekkevidde.

KONFIGURASJONEN CO-SLEEPING (FESTE AV VUGGEN TIL SENGEN)

Det er mulig å feste vuggen til foreldrenes seng (modaliteten Co-Sleeping).

- **ADVARSEL – VIKTIG FOR DERES BARNS SIKKERHET:** Denne modaliteten er kun tillatt med senger som oppfyller kravene beskrevet i manualen.
- Spesielt må den nedsenkede kanten til vuggen alltid ligge inntil foreldrenes madrass, som igjen må ligge på linje med vuggens side (eller ligge litt høyere). (Fig. 19). I

tillegg må vuggen kunne festes til strukturen til foreldrenes seng eller til madrassens støtte (nett eller ribber).

- **ADVARSEL:** Kontroller at strukturen til den lille sengen i modaliteten Co-Sleeping ikke er til hindring for foreldrenes seng.
- **ADVARSEL:** Ved bruk må en forsikre seg om at laken, tepper, osv. ikke fyller plassen i vuggen.
- **ADVARSEL:** Det er kun i modaliteten co-sleeping at langsiden benyttes i nedfelt posisjon.
- **ADVARSEL:** Den øvre delen av madrassen på de voksnes seng må være høyere eller på samme nivå som sengekanten på vuggen. Hvis ikke, bruk systemet for å regulere for å oppnå dette.
- **ADVARSEL:** Før bruk må en alltid kontrollere at det ikke finnes åpent rom mellom foreldrenes madrass og langsiden på vuggen. Ellers må du regulere stroppene ved å dra i de helt til tillatt tilstand gjenopprettes. Kontroller at langsiden alltid er fri og klar for å brettes ned og heves langs hele dens lengde.
- **ADVARSEL:** Når produktet benyttes i "modaliteten co-sleeping (festet til sengen)", må det alltid monteres på langsiden for tilgang til sengen. Produktet må IKKE installeres ved føttene eller sengenes hode.

KONFIGURASJON BARNESENG ADVARSLER

- **ADVARSEL:** Produktet kan brukes av ett barn i alderen 0 – 4 år.
- Ikke la det ligge små gjenstander i barnesengen, disse kan føre til at barnet ikke får puste eller kveles.
- Når barnet ligger uten tilsyn i produktet, må du alltid påse at kanten er hevet og blokkert i posisjonen for lukning og at den er jevn med den øvre omretsen til produktet.
- Nyfødte kan kveles på den myke sengen. Unngå å plasser puter eller lignende gjenstander for å gjøre det bekvemt under babyen som sover.
- Ikke la det ligge små gjenstander i barnesengen, disse kan føre til at barnet ikke får puste eller kveles.
- **ADVARSEL:** Fjern stroppene fra foreldrenes seng og plasser de på en plass hvor barnet ikke kan nå tak i de.
- **ADVARSEL:** Dersom barnet er i stand til å klatre over kantene, må ikke sengen brukes lenger.

KONFIGURASJON AV SOFA

- **ADVARSEL:** Plasser IKKE dette produktet i nærheten av et vindu der snorer fra persienner eller gardiner kan kvele barnet.
- Plasser IKKE dette produktet i nærheten av et vindu, siden barnet kan bruke det for å klatre opp og falle ut av vinduet.
- Vær oppmerksom på risikoen dersom det finnes åpen ild eller andre varmekilder i nærheten av produktet.

EN17191:2021

RÅD FOR Å BEVARE MADRASSEN I GOD STAND

For regelmessig fjerning av støv anbefaler vi at du bruker en klut av svært fint stoff eller en klut av ren bomull som er godt vridd, slik at den ikke drypper, og forsiktig tørker over overflaten.
Fjern flekker umiddelbart. Det er strengt forbudt å bruke kjemiske løsemidler som alkohol eller desinfeksjonsmidler.

Ved vask av stoffene må instruksene som indikeres på etiketten følges nøye.



Vask i vann maksimalt 30°C


Ikke tilsett blekemiddel


Må ikke tørkes mekanisk


Må ikke strykes


Må ikke renses

HVORDAN RE OPP SENGEN
Det er mulig å fjerne den lille sengen fra foreldrenes seng for å gjøre det enklere å re opp sengen. Du trenger bare å løsne de grå spennene.

Når den lille sengen på nytt skal festes til foreldrenes seng, dra på nytt i stroppene for å garantere at den lille sengen sitter riktig og godt fast til foreldrenes seng. Vær oppmerksom på at alle punktene som tidligere er beskrevet i avsnittet "Modaliteten Co-Sleeping (Feste til sengen)" respekteres.

GARANTI
Produktet garanteres mot manglende samsvar under normale bruksforhold i henhold til det som forutsettes i brukerveiledningen. Garantien vil ikke gjelde dersom skadene skyldes uriktig bruk, slitasje eller ulykkeshendelser. Når det gjelder garantiens varighet ved konformitetsfeil vises det til det reglene i de nasjonale forskriftene i landet hvor produktet kjøpes.

FI KÄYTTÖOHJEET

TÄRKEÄÄ! LUE HUOLELLISESTI JA SÄILYTÄ VASTAISUUDEN VARALLE.

VAROITUS: TUKEHTUMISEN ESTÄMISEKSI POISTA MUOVISUOJUS ENNEN TUOTTEEN ENSIMMÄISTÄ KÄYTTÖKERTAA. MUOVISUOJUS ON HÄVITETTÄVÄ TAI PIDETTÄVÄ LOITOLLA VASTASYNTYNEIDEN JA LASTEN ULOTTUVILTA.

- **HUOMIO: Älä käytä tätä tuotetta, jos et ole lukenut käyttöohjeita ennalta.**
- Ainoastaan kotikäyttöön.
- **VAROITUS:** Huomaa, että tuotteen läheisyydessä palavat savukkeet, avotuli ja muut lämmönlähteet kuten esimerkiksi sähkö- tai kaasulämmittimet ja muut vastaavat voivat aiheuttaa vaaratilanteita.
- **VAROITUS: Älä käytä tuotetta, jos sen jotkin osat ovat rikki, repeytyneet tai niitä ei ole. Tuote on asetettava aina vaakasuoralle pinnalle.**
- **VAROITUS:** Älä sijoita tuotetta sellaisen tuotteen lähelle, joka voi aiheuttaa tukehtumis- tai kuristumisvaaran, kuten narut, johdot tai verhojen nyörit jne.
- Kuristumisvaaran välttämiseksi lapselle ei saa koskaan antaa, eikä hänen läheisyyteensä saa asettaa esineitä, joissa on narumaisia osia.
- Älä jätä tuotetta koskaan kaltevalle tasolle, jos lapsi on sen sisällä. Lapsien ei saa antaa leikkiä ilman valvontaa tuotteen läheisyydessä.
- **VAROITUS: Minkä tahansa ylimääräisen tuotteen laittaminen tuotteen sisälle saattaa aiheuttaa tukehtumisen.**
- Kaikki kiinnitysosat on aina kiristettävä kunnolla. Tarkista, ettei ruuveja ole löystynyt, sillä lapsi voi jäädä kiinni ruumiinosistaan tai vaatteistaan (kuten kengännauhoista, kaulakoruista, tutin nauhoista jne.), mikä voi aiheuttaa kuristumisvaaran.
- Käytä ainoastaan tuotteen mukana toimitettua patjaa tai Artsanan hyväksymiä varaosapatjoja.
- **VAROITUS:** ÄLÄ KÄYTÄ tuotetta, jos sen jotkin osat ovat rikki, repeytyneet tai niitä ei ole. Ota yhteyttä Artsana SPA -yhtiöön tarvittavien varaosien tai käyttöohjeiden hankkimista varten.
- Älä vaihda puuttuvia, vahingoittuneita tai rikkoutuneita komponentteja muihin kuin Artsana SPA -yhtiön alkuperäisiin tai hyväksymiin komponentteihin.
- Käytä ainoastaan valmistajan hyväksymiä varaosia.
- **VAROITUS:** Katso komponenttiluettelo käyttöohjeista. Tarkista tuote säännöllisesti varmistaaksesi, että siinä ole löystyneitä osia tai vaurioita ja että siitä ei puutu mitään.
- **VAROITUS:** Käytä aina kaikkia kuhunkin käyttötarkoitukseen tarvittavia osia.
- Varmista, että kaikki tuotetta käyt-

tävät henkilöt ovat tarkkaan selvillä siitä, kuinka se toimii valmistajan ohjeiden mukaisesti.

- **VAROITUS:** Tuote on käyttövalmis vasta, kun kaikki lukitusmekanismit on kytketty. Tarkista huolellisesti, että ne on kiinnitetty kunnolla ennen käyttöä.
- Kaikki tuotteen avaamista ja säätämistä sekä kiinnittämistä ja sijoittamista koskevat toimenpiteet kuuluvat ehdottomasti aikuisen suoritettaviksi.
- Älä koskaan siirrä tuotetta lapsen ollessa sen sisällä.
- Älä käytä tuotetta useamman kuin yhden lapsen kanssa kerrallaan.
- Pitkään kestänyt altistuminen auringonvalolle saattaa muuttaa tuotteen värejä. Jos tuote on altistunut korkealle lämmölle, odota muutamia minuutteja ennen kuin laitat lapsen sen sisälle.

KÄYTTÖ VAUVANSÄNKYNÄ VAROITUKSIA

- **VAROITUS:** Tuote on tarkoitettu syntymästä 5–6 kuukauden ikään asti lapsille, joiden paino on enintään 9 kg.
- **VAROITUS: Lopeta tuotteen käyttö tällä käyttötavalla heti, kun lapsi osaa istua, asettua polvilleen tai nousta seisomaan.**
- **VAROITUS:** Älä käytä tuotteessa useampaa kuin yhtä patjaa. Käytä ainoastaan tuotteen mukana toimitettua patjaa.
- **VAROITUS:** Kun lapsi on ilman valvontaa tuotteessa, jota käytetään vauvansänkynä, varmista aina, että laita on nostettu ja lukittu suljettuun asentoon sekä linjassa vauvansängyn yläreunan kanssa.
- **VAROITUS: Käytä ainoastaan tämän vauvansängyn kanssa myytyä patjaa; älä lisää toista patjaa, sillä se saattaisi aiheuttaa tukehtumisvaaran.**
- Kun tuote on käytössä etenkin vauvansänkynä, pyörien on aina oltava lukittuina.
- **VAROITUS:** Tuotetta saa käyttää vain sängyissä ja/tai patjoissa, joiden reunat ovat suorat. Tuotetta ei saa käyttää pyöreiden sänkyjen ja/tai patjojen tai vesipatjojen kanssa.
- Kiinnityshihnat sisältyvät pakkaukseen. Muita kiinnitysjärjestelmiä EI SAA käyttää.
- Kun vauvansänkyä käytetään co-sleeping-vauvansänkynä (kiinnitettynä sänkyyn), sitä ei saa koskaan kallistaa.
- Jotta vältetään tukehtumisvaara pään loukkuun jäämisen vuoksi, vauvansänky on co-sleeping-vauvansänkynä käytettäessä kiinnitettävä asianmukaisesti vanhempien sänkyyn kiinnityshihnoilla käyttöohjeiden mukaisesti.
- Co-sleeping-vauvansänkynä (kiinnitettynä sänkyyn) käytettäessä vauvansängyn alasivun ja vanhempien patjan välissä ei saa koskaan olla tyhjää tilaa.
- Ennen käyttöä co-sleeping-vauvansänkynä (kiinnitettynä sänkyyn) on varmistettava, että tuote on kiinnitetty ja sijoitettu oikein.

- Tukehtumisvaaran välttämiseksi tarkista kiinnitysjärjestelmän tukevuus ennen jokaista käyttökertaa yrittämällä työntää vauvansänkyä poispäin vanhempien sängystä.
- Jos co-sleeping-vauvansängyn alaosan ja vanhempien patjan välissä on rakoja, ÄLÄ käytä tuotetta.
- **VAROITUS:** Ennen kuin lapsi laitetaan co-sleeping-vauvansänkyyn, on tarkastettava, että kiinnityshihnat ovat kunnolla kiinnitettyinä ja tiukasti kiristettyinä. Tuote on kiinnitettävä vanhempien sängyn runkoon, eikä co-sleeping-vauvansängyn alaosan ja vanhempien patjan välillä saa olla rakoa.
- Älä täytä vanhempien patjan ja vauvansängyn välissä mahdollisesti olevia aukkoja tai rakoja tyynyillä, peitoilla, lakanoilla tai muilla materiaaleilla, jotka voisivat aiheuttaa tukehtumisvaaran.
- **VAARA! Nosta laskettava laita aina kokonaan ylös, kun se ei ole kiinnitetty aikuisten sänkyyn.**
- **VAROITUS: Jotta vältetään lapsen kuristumisvaara tuotteen sen sivun yläosan kohdalla, joka on kosketuksissa vanhempien sänkyyn, tuotteen alas lasketun laidan yläreuna ei saa olla korkeammalla kuin vanhempien patjan yläpinta.**
- **VAROITUS: Jotta vältetään lapsen kuristumisvaara, aikuisten sänkyyn kiinnitettävät järjestelmät on aina pidettävä loitolla ja poissa vauvansängystä.**
- Älä käytä tuotetta ilman runkoa.
- Pidä kiinnityshihnat poissa lasten ulottuvilta.
- Vauvat voivat tukehtua pehmeiden vuodevaatteiden tai peittojen vuoksi. Älä laita vastasyntyneiden alle tyynyjä tai vastaavia esineitä edes lisätäksesi mukavuutta nukkumisen aikana.
- Käytä co-sleeping-vauvansänkynä (kiinnitettynä sänkyyn) vain sellaisten sänkyjen kanssa, joiden mitat vastaavat tämän käyttöoppaan alussa olevassa viitekuvassa ilmoitettuja.
- Älä jätä tuotteen sisään mitään sellaista, joka saattaa pienentää sen syvyyttä.
- Älä sijoita vauvansänkyä seinien tai esteiden lähelle, jotta lapsi ei jäisi loukkuun.
- Älä jätä tuotteen sisään pieniä esineitä, jotka voisivat joutua nieluun.
- Älä kiinnitä tuotteeseen mitään muita kuin valmistajan toimittamia lisävarusteita.
- Älä tee tuotteeseen säätöjä, kun lapsi on sen sisällä.
- **VAROITUS:** Varmista käytön aikana, että lakanat, peitot jne. eivät siirry vauvansängyn sisälle.
- Pidä tuote poissa lasten ulottuvilta, kun sitä ei käytetä.

KÄYTTÖ CO-SLEEPING-VAUVANSÄNKYNÄ (VAUVANSÄNGYN KIINNITYS SÄNKYYN)

Vauvansänky voidaan kiinnittää vanhempien sänkyyn (Co-Sleeping).

- **HUOMIO – TÄRKEÄÄ LAPSESI TURVALLISUUDEN KANNALTA:** Tämä käyttötapa on sallittu vain

sellaisten sänkytyyppien kanssa, joiden osalta kaikki käyttöoppaassa kuvatut ehdot täyttyvät.

- Erityisesti vauvansängyn alas laskettu laita on aina asetettava vanhempien sängyn patjaa vasten, ja vanhempien sängyn patjan on puolestaan oltava samassa linjassa vauvansängyn sivun kanssa (tai korkeintaan hieman korkeammalla). (kuva 19). Lisäksi vauvansänky on kiinnitettävä vanhempien sängyn runkoon tai patjan alustaan (verkko- tai sälepohja).
- **VAROITUS:** Varmista, että co-sleeping-käytössä olevan vauvansängyn rakenne ei ole esteenä vanhempien sängylle.
- **VAROITUS:** Varmista käytön aikana, että lakanat, peitot jne. eivät vaikuta mitenkään vauvansängyn tilaan.
- **VAROITUS:** Käytä vauvansänkyä, jonka laita on laskettu alas, ainoastaan co-sleeping-vauvansänkynä.
- **VAROITUS:** Aikuisten sängyn patjan yläosan on oltava korkeammalla tai samalla tasolla kuin vauvansängyn laita. Jos näin ei ole, käytä säätöjärjestelmää siten, että näin on.
- **VAROITUS:** Tarkista aina ennen käyttöä, ettei vanhempien sängyn patjan ja vauvansängyn laidan välissä ole rakoa. Jos näin on, vedä hihnoista siten, että tilanne vastaa ohjeita. Varmista, että laita voidaan aina laskea alas ja nostaa ylös esteettä koko liikeradallaan.
- **VAROITUS:** Kun tuotetta käytetään co-sleeping-vauvansänkynä (kiinnitettynä sänkyyn), se on aina asennettava sängyn pitkälle sivulle, eli kohtaan, josta sänkyyn päästään. ÄLÄ asenna tuotetta sängyn jalkopäähän tai päätyyn.

KÄYTTÖ LASTENSÄNKYNÄ VAROITUKSIA

- **VAROITUS:** Tuotetta saa käyttää 0–4-vuotiaille lapsille.
- Älä jätä tuotteen sisään pieniä esineitä, jotka voisivat aiheuttaa tukehtumisen tai kuristumisen.
- Kun lapsi on tuotteessa ilman valvontaa, varmista aina, että laita on nostettu ylös ja lukittu suljettuun asentoon sekä linjassa tuotteen yläreunan kanssa.
- Vastasyntyneet voivat tukehtua pehmeällä sängyllä. Älä laita tyynyjä tai vastaavia esineitä nukkuvan vastasyntyneen alle edes mukavuuden lisäämiseksi.
- Älä jätä tuotteen sisään pieniä esineitä, sillä ne voisivat aiheuttaa tukehtumisen tai kuristumisen.
- **VAROITUS:** Irrota hihnat vanhempien sängystä ja säilytä ne paikassa, johon lapsi ei pääse käsiksi.
- **VAROITUS:** Jos lapsi pystyy kiipeämään sängyn reunojen yli, sänkyä ei pidä enää käyttää.

KÄYTTÖ PIENENÄ SOHVANA

- **VAROITUS:** ÄLÄ sijoita tätä tuotetta ikkunan lähelle, jossa kaihtimien tai verhojen narut voisivat aiheuttaa lapselle kuristumisvaaran.
- ÄLÄ sijoita tätä tuotetta ikkunan lähelle, sillä lapsi voi käyttää sitä askelmana, mikä saattaisi aiheuttaa

lapsen putoamisen ikkunasta.
- Varo tuotteen läheisyydessä olevan avotulen tai muiden voimakkaiden lämmönlähteiden aiheuttamaa vaaraa.

EN17191:2021

KUNNOSSAPITOA KOSKEVIA NEUVOJA

Pölyn säännölliseen poistamiseen suositellaan käyttämään erittäin hienokuituista liinaa tai puhdasta puuvillaliinaa, joka on puristettu hyvin kuivaksi, jotta siitä ei tipu vettä, ja pyyhkimään sillä varovasti pinnan.
Puhdista kaikki tahrat välittömästi. Kemiallisten liuottimien, kuten esimerkiksi alkoholin tai desinfiointiaineiden, käyttö on ehdottomasti kielletty.

When washing the fabrics pay close attention to the instructions on the label.



Pese vedellä (enintään 30 °C)


Valkaisu kielletty


Rumpukuivaus kielletty


Silitys kielletty


Kemiallinen pesu kielletty

SÄNGYN PETAAMINEN

Vauvansänky voidaan irrottaa vanhempien sängystä, jotta sängyn päivittäinen petaaminen on helpompaa. Irrota yksinkertaisesti harmaat soljet.

Kun vauvansänky kiinnitetään takaisin vanhempien sänkyyn, kiristä hihnat uudelleen varmistaaksesi, että vauvansänky on kiinnitetty oikein ja tukevasti vanhempien sänkyyn. Varmista tarkkaan, että kaikkia edellä kohdassa "Käyttö Co-Sleeping-vauvansänkynä (kiinnitettynä sänkyyn)" kuvattuja ohjeita noudatetaan.

TAKUU

Tuotteen osalta taataan. että siinä ei ole virheitä normaaleissa, käyttöohjeiden mukaisissa käyttöolosuhteissa. Takuu ei ole siis voimassa siinä tapauksessa, että vahingot johtuvat vääränlaisesta käytöstä, kulumisesta tai vahinkotapahtumista. Virheitä koskevan takuun keston osalta noudatetaan ostomaassa voimassa olevia kansallisia määräyksiä sovellettavilta osin.

BR INSTRUÇÕES DE USO

IMPORTANTE! LER COM ATENÇÃO E GUARDAR PARA EVENTUAIS CONSULTAS.

ATENÇÃO: PARA EVITAR RISCOS DE SUFOCAMENTO, REMOVA A EMBALAGEM PLÁSTICA ANTES DE USAR O PRODUTO. ESTA EMBALAGEM PLÁSTICA DEVE SER DESTRUÍDA OU MANTIDA FORA DO ALCANCE DE BEBÊS E CRIANÇAS.

- **ATENÇÃO: Não use este produto sem primeiro ter lido as instruções de uso.**
- Apenas para uso doméstico.
- **ATENÇÃO:** Preste atenção ao risco de queimaduras de cigarro, chamas livres e outras fontes de calor forte, como aquecedores elétricos ou a gás, etc. em proximidade do produto.
- **ATENÇÃO: Não utilize o produto se qualquer um dos seus componentes estiver em falta, rasgado ou danificado. O produto sempre deve ser colocado sobre uma superfície horizontal.**
- **ATENÇÃO:** Não coloque o produto próximo a outro produto que possa representar risco de asfixia ou estrangulamento, por exemplo, cordas, cabos/cordões de cortina, etc.
- Para evitar riscos de estrangulamento, nunca dê à criança nem coloque perto dela, objetos que incluam cordões.
- Nunca deixe o produto em uma superfície inclinada com a criança dentro. Não se deve permitir que as crianças brinquem perto do produto sem supervisão de um adulto.
- **ATENÇÃO: Colocar qualquer produto adicional dentro do produto pode causar asfixia.**
- Todos os conectores de montagem devem estar sempre devidamente apertados. Preste atenção a eventuais parafusos soltos, pois a criança pode prender partes do corpo ou da roupa (por exemplo, cordões, colares, fitas de chupetas para bebê, etc.), constituindo assim um risco de estrangulamento.
- Use somente o colchão fornecido com o produto ou eventuais colchões de reposição aprovados pela Artsana.
- **ATENÇÃO:** NÃO USE o produto se alguma parte estiver quebrada, rasgada ou faltando. Entre em contato com a Artsana SPA para peças de reposição e instruções de uso, se necessário.
- Não substitua peças em falta, danificadas ou quebradas com componentes não originais ou não aprovados pela Artsana SPA.
- Use apenas peças de reposição aprovadas pelo fabricante.
- **ATENÇÃO:** Leia as instruções de uso para obter a lista de componentes. Controle periodicamente o produto para assegurar que nenhuma peça esteja solta, danifica-

da ou em falta.

- **ATENÇÃO:** Use sempre todas as peças necessárias para cada configuração de uso.
- Certifique-se de que os usuários do produto estejam cientes do seu funcionamento exato, conforme as instruções do fabricante.
- **ATENÇÃO:** O produto está pronto para uso somente quando os mecanismos de travamento estiverem acionados. Verifique atentamente se os mecanismos estão bem fixados, antes do uso.
- Todas as operações de abertura, regulagem, fixação e posicionamento do produto devem ser feitas exclusivamente por um adulto.
- Não desloque o produto com a criança dentro dele.
- Não utilize o produto com mais de uma criança ao mesmo tempo.
- Uma exposição prolongada à luz solar pode causar alterações nos tons de cor do produto. Após uma exposição prolongada do produto a altas temperaturas, aguarde alguns minutos antes de acomodar a criança em seu interior.

CONFIGURAÇÃO BERÇO ADVERTÊNCIAS

- **ATENÇÃO:** O produto foi projetado para ser usado por bebês/crianças com idade entre 0 e 5/6 meses, com peso máximo de 9 kg.
- **ATENÇÃO: Pare de usar o produto nessa configuração assim que a criança conseguir se sentar, ajoelhar ou levantar.**
- **ATENÇÃO:** Não use mais de um colchão no produto. Utilize exclusivamente o colchão fornecido com o produto.
- **ATENÇÃO:** Quando o bebê estiver sem supervisão no produto no "Modo berço", certifique-se sempre de que a lateral esteja levantada, travada na posição de fechamento e alinhada com o perímetro superior do berço.
- **ATENÇÃO: Use apenas o colchão fornecido com este berço; não adicione um segundo colchão, risco de asfixia.**
- Quando o produto estiver em uso, especialmente na "configuração berço", as rodas devem estar sempre travadas.
- **ATENÇÃO:** O uso do produto é permitido apenas com camas e/ou colchões que tenham laterais lineares. É proibido o uso do produto com camas e/ou colchões redondos, ou colchões de água.
- As correias de fixação estão incluídas no embalagem. NÃO devem ser usados outros sistemas de fixação.
- Quando utilizado no "Modo Co-Sleeping" (fixação na cama), o berço nunca deve ser inclinado.
- Para prevenir o risco de asfixia por aprisionamento da cabeça, o berço no "Modo Co-Sleeping" (fixação à cama) deve ser devidamente fixado à cama dos pais com as correias de fixação, conforme explicado no manual de instruções.
- No "Modo Co-Sleeping (fixação na cama)", nunca deve haver um espaço vazio entre a parte inferior do

berço e o colchão dos pais.

- Antes de usar no "Modo Co-Sleeping (fixação na cama)", verifique se o produto está fixado e posicionado corretamente.
- Para evitar riscos de asfixia, verifique a firmeza do sistema de fixação, antes de cada uso, tentando empurrar o berço para longe da cama dos pais.
- Se houver espaços entre a parte mais baixa do berço Co-Sleeping e o colchão dos pais, NÃO utilize o produto.
- **ATENÇÃO:** Antes de colocar o bebê no berço quando o produto estiver no "Modo Co-Sleeping" (fixação à cama), verifique se as correias de fixação estão presas corretamente e bem ajustadas. O produto deve ser fixado à estrutura da cama dos pais e não deve haver espaços entre a parte mais baixa do berço Co-Sleeping e o colchão dos pais.
- Não preencha eventuais espaços ou aberturas entre o colchão dos pais e o berço com travesseiros, cobertores, lençóis ou qualquer material que possa gerar risco de asfixia.
- **PERIGO! Levante sempre completamente a lateral dobrável da cama, quando ela não estiver presa à cama de adulto.**
- **ATENÇÃO: Para evitar riscos de estrangulamento da criança, na parte superior do lado do produto em contato com a cama dos pais, a borda superior da boda lateral abaixada do produto não deve ser mais alta do que a superfície superior do colchão dos pais.**
- **ATENÇÃO: Para evitar o risco de estrangulamento da criança, os sistemas de fixação à cama para adulto devem sempre ser mantidos longe e fora do berço.**
- Não use o produto sem a estrutura.
- Mantenha as correias de fixação fora do alcance das crianças.
- Recém-nascidos podem sufocar com roupa de cama ou cobertas macias. Evite colocar travesseiros ou objetos semelhantes sob os recém-nascidos para aumentar o conforto enquanto dormem.
- Use o berço no "Modo Co-Sleeping (fixação na cama)" somente com camas com as dimensões indicadas na figura de referência, no início do manual.
- Não deixe nada dentro do produto que possa reduzir sua profundidade.
- Para evitar que o bebê fique preso, não coloque o berço perto de paredes ou obstáculos.
- Não deixe objetos pequenos dentro do produto que possam ser ingeridos.
- Não aplique acessórios no produto que não tenham sido fornecidos pelo fabricante.
- Não regule o produto com a criança dentro dele.
- **ATENÇÃO:** Durante o uso, certifique-se de que lençóis, cobertores, etc. não invadam o espaço do berço.
- Mantenha o produto fora do alcance das crianças, quando não estiver em uso.

CONFIGURAÇÃO CO-SLEEPING (FIXAÇÃO DO BERÇO NA CAMA)

o berço pode ser fixado na cama dos pais (modo Co-Sleeping).

- **ATENÇÃO – IMPORTANTE PARA A SEGURANÇA DO BEBÊ:** Este modo é permitido apenas para os tipos de cama que permitam o cumprimento de todas as condições descritas no manual.
- Em particular, a lateral abaixada do berço deve sempre estar encostada no colchão dos pais, que, por sua vez, deve estar alinhado com o lado do berço (ou, no máximo, ligeiramente mais alto). (Fig. 19). Além disso, o berço deve ser ancorado na estrutura da cama dos pais ou no suporte do colchão (rede ou estrado).
- **ATENÇÃO:** Verifique se a estrutura do berço no modo Co-sleeping não interfere com a cama dos pais.
- **ATENÇÃO:** Durante o uso, certifique-se de que os lençóis, cobertores, etc. não interfiram no espaço do berço.
- **ATENÇÃO:** Utilize o berço com a borda lateral abaixada somente estiver na modo co-sleeping.
- **ATENÇÃO:** A parte superior do colchão da cama de adulto deve estar mais alta ou no mesmo nível da lateral do berço. Caso contrário, use o sistema de ajuste para atingir essa condição.
- **ATENÇÃO:** Antes de cada uso, verifique sempre se não há nenhum espaço entre o colchão da cama dos pais e a lateral do berço. Se for preciso, puxe as correias até alcançar a posição correta. Verifique se a borda lateral pode ser sempre abaixada e levantada completamente.
- **ATENÇÃO:** Quando o produto for utilizado no "Modo Co-Sleeping (fixação à cama)", ele deve sempre ser montado ao longo do lado mais longo de acesso à cama. NÃO instale o produto nos pés ou na cabeceira da cama.

CONFIGURAÇÃO CAMA INFANTIL ADVERTÊNCIAS

- **ATENÇÃO:** O uso do produto é permitido para uma criança com idade entre 0 – 4 anos.
- Não deixe objetos pequenos dentro do produto, pois podem causar asfixia ou estrangulamento.
- Quando a criança estiver sem vigilância no produto, certifique-se sempre de que a boda lateral esteja levantada e bloqueada na posição fechada e alinhada com o perímetro superior do produto.
- Os recém-nascidos podem sufocar num berço macio. Evite colocar almofadas ou objetos semelhantes para maior conforto embaixo do bebê que dorme.
- Não deixe objetos pequenos dentro do produto, porque podem causar asfixia ou estrangulamento.
- **ATENÇÃO:** Remova as correias da cama dos pais e guarde-as em um lugar onde a criança não possa alcançar.
- **ATENÇÃO:** Se a criança for capaz de subir pelas laterais, o berço não deve mais ser utilizado.

CONFIGURAÇÃO SOFÁ

- **ATENÇÃO:** NÃO coloque este produto perto de uma janela onde cordões de persianas ou cortinas possam estrangular a criança.
- NÃO coloque este produto próximo de janelas pois pode ser usado como um degrau pela criança e fazer com que ela caia da janela.
- Esteja ciente do risco de chama aberta e outras fontes de calor, tais como aquecedores elétricos, aquecedores a gás etc. nas proximidades da cadeira.

EN17191:2021

CONSELHOS DE MANUTENÇÃO

Para a remoção periódica do pó, recomenda-se utilizar um pano de tecido ultrafino ou um pano de algodão puro bem torcido, para que não pingue, e passá-lo delicadamente sobre a superfície.
Limpe as manchas imediatamente. O uso de solventes químicos, como álcool ou desinfetantes, é expressamente proibido.

Para lavar os tecidos, siga atentamente as instruções apresentadas na etiqueta.



Lavar em água máximo 30°C


Não utilize alvejante


Não seque na máquina


Não passe a ferro


Não lave a seco

ARRUMAÇÃO DA CAMA

É possível separar o berço da cama dos pais para facilitar a arrumação diária da cama. Basta soltar as fivelas cinzas.

Ao fixar novamente o berço na cama dos pais puxe de novo as correias para garantir que o berço fique bem preso na cama dos pais. Certifique-se de que todos os pontos descritos anteriormente no parágrafo "Modo Co-Sleeping (Fixação na cama)" sejam rigorosamente seguidos.

GARANTIA

O produto está garantido contra qualquer falta de conformidade em condições normais de uso, conforme previsto nas instruções de uso. A garantia não poderá, portanto, ser aplicada em caso de danos no produto provocados por uso impróprio, desgaste ou acidente. Para a duração da garantia por não-conformidade, consulte as disposições específicas das normas nacionais aplicáveis no país de compra, quando previstas.

AR تعليمات الاستخدام

مهم! اقرأ التعليمات جيدًا واحتفظ بها للرجوع إليها مستقبلاً.

تحذير: لتجنب خطر الاختناق، أزل هذا الغطاء البلاستيكي قبل استخدام هذا المنتج. يجب التخلص من هذا الغطاء أو تخزينه بعيدًا عن متناول الرضع والأطفال.

•تحذير: لا تستخدم المنتج دون قراءة تعليمات الاستخدام أولاً.
• للاستخدام المنزلي فقط.
• تحذير: انتبه إلى خطر نشوب حرائق من جراء السجائر واللهب المكشوف وغير ذلك من مصادر الحرارة، مثل أجهزة التدفئة الكهربائية أو الغازية الواقعة بالقرب من المنتج.
• تحذير: تجنب استخدام المهد عند تعرض أي من أجزائه إلى الكسر أو التمزق أو الضياع. يجب دائمًا وضع المنتج على سطح أفقي.
• تحذير: لا تضع المنتج بالقرب من منتج آخر قد يمثل خطر الاختناق أو الخنق، مثل الأحبال وأسلاك الستائر/الحواجب.
•لتجنب جميع مخاطر الاختناق، لا تقم أبدًا بإعطاء الطفل أشياء مربوطة بأحبال أو أسلاك، ولا تترك أشياء من هذا القبيل في متناوله.
• يُحظر ترك المنتج على أرضية منحدرة بينما طفلك بداخله. يجب ألا يتم ترك الأطفال غير المراقبين يلعبون بالقرب من المنتج.
• تحذير: وضع أية أغراض إضافية داخل المنتج قد يتسبب في الاختناق.
• يجب تثبيت كافة قارنات التجميع بشكل صحيح. تأكد من عدم وجود براغي سائبة، حيث قد ينحصر جسم الطفل أو ملابسه (مثل الأربطة، القلادات، أربطة اللهايات) وينتج خطر الاختناق.
• اقتصر على استخدام الحشوة الموردة مع المنتج أو الحشوات البديلة الموردة من شركة Artsana.
• تحذير: لا تستخدم في حالة فقدان أو تلف أو كسر أي من أجزائه. اتصل بشركة Artsana SPA لطلب قطع الغيار وتعليمات المستخدم، إذا لزم الأمر.
• لا تقم باستبدال الأجزاء المفقودةالمتضررة أو المكسورة بأجزاء غير أصلية أو أجزاء غير مصرح بها من شركة Artsana SPA.
• اقتصر على استخدام قطع الغيار المصرح بها من قبل الجهة الصانعة.
• تحذير: اقرأ تعليمات الاستخدام الخاصة بقائمة الأجزاء. احرص على فحص المنتج بشكل دوري للتأكد مع عدم وجود أجزاء سائبة أو متضررة أو مفقودة.
• تحذير: احرص دائمًا على استخدام جميع الأجزاء اللازمة لكل نمط استخدام.
• تأكد أن الشخص الذي يستخدم المنتج على علم بكيفية استعماله بالتوافق مع تعليمات الجهة الصانعة.
• تحذير: يكون المنتج جاهزًا للاستعمال فقط عندما تكون آليات الغلق مشغلة. تأكد أنها مثبتة بشكل آمن قبل الاستخدام.
• يجب أن يقوم شخص بالغ بجميع عمليات الفتح والضبط والتثبيت والتنصيب الخاصة بالمنتج.
• لا تقم بتحريك المنتج عندما يكون الطفل بداخله.
• لا تستخدم المنتج لأكثر من طفل في نفس الوقت.
• قد يتسبب التعرض لفترة طويلة لأشعة الشمس في بهتان لون المنتج. إذا تعرض المنتج لدرجات حرارة مرتفعة لفترة طويلة، فانتظر لعدة دقائق قبل إجلاس طفلك عليه.

تهيئة المهد
تحذيرات
• تحذير: المنتج مخصص للرضع حديثي الولادة وحتى 5/6 أشهر، وحتى وزن أقصى يبلغ 9 كجم.
• تحذير: توقف عن استخدام المنتج في هذا النمط بمجرد قدرة الطفل على الجلوس أو الحبو

المنتج في "نمط النوم المشترك" (مثبت في السرير)، تأكد أن أشرطة التثبيت مثبتة ومحكمة الربط بشكل صحيح. يجب تثبيت المنتج بإطار سرير الوالدين ويجب عدم وجود أية فجوة بين الجزء السفلي لمهد النوم المشترك وحشوة الوالدين

- لا تضع أية وسائد، بطاطين، ملاءات أو أية أغراض في الفراغات أو الفجوات الموجودة بين مرتبة سرير الوالدين والمهد، والتي قد تؤدي لخطر الاختناق.
- خطر! احرص دائمًا على الرفع التام للجانب المنخفض في حالة عدم التثبيت بسرير البالغين.
- تحذير: لتفادي أخطار اصطدام رقبة الطفل بالقضيب العلوي على الجانب القريب من سرير البالغين، يجب ألا يرتفع القضيب العلوي عن حشية سرير البالغين.
- تحذير: لتفادي خطر تعثر الطفل في نظام التثبيت بسرير البالغين، يجب دائمًا إبعاده خارج المهد.
- لا تستخدم المنتج دون إطار.
- يجب الاحتفاظ بأشرطة التثبيت بعيدًا عن متناول الأطفال.
- يمكن أن يتعرض الرضع للاختناق من جراء الحشوات الطرية. تجنب وضع أية وسادات أو أية أشياء مشابهة أسفل الرضيع لتوفير مزيد من الراحة أثناء النوم.
- اقتصر على استخدام "نمط النوم المشترك (التثبيت بالسرير)" مع الأسرة من المقاس المُشار إليه في الشكل المرجعي في بداية الدليل.
- لا تترك أي شيء داخل المنتج قد يؤدي إلى تقليل عمقه.
- لتفادي تعثر الطفل، لا تضع المهد بالقرب من جدران أو عوائق.
- لا تترك أية أغراض صغيرة داخل المنتج يمكن بلعها.
- لا تقم بتثبيت أية إكسسوارات بالمنتج غير موردة من طرف الجهة الصانعة.
- لا تقم بإجراء عمليات ضبط المنتج عندما أو دفع نفسه للأعلى.
- تحذير: لا تستخدم أكثر من حشية واحدة داخل المنتج. اقتصر على استخدام الحشية الموردة مع المهد.
- تحذير: عندما يتواجد طفلك داخل المنتج دون مراقبة "نمط المهد"، تأكد دائمًا أن الجانب مرفوع ومؤمن في وضع الغلق، مع محاذاته مع المحيط العلوي للمهد.
- تحذير: اقتصر على استخدام الحشية الموردة مع هذا المهد ولا تضع حشية أخرى على هذه الحشية، أخطار الاختناق.
- أثناء استخدام المنتج، ولاسيما في"نمط المهد"، يجب دائمًا قفل العجلات.
- تحذير: استخدم المنتج مع الأسرة و/أو المراتب ذات الجوانب المستقيمة فقط. لا تستخدم المنتج مع أسرة و/أو مراتب مستديرة أو مراتب مائية.
- أشرطة التثبيت متضمنة في العبوة. أما أنظمة التثبيت الأخرى فلا يجب استخدامها.
- في حالة الاستخدام في "نمط النوم المشترك" (مثبت بالسرير)، يُحظر إمالة المهد.
- لمنع خطر الاختناق نتيجة انحصار رأس الطفل، عند استخدام المهد في "نمط النوم المشترك" (مثبت في السرير)، يجب تثبيته بشكل صحيح بسرير الوالدين باستخدام أشرطة التثبيت كما هو مشروح في كتيب التعليمات.
- في "نمط النوم المشترك (مثبت في السرير)"، يجب ألا تكون هناك أبدًا مساحة فارغة بين الجانب السفلي من المهد وحشية سرير الوالدين.
- قبل استخدام "نمط النوم المشترك (التثبيت بالسرير)"، تأكد أن المنتج مثبت ومنصوب على نحو سليم.
- لتجنب أخطار الاختناق، تحقق من ثبات نظام التثبيت قبل كل استخدام من خلال محاولة دفع المهد عن سرير الوالدين.
- في حالة وجود فجوات بين الجزء السفلي لمهد النوم المشترك وحشوة الوالدين، لا تستخدم المنتج.
- تحذير: قبل وضع الطفل داخل المهد بينما

المنتج على رأس أو قدم السرير.

نمط سرير الأطفال
تحذيرات
• تحذير: المنتج مخصص للاستخدام من قبل الأطفال حديثي الولادة حتى 4 سنوات.
• لا تترك أية أجسام صغيرة داخل المنتج قد تتسبب في الخنق أو الاختناق.
• في حالة تواجد طفلك في المنتج دون مراقبة، تأكد دائمًا أن الجانب مرفوع ومثبت في الوضع المغلق، وفي وضعية متحاذية مع المحيط العلوي للمنتج.
• قد يتعرض الرضع حديثي الولادة للاختناق على الأسرة اللينة. تجنب وضع وسادات أو أية أغراض مشابهة أسفل الرضع حديثي الولادة أثناء نومهم.
• لا تترك أية أجسام صغيرة داخل المنتج قد تتسبب في الخنق أو الاختناق.
• تحذير: أزل الأشرطة من سرير الوالدين واحتفظ بها في مكان بعيدًا عن متناول الطفل.
• تحذير: إذا كان الطفل قادرًا على تسلق الجوانب، يجب التوقف عن استخدام السرير.

تهيئة السرير الأريكة
• تحذير: لا تضع هذا المنتج بالقرب من نافذة حيث قد تتسبب حبال الستائر أو الستائر المعدنية في اختناق الطفل.
• لا تضع هذا المنتج بالقرب من النافذة، فقد يتسلق الطفل على المنتج ويسقط من النافذة.
• كن على علم بخطورة النيران المكشوفة والمصادر الأخرى للسخونة الشديدة بالقرب من المنتج.

EN17191:2021

العناية والصيانة
لإزالة الغبار بشكل منتظم، يُنصح باستخدام قطعة قماش ناعمة جدًا أو قطعة قماش قطنية خالصة بعد عصرها جيدًا حتى لا تتساقط منها قطرات الماء، ثم مسح السطح برفق.
في حالة وجود بقع، يجب تنظيفها على الفور. يُمنع منعًا باتًا استخدام المذيبات الكيميائية مثل الكحول أو المطهرات.

عند غسل الأجزاء القماشية يجب مراعاة التعليمات الموجودة على الملصق.

30°C يغسل القصوى 30 درجة مئوية

يكون الطفل بداخله.
• تحذير: خلال الاستخدام، تأكد أن مفروشات السرير والبطاطين وغيره لا تشغل حيزًا من مساحة المهد.
• احتفظ بالمنتج بعيدا عن متناول الأطفال في حالة عدم استخدامه.

نمط النوم المشترك (تثبيت المهد بالسرير)
يمكن تثبيت المهد في سرير الوالدين (نمط النوم المشترك).
• تحذير - مهم لسلامة طفلك: يتاح هذا النمط فقط مع الأسرة التي تتوافق مع جميع الشروط المذكورة في هذا الدليل.
• على وجه التحديد، يجب دائمًا وضع الجانب المنخفض من المهد مقابل حشية سرير البالغين، ويجب أن تكون حشية سرير البالغين محاذية (أو أعلى قليلاً من) لجانب المهد. (الشكل 19). علاوة على ذلك، يجب تثبيت المهد بهيكل سرير البالغين أو بدعامة الحشوة (شبكة أو قاعدة لوح القافز).
• تحذير: تأكد أن هيكل المهد في نمط النوم المشترك لا يتداخل مع سرير الوالدين.
• تحذير: خلال الاستخدام، تأكد أن ملاءات السرير، البطاطين وغيره لا تتداخل مع المساحة المخصصة للمهد.
• تحذير: استخدم المهد بينما الجانب القابل للإنزال منخفض فقط في نمط النوم المشترك.
• تحذير: يجب أن يكون ارتفاع حشية سرير البالغين أعلى أو على نفس ارتفاع جانب المهد. وإذا لم يكن الأمر كذلك، استخدم نظام الضبط لتحقيق هذه الحالة.
• تحذير: قبل كل استخدام، تأكد دائمًا من عدم وجود أي فراغ بين حشية سرير البالغين وجانب المهد. وإلا فقم بضبط الأشرطة من خلال سحبها حتى يتم استعادة الشرط المطلوب. تأكد أن الجانب حر بصفة دائمة لإنزاله أو رفعه تمامًا.
• تحذير: عند استخدام المنتج في "نمط النوم المشترك (التثبيت بالسرير)"، يلزم دائمًا تركيبه على الجانب الطويل للسرير. لا تقم بتركيب


لا تستعمل مبيّض


لا تقم بالتجفيف باستخدام مجفف كهربائي


لا تقم بالكي


لا تقم بالتنظيف الجاف

تهيئة السرير

يكن فك المهد من سرير الوالدين عند تهيئة السرير. قم فقط بفك الأبازم الرمادية.

عند تثبيت المهد مرة أخرى بسرير الوالدين. اسحب الأشرطة مرة أخرى وتأكد أن المهد مثبت بشكل سليم وآمن بسرير الوالدين. تأكد من إتمام جميع الخطوات الموضحة من قبل في "نمط النوم المشترك (التثبيت بالسرير)"

الضمان

هذا المنتج يتمتع بضمان جودة عند الاستخدام في الظروف الاعتيادية كما هو موضح في التعليمات. لذلك لا يسري الضمان في حالة الأضرار الناجّة عن الاستخدام غير السليم أو التآكل أو الأحداث العارضة. وبالنسبة لمدة الضمان ضد عيوب المطابقة فيرجى الرجوع إلى الأحكام الخاصة الواردة في القوانين المعمول بها محليًا في بلد البيع. حيثما وجدت.

I

ARTSANA S. P. A.
Via Saldarini Catelli, 1
22070 Grandate – Como – Italia
800-188 898
www.chicco.it

F

ARTSANA FRANCE S.A.S.
17/19 Avenue De La Metallurgie
93210 Saint Denis La Plaine - France
0809 542 125 (0.12€Ttc/Mn)
www.chicco.fr

D

ARTSANA GERMANY GMBH
Borsigstrasse 1-3
D-63128 Dietzenbach-Deutschland
+49 6074 4950
www.chicco.de

E

ARTSANA SPAIN S.A.U.
C/Industria 10
Pol. Industrial Urtinsa
Apartado De Correos 212 - E
28923 Alcorcon (Madrid)-Spain
902 117 093
www.chicco.es

P

ARTSANA PORTUGAL S.A.
Rua Humberto Madeira, 9
2730-097 Queluz De Baixo Barcarena Portugal
21 434 78 00
800 20 19 77
www.chicco.pt

NL

ARTSANA BELGIUM N.V.
Temselaan 5 B-1853 Strombeek - Bever
Belgium
+32 23008240
www.chicco.be

TR

İthalatçı firma:
Artsana Turkey Bebek ve Sağlık Ürünleri A.Ş.
İçerenköy Mh. Erkut Sk. No:12 Üner Plaza K:12
Ataşehir İSTANBUL
Tel: 0 216 570 30 30
Üretici Firma: Artsana S.p.A.
Via Saldarini Catelli, 1 - 22070 Grandate (CO)-Italy
Tel: (+39) 031 382 111
Yetkili Servis:
Eser Puset Tamir ve Bakım Servisi Tic. Ltd. Şti.
Seyrantepe Mh. İspar İş Merkezi No:107 Kağıthane
İSTANBUL
Tel: 0 212 570 30 78
www.chicco.com

PL

ARTSANA POLAND Sp.z o.o.
Ul. Połczyńska 31 A
01-377 Warszawa
+48 22 290 59 90
www.chicco.pl

RUS

ООО «Артсана Рус»
Россия 125047, г. Москва,
вн.тер.г. муниципальный округ Тверской, ул.
1-я Брестская, д. 29,
Тел/факс +7(495)662-30-27
www.chicco.ru,
часы работы : 9:30-18:00
(время московское)

CH

ARTSANA SUISSE S.A
Stabile la Punta Via Cantonale 2/b
6928 Manno (TI)-Svizzera
+41 (0)91 935 50 80
www.chicco.ch

MX

ARTSANA MEXICO S.A
Dec V. Ruben Dario 1015
Colonia Lomas De Providencia 44647
Guadalajara, Jalisco-Mexico
01800 702 8983
www.chicco.com.mx

AR

ARTSANA ARGENTINA S.A.
Av. Santa Rita 2731 Piso 1 Of 5,
1609 Boulogne, Buenos Aires.
Argentina.
Phone: (011) 5254-3030
www.chicco.com.ar

IN

ARTSANA INDIA PRIVATE LIMITED,
7Th Floor, Tower B, Paras Twin Towers,
Golf Course Road, Sector 54
Gurgaon – 122002 - Haryana, India
(+91)(124)(4964500)
www.chicco.in



ARTSANA S.p.A.
Via Saldarini Catelli, 1
22070 Grandate (CO) - Italy
Tel. (+39) 031 382 111
Fax (+39) 031 382 400
www.chicco.com

NOTE

NOTE

NOTE

46 087251 320 000 2631

EN 16890:2017+A1:2021

ARTSANA S.p.A. - Via Saldarini Catelli, 1 - 22070 Grandate (CO) - Italy
Tel. (+39) 800 188 898 - Fax (+39) 031 382 400 - www.chicco.com