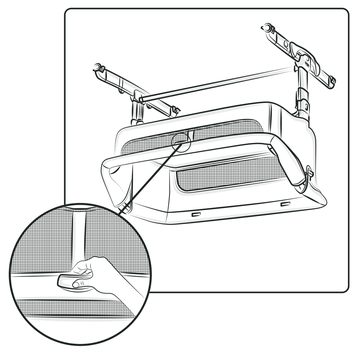

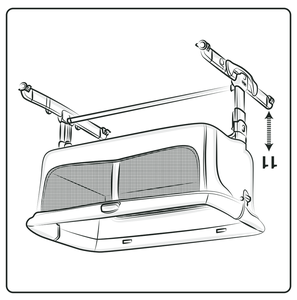

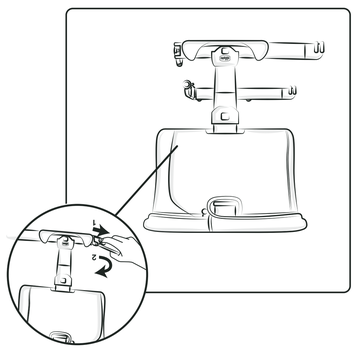

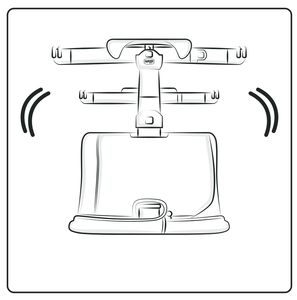

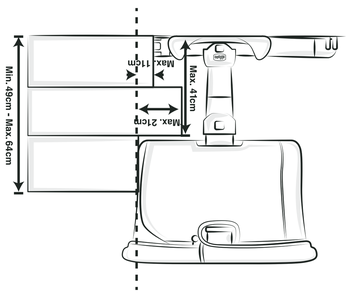

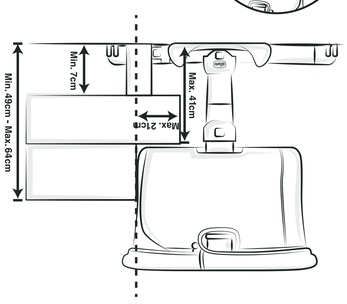

IT ATTENZIONE: Leggere attentamente il libretto delle istruzioni contenuto all'interno della confezione. Se il letto dei genitori non fosse compatibile con il sistema d'aggancio della culla, è possibile utilizzare il prodotto come culla tradizionale (con tutti i lati chiusi). ATTENZIONE: Questo prodotto è adatto a un bambino che non è in grado di stare seduto autonomamente, di girarsi e di tirarsi su appoggiandosi alle mani e alle ginocchia. Peso massimo del bambino: 9 kg (età di utilizzo indicativa 0 - 5/6 mesi). ATTENZIONE: Il prodotto deve essere utilizzato esclusivamente con letti aventi telai, non utilizzare con il solo materasso. ATTENZIONE: Il prodotto deve essere montato sempre contro il lato lungo del letto. ATTENZIONE: Non utilizzare il prodotto se il materasso del vostro letto ha un'altezza da terra inferiore a 49 cm o superiore a 64 cm. ATTENZIONE: Non utilizzare il prodotto con letti contenitori/cassettone aventi basamento più sporgente di 11 cm rispetto al materasso. ATTENZIONE: Non utilizzare il prodotto con letti aventi cornici sporgenti rispetto al materasso più di 21 cm. La superficie superiore della cornice deve avere un'altezza non superiore a 41 cm. ATTENZIONE: Quando il prodotto è installato, non devono essere presenti aperture tra la sponda della culla abbassata e il materasso dei genitori.

FR AVERTISSEMENT : Lire attentivement la notice fournie dans l'emballage. Si le lit des parents n'est pas compatible avec le système de fixation du berceau, il est possible d'utiliser le produit comme berceau traditionnel (en fermant tous les côtés). AVERTISSEMENT : Ce produit s'adresse à un bébé qui ne sait pas s'asseoir tout seul, se retourner et se lever en s'appuyant sur les mains et les genoux. Poids maximum du bébé : 9 Kg (âge d'utilisation indicatif 0 – 5/6 mois). AVERTISSEMENT : Le produit doit être utilisé exclusivement avec des lits à cadre, ne pas utiliser avec un matelas seul. AVERTISSEMENT : Le produit doit toujours être installé contre le côté long du lit. AVERTISSEMENT : Ne pas utiliser le produit si le matelas de votre lit est à moins de 49 cm ou à plus de 64 cm du sol. AVERTISSEMENT : Ne pas utiliser le produit avec des lits à rangement/tiroirs dont la base dépasse le matelas de plus de 11 cm. AVERTISSEMENT : Ne pas utiliser le produit avec des lits dont le cadre dépasse le matelas de plus de 21 cm. La surface supérieure du cadre ne doit pas dépasser 41 cm de haut. AVERTISSEMENT : Lorsque le produit est installé, aucun espace ne doit être présent entre le bord du berceau rabaissé et le matelas des parents.

EN WARNING: Read carefully the instruction booklet included in the packaging. If the parents' bed is not compatible with the crib's fastening system, use the product as a traditional crib (with all sides closed). WARNING: This product is suitable for a child who is not able to sit alone, turn and raise himself by pushing on his hands and knees. Maximum child's weight: 9 kg (indicative age of use 0 - 5/6 months). WARNING: The product must be used exclusively with beds with frames, do not use with the mattress only. WARNING: The product must be always secured against the long side of the bed. WARNING: Do not use the product if the mattress of your bed has a height lower than 49 cm from the ground or exceeding 64 cm. WARNING: Do not use the product with beds featuring containers/drawers with base protruding by over 11 cm from the mattress. WARNING: Do not use the product with beds featuring protruding edges by over 21 cm from the mattress. The upper surface of the frame must have a maximum of height 41 cm. WARNING: When the product is installed, no gaps must be present between the lowered rail of the crib and the parents' mattress.

DE WARNUNG: Lesen Sie bitte die in der Packung enthaltene Gebrauchsanleitung aufmerksam durch. Falls das Elternbett nicht mit dem Befestigungssystem des Beistellbettchens kompatibel sein sollte, kann das Produkt wie ein normales Bettchen verwendet werden (alle Seiten geschlossen). WARNUNG: Dieses Produkt eignet sich für Kinder, die sich nicht selbstständig setzen, drehen und hochziehen können, indem sie sich auf Hände und Knie stützen. Höchstgewicht des Kindes: 9 kg (ungefähres Verwendungsalter 0 bis 5/6 Monate). WARNUNG: Das Produkt darf ausschließlich mit Betten verwendet werden, die einen Rahmen haben. Nicht mit der Matratze alleine verwenden. WARNUNG: Das Produkt muss stets gegen die Längsseite des Betts montiert werden. WARNUNG: Verwenden Sie das Produkt nicht, wenn die Höhe der Matratze Ihres Betts weniger als 49 cm oder mehr als 64 cm vom Boden beträgt. WARNUNG: Verwenden Sie das Produkt nicht mit Betten mit Bettkasten/Schubladen, deren Sockel um mehr als 11 cm von der Matratze übersteht. WARNUNG: Verwenden Sie das Produkt nicht mit Betten, deren Rahmen mehr als 21 cm von der Matratze übersteht. Die obere Fläche des Rahmens darf nicht höher als 41 cm sein. WARNUNG: Wenn das Produkt montiert ist, dürfen keine Öffnungen zwischen der abgesenkten Seitenwand des Bettchens und der Matratze der Eltern vorhanden sein.

ES ¡ADVERTENCIA: Leer detenidamente el manual de instrucciones contenido en el embalaje. Si la cama de los padres no es compatible con el sistema de enganche de la cuna, es posible utilizar el producto como cuna tradicional (con todos los lados cerrados). ¡ADVERTENCIA: Este producto es apto para un niño que no es capaz de estar sentado de manera autónoma, girarse o levantarse valiéndose de manos y rodillas. Peso máximo del niño: 9 kg (edad de utilización aproximativa 0 – 5/6 meses). ¡ADVERTENCIA: El producto debe utilizarse únicamente con camas provistas de estructuras, no utilizar con un colchón solo. ¡ADVERTENCIA: El producto debe estar montado siempre pegado al lado largo de la cama. ¡ADVERTENCIA: No utilizar el producto si el colchón de su cama tiene una altura del suelo inferior a 49 cm o superior a 64 cm. ¡ADVERTENCIA: No utilizar el producto en camas con somieres o cajones cuya base que sobresalga 11 cm del colchón. ¡ADVERTENCIA: No utilizar el producto con camas provistas de marcos que sobresalen más de 21 cm del colchón. La superficie superior del marco debe tener una altura no superior a 41 cm. ¡ADVERTENCIA: Cuando el producto está instalado, no debe haber ningún hueco entre el borde de la cuna con el borde bajado y el colchón de los padres.

PT AVISO: Leia atentamente o manual de instruções incluído na embalagem. Se a cama dos pais não for compatível com o sistema de fixação do berço, é possível utilizar o produto como berço tradicional (com todos os lados fechados). AVISO: Este produto é indicado para crianças que ainda não conseguem ficar sentadas sozinhas, virar-se ou levantar-se apoiando-se nas mãos e nos joelhos. Peso máximo da criança: 9 kg (idade de utilização indicativa 0 - 5/6 meses). AVISO: Este berço deve ser utilizado exclusivamente em camas com estrutura; não utilize apenas com o colchão. AVISO: O berço deve ser sempre montado no lado longo da cama. AVISO: Não utilize o produto se o colchão da sua cama estiver a uma altura do solo inferior a 49cm ou superior a 64cm. AVISO: Não utilize o berço em camas box ou com gavetão que possuam uma base que ultrapasse, em mais de 11cm, a superfície do colchão. AVISO: Não utilize o berço em camas com cantos que ultrapassem, em mais de 21cm, a superfície do colchão. A superfície superior da esquina deve ter uma altura não superior a 41cm. AVISO: Quando o berço está instalado, não deve haver espaços entre a grade baixada do berço e o colchão dos pais.

NL WAARSCHUWING: lees de gebruiksaanwijzing in de verpakking aandachtig door. Indien het bed van de ouders niet compatibel is met het bevestigingssysteem van de wieg kan het product als traditionele wieg worden gebruikt (met alle kanten gesloten). WAARSCHUWING: dit product is geschikt voor een kind dat nog niet alleen kan zitten, zich nog niet kan draaien en zich nog niet kan optrekken en hierbij op de handen en knieën gaat zitten. Maximumgewicht van het kind: 9 kg (indicatieve gebruiksleeftijd 0- 5/6 maanden). WAARSCHUWING: het product mag uitsluitend worden gebruikt bij bedden met frame. Niet met alleen de matras gebruiken. WAARSCHUWING: het product moet altijd langs de lange kant van het bed worden aangebracht. WAARSCHUWING: gebruik het product niet als de matras van je bed een hoogte vanaf de grond heeft die minder is dan 49 cm of meer dan 64 cm. WAARSCHUWING: gebruik het product niet bij opbergbedden/bedden met bedlade die meer dan 11 cm uitsteken ten opzichte van de matras. WAARSCHUWING: gebruik het product niet bij bedden met omlijstingen die meer dan 21 cm uitsteken ten opzichte van de matras. De bovenkant van de omlijsting moet een hoogte van maximaal 41 cm hebben. WAARSCHUWING: wanneer het product is geïnstalleerd mogen er geen openingen zijn tussen de neergelaten rand van de wieg en de matras van de ouders.

SV OBS: Läs bruksanvisningen i förpackningen noga. Om föräldrarnas säng inte är kompatibel med vaggans fastsättningssystem, går det att använda produkten som traditionell vagga (med alla sidor stängda). OBS: Den här produkten passar ett barn som inte kan sitta självt, vända sig eller ta sig upp på händer och knän. Barnet får högst väga: 9 kg (indikativ ålder för användning 0-5/6 månader). OBS: Produkten får endast användas med sängar som har stativ, använd inte med bara madrass. OBS: Produkten ska alltid monteras mot sängens långsida. OBS: Använd inte produkten om er sängmadrass är mindre än 49 cm eller mer än 64 cm från golvet. OBS: Använd inte produkten med sängar som har lådor under som skjut ut 11 cm i förhållande till madrassen. OBS: Använd inte produkten med sängar som har ramar som skjuter ut mer än 21 cm i förhållande till madrassen. Ramens övre yta ska inte vara mer än 41 cm hög. OBS: När produkten monterats, får inga öppningar finnas mellan den sänkta vaggans kant och föräldrarnas madrass.

chicco Next2me Dream

The ORIGINAL

0m+ MAX 9Kg

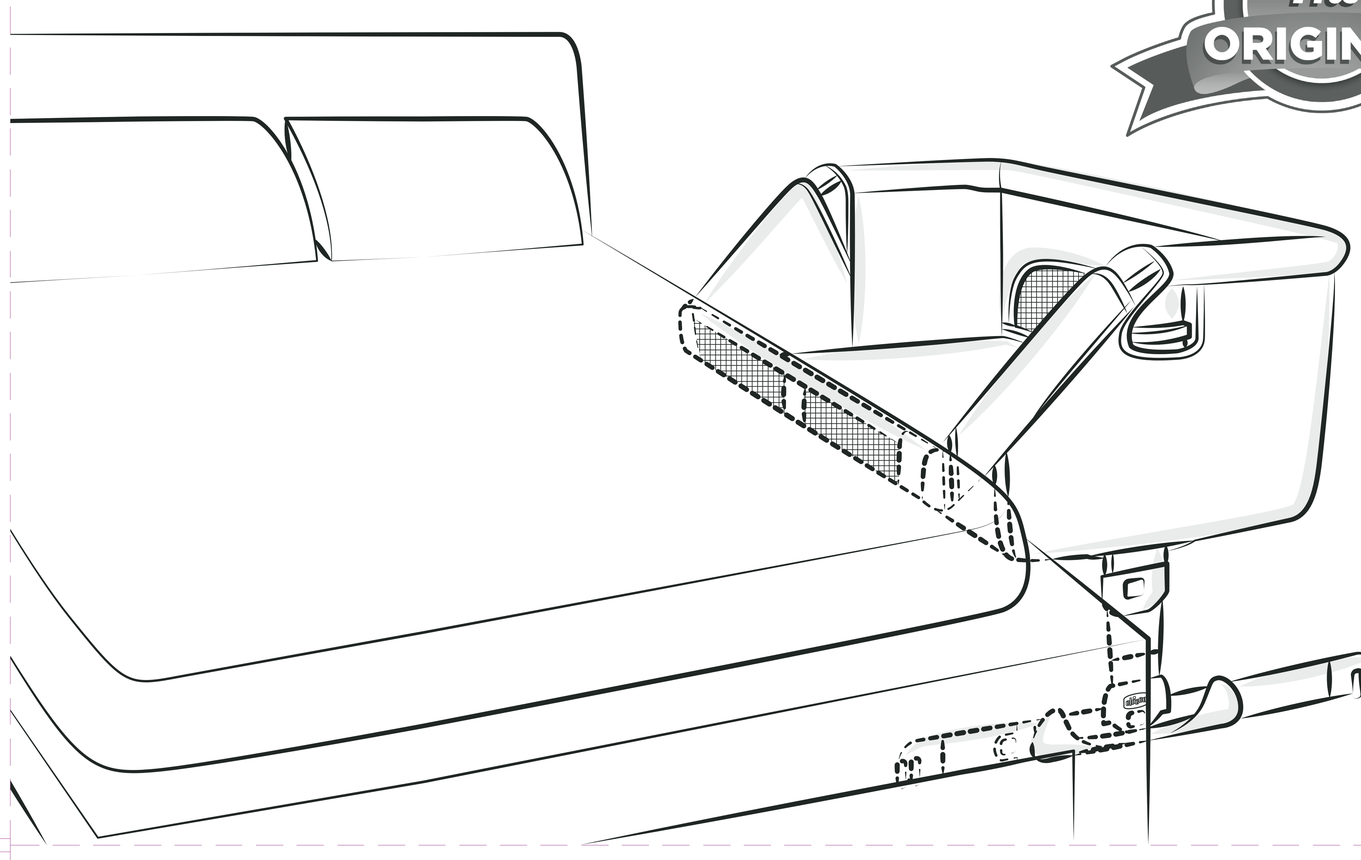

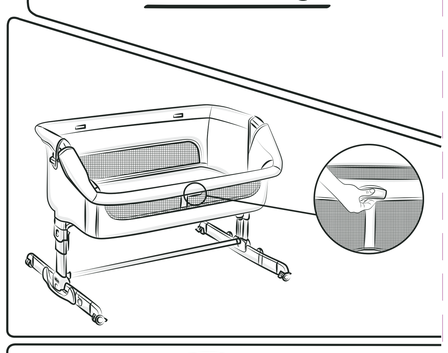

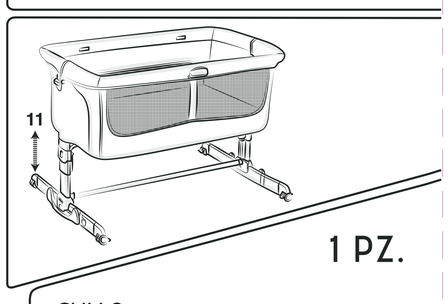

1 PZ.

CULLA
BERCEAU
BEISTELLBETTCHEN
CRIB
CUNA
BERÇO
WIEG
VAGGA
KOLÉBKA
ÓŻECZKO
KOYNIA
BIRLIKTE UYUMA BEŞIĞI
BERÇO
КРОВАТКА-МАНЕЖ
ЛІЖЕЧКО-МАНЕЖ
مهد مشترك

CZ POZOR: Pozorně si přečtěte návod k použití uvnitř balení. Pokud by postel rodičů nebyla kompatibilní se systémem připevnění kolébky, výrobek je možno používat jako normální kolébku (se všemi stranami zavřenými)! POZOR: Tento výrobek je vhodný pro dítě, které není schopno samostatně sedět, otáčet se nebo se postavit pomocí rukou a kolen! Maximální váha dítěte: 9 kg (použití pro děti ve věku přibližně 0-5/6 měsíců)! POZOR: Výrobek musí být používán výhradně s postelemi s konstrukcí, nepoužívejte pouze s matrací! POZOR: Výrobek musí být vždy připevněn proti dlouhé straně postele! POZOR: Pokud má matrace vaší postele výšku od podlahy méně než 49 cm nebo více než 64 cm, výrobek nepoužívejte! POZOR: Nepoužívejte výrobek s postelemi s úložným prostorem/zásuvkou, která má podstavec vyčnívající o více než 11 cm vzhledem k matraci! POZOR: Nepoužívejte výrobek s postelemi, které mají rám vyčnívající vzhledem k matraci o více než 21 cm! Horní plocha rámu nesmí být vyšší než 41 cm. POZOR: Pokud je výrobek připevněný, mezi sklopenou bočnicí kolébky a matrací rodičů nesmí být štěrbiny!

PL OSTRZEŻENIE: Należy uważnie przeczytać instrukcje znajdujące się w opakowaniu. Jeśli łóżko rodziców okaże się niezgodne z systemem mocowania łóżeczka, produkt może być użytkowany, jako tradycyjne łóżeczko (wszystkie cztery boki są zamknięte). OSTRZEŻENIE: Nie używać dla dzieci, które potrafią siedzieć, klęczeć lub podciągać się. Maksymalny ciężar dziecka: 9 kg (przybliżony wiek użytkowania 0 – 5/6 miesięcy). OSTRZEŻENIE: Produkt musi być użytkowany wyłącznie na łóżkach ze stelażem. Nie użytkować produktu na łóżkach wyposażonych jedynie w materac. OSTRZEŻENIE: Produkt zawsze musi być zamontowany przy dłuższym boku łóżka. OSTRZEŻENIE: Nie należy użytkować produktu, jeśli materac Waszego łóżka znajduje się na wysokości mniejszej niż 49 cm lub większej niż 64 cm od posadzki. OSTRZEŻENIE: Nie użytkować produktu na łóżkach z pojemnikiem/szufladą o podstawie wysuniętej w stosunku do materaca o więcej niż 11 cm. OSTRZEŻENIE: Nie użytkować produktu na łóżkach o ramie wysuniętej w stosunku do materaca o więcej niż 21 cm. Górna powierzchnia ramy nie powinna znajdować się na wysokości większej niż 41 cm. OSTRZEŻENIE: Po zainstalowaniu produktu, pomiędzy materacem rodziców, a opuszczoną ścianką boczną łóżeczka nie może być żadnych szczelin.

EL ΠΡΟΣΟΧΗ: Διαβάστε προσεκτικά το εγχειρίδιο οδηγιών που περιέχει η συσκευασία. Εάν το κρεβάτι των γονιών δεν είναι συμβατό με το σύστημα συνένωσης της κούνιας, μπορείτε να χρησιμοποιήσετε το προϊόν σαν κανονική κούνια (με όλες τις πλευρές κλειστές). ΠΡΟΣΟΧΗ: Το προϊόν αυτό είναι κατάλληλο για παιδιά που δεν μπορούν ακόμα να κάθονται μόνα τους, να γυρίζουν και να σηκώνονται με τα χέρια και τα γόνατά τους. Μέγιστο βάρος του παιδιού: 9 κιλά (ενδεικτική ηλικία χρήσης 0 - 5/6 μηνών). ΠΡΟΣΟΧΗ: Το προϊόν πρέπει να χρησιμοποιείται αποκλειστικά σε κρεβάτια που έχουν τελάρο, μην το χρησιμοποιείτε μόνο με το στρώμα. ΠΡΟΣΟΧΗ: Το προϊόν πρέπει να συναρμολογείται πάντα στη μακριά πλευρά του κρεβατιού. ΠΡΟΣΟΧΗ: Μη χρησιμοποιείτε το προϊόν εάν το στρώμα του κρεβατιού σας δεν βρίσκεται σε ύψος τα 49 εκ από το πάτωμα ή έαν υπερβαίνει τα 64 εκ. ΠΡΟΣΟΧΗ: Μη χρησιμοποιείτε το προϊόν με κρεβάτια με αποθηκευτικό χώρο/συρτάρι που η βάση τους εξέχει από το στρώμα περισσότερο από 11 εκ. ΠΡΟΣΟΧΗ: Μη χρησιμοποιείτε το προϊόν σε κρεβάτια με πλαίσιο που να εξέχει από το στρώμα περισσότερο από 21 εκ. Η επάνω επιφάνεια του πλαισίου δεν πρέπει να ξεπερνά σε ύψος τα 41 εκ. ΠΡΟΣΟΧΗ: Αφού τοποθετήσετε το προϊόν, βεβαιωθείτε ότι δεν υπάρχει κανένα κενό ανάμεσα στο άκρο της χαμηλωμένης κούνιας και το στρώμα των γονιών.

TR IKAZ: Paketin içinde bulunan kullanım kılavuzunu dikkatle okuyunuz. Beşiğin kancalama sistemi, anne baba yatağı ile uyumlu değilse de ürünü geleneksel beşik olarak kullanmak mümkündür. (Tüm yanları kapalı olarak). IKAZ: Bu ürün tek başına veya diziler üzerinde oturamayan, elleri ve dizleri üzerinde kalkamayan çocuklar için uygundur. Çocuğun maksimum ağırlığı: 9 kg (Kullanım yaşı 0 - 5/6 ay). IKAZ: Ürün yalnızca baza/karyolaya sahip yataklarla birlikte kullanılabilir, yalnızca yatak ile kullanmayınız. IKAZ: Ürün yalnızca yatağın uzun kenarına monte edilmelidir. IKAZ: Kullandığınız yatağın şiltesinin yerden yüksekliği 49 cm'nin altında ise veya 64 cm'yi geçiyorsa bu ürünü kullanmayınız. IKAZ: Ürünü taban kısmı şilteye göre 11 cm'den fazla çıkıntılı olan sandıklı /çekmeceli yataklarla birlikte kullanmayınız. IKAZ: Ürünü çerçeveli şilteye göre 21 cm'den büyük yataklarla birlikte kullanmayınız. Çerçevenin üst yüzey yüksekliği 41 cm'i geçmemelidir. IKAZ: Ürün kurulu olduğu zaman, beşiğin alçaltılmış kenarı ile anne baba şiltesi arasında boşluk kalmamalıdır.

CONFORME AUX EXIGENCES DE SÉCURITÉ

REF 00 079445 000 000

Artsana S.p.A. - Via Saldarini Catelli, 1
22070 Grandate (Como) - Italy
www.chicco.com

Made in China - Fabricado em China
Fabricado en China - Παράγεται στην Κίνα

BR ATENÇÃO: Leia atentamente o manual de instruções contido na embalagem. Se a cama dos pais não for compatível com o sistema de fixação do berço, é possível utilizar o produto como berço tradicional (com todos os lados fechados). ATENÇÃO: Este produto é indicado para crianças que ainda não conseguem ficar sentadas sozinhas, virar-se ou levantar-se apoiando-se nas mãos e nos joelhos. Peso máximo da criança: 9 kg (idade de utilização indicativa 0 - 5/6 meses). ATENÇÃO: Este berço deve ser utilizado exclusivamente em camas com estrutura; não utilize apenas com o colchão. ATENÇÃO: O berço deve ser sempre montado no lado longo da cama. ATENÇÃO: Não utilize o produto se o colchão da sua cama estiver a uma altura do solo inferior a 49cm ou superior a 64cm. ATENÇÃO: Não utilize o berço em camas box ou com gavetão que possuam uma base que ultrapasse, em mais de 11cm, a superfície do colchão. ATENÇÃO: Não utilize o berço em camas com cantos que ultrapassem, em mais de 21cm, a superfície do colchão. A superfície superior da esquina deve ter uma altura não superior a 41cm. ATENÇÃO: Quando o berço está instalado, não deve haver espaços entre a grade baixada do berço e o colchão dos pais.

RU ВНИМАНИЕ! Внимательно ознакомьтесь с инструкциями, которые содержатся внутри упаковки. Если родительская кровать несовместима с системой крепления кроватки-манежа, можно использовать изделие в качестве обычной колыбели (когда все стенки закрыты). ВНИМАНИЕ! Данное изделие предусмотрено для ребенка, который пока не умеет самостоятельно садиться, переворачиваться и приподниматься, опираясь на руки и колени. Максимальный вес ребенка: 9 кг (при примерном возрасте 0 – 5/6 месяцев). ВНИМАНИЕ! Изделие должно использоваться исключительно с кроватями, оснащенными каркасами, а не только матрасом. ВНИМАНИЕ! Изделие следует устанавливать вдоль длинной стороны родительской кровати. ВНИМАНИЕ! Не используйте изделие, если матрас Вашей кровати находится ниже 49 см или выше 64 см от пола. ВНИМАНИЕ! Не используйте изделие с кроватями, оснащенными контейнерами/ящиками, основание которых выступает более, чем на 11 см от матраса. ВНИМАНИЕ! Не используйте изделие с кроватями, боковые края которых выступают более, чем на 21 см от матраса. Верхний край изделия должен находиться на высоте не более 41 см от матраса. ВНИМАНИЕ! Когда изделие установлено и закреплено, между его опущенным бортиком и матрасом родительской кровати не должно иметься щелей.

UK УВАГА! Уважно ознайомтеся з інструкціями, які містяться всередині упаковки. Якщо батьківська ліжко несумісне з системою кріплення ліжечка-манежа, можна використовувати виріб в якості звичайної колиски (з усіма закритими стінками). УВАГА! Цей виріб призначений для дитини, яка ще не в змозі сидіти самостійно, перевертатися і підніматися з опорою на руки та коліна. Максимальна вага дитини: 9 кг (приблизний вік 0 – 5/6 місяців). УВАГА! Виріб має використовуватися виключно з ліжками, оснащеними каркасами, а не тільки матрацами. УВАГА! Виріб слід встановлювати вздовж довгої сторони батьківського ліжка. УВАГА! Не використовуйте виріб, якщо матрац Вашого ліжка знаходиться на висоті нижче 49 см або вище 64 см від підлоги. УВАГА! Не використовуйте виріб з ліжками, оснащеними контейнерами/ящиками, підставa яких виступає більше ніж на 11 см від матрацу. УВАГА! Не використовуйте виріб з ліжками, бічні краї яких виступають більше ніж на 21 см від матрацу. Верхній край виробу має знаходитися на висоті не більше 41 см від матрацу. УВАГА! Коли виріб встановлено і закріплено, між його опущеним бортиком і матрацом батьківського ліжка не повинно бути щілин.

AR تنبيه: يرجى قراءة دليل التعليمات الموجود في العلبة بعناية. إذا كان سرير الوالدين لا يتماشى مع نظام ربط المهد، فإنه يمكن استعمال هذا المنتج كمهد تقليدي (بإغلاق كافة أطرافه). تنبيه: يجب استعمال هذا المنتج للأطفال غير القادرين على الجلوس بمفردهم وغير القادرين على الدوران حول أنفسهم أو الوقوف بالاعتماد على أيديهم وركبهم. يجب أن لا يزيد وزن الطفل على 9 كيلو (بحسب أن يتراوح عمر الطفل الذي يستخدم المنتج له بين 0 شهورا و5-6 أشهر). تنبيه: يجب استعمال هذا المنتج فقط مع الأسرة التي تحتوي على هياكل والامتناع عن استعماله مع حشية السرير فقط. تنبيه: يجب تركيب هذا المنتج على الطرف الطويل للسرير. تنبيه: لا تستعمل هذا المنتج إذا كانت المسافة بين حشية سرير الوالدين والأرض هي أقل من 49 سم أو أكثر من 64 سم. تنبيه: لا تستعمل هذا المنتج مع أسرة ذات وحدات تخزين / جاروز كبير من الشي تحتوي على قاعدة بارزة لمسافة تزيد عن 11 سم بالنسبة للحشية. تنبيه: لا تستعمل هذا المنتج مع أسرة ذات إطارات بارزة لمسافة تزيد عن 21 سم بالنسبة للحشية. يجب أن لا يزيد ارتفاع السطح العلوي للإطار عن 41 سم. تنبيه: عندما يكون المنتج مركبا يجب أن لا تكون هناك أية فتحات بين حافة المهد المتركة وبين حشية سرير الوالدين.