Cod. 42 079871 000 010

MySeat
i-Size

15m+
76-150 cm
ECE R129/03

IT AVVERTENZA - Questo è un sistema di ritenuta per bambini avanzato "i-Size". È omologato ai sensi del regolamento No. 129/03 per l'utilizzo all'interno di veicoli su sedili "compatibili con i sistemi i-Size", come indicato dal costruttore del veicolo nel manuale dell'automobile. In caso di dubbi, consultare il produttore del sistema di ritenuta per bambini o il rivenditore. Questo è un sistema di ritenuta per bambini avanzato classificato come rialzo "i-Size". È omologato ai sensi del regolamento no. 129/03 per l'utilizzo all'interno di veicoli su sedili "compatibili con i sistemi i-Size", come indicato dal costruttore del veicolo nel manuale dell'automobile. in caso di dubbi, consultare il produttore del sistema di ritenuta per bambini o il rivenditore. IMPORTANTE! Non utilizzare il prodotto prima che il bambino abbia raggiunto i 15 mesi di età.

EN WARNING - This is an i-Size Enhanced Child Restraint System. It is approved according to UN Regulation No. 129, for use in, i-Size compatible vehicle seating positions as indicated by vehicle manufacturers in the vehicle users' manual. If in doubt, consult either the Enhanced Child Restraint System manufacturer or the retailer. This is a i-Size booster seat Enhanced Child Restraint System. It is approved according to UN Regulation No. 129, for use primarily in "i-Size seating positions" as indicated by vehicle manufacturers in the vehicle user's manual. If in doubt, consult either the Enhanced Child Restraint System manufacturer or the retailer. IMPORTANT! Do not use the product until the child is 15 months old.

FR AVERTISSEMENT - Ceci est un système de retenue avancé « i-Size » pour enfants. Il est homologué selon la norme n° 129/03 pour une utilisation dans des véhicules sur les sièges « compatibles i-Size », selon les indications fournies par les constructeurs automobiles dans le manuel d'utilisation du véhicule. En cas de doute, consulter le fabricant ou le revendeur du système de retenue pour enfants. Ceci est un système de retenue avancé pour enfants classé rehausseur « i-Size ». Il est homologué selon la norme n° 129/03 pour l'utilisation dans les véhicules sur les sièges « compatibles avec le système i-Size », selon les indications fournies par le constructeur automobile dans le manuel d'utilisation du véhicule. En cas de doutes, consulter le producteur du système de retenue pour enfants ou le revendeur. IMPORTANT ! Ne pas utiliser le produit avant que l'enfant ait atteint l'âge de 15 mois.

DE HINWEIS - Es handelt sich um ein „i-Size" Kinderrückhaltesystem. Das System ist nach EU-Verordnung ECE R129/03 für den Gebrauch in einem Fahrzeug mit i-Size-fähigen Sitzen, wie in der Bedienungsanleitung des Fahrzeugherstellers angegeben, zugelassen. Wenden Sie sich im Zweifelsfall an den Hersteller des Kindersitzes oder an Ihren Händler. Es handelt sich um ein, als Aufsatz klassifiziertes, „i-Size" Kinderrückhaltesystem. Das System ist nach EU-Verordnung 129/03 für den Gebrauch in einem Fahrzeug mit i-Size-fähigen Sitzen, wie in der Bedienungsanleitung des Fahrzeugherstellers angegeben, zugelassen. Wenden Sie sich im Zweifelsfall an den Hersteller des Kindersitzes oder an Ihren Händler. WICHTIG! Das Produkt nicht verwenden, solange das Kind noch keine 15 Monate alt ist.

ES ADVERTENCIA - Este es un sistema avanzado de retención infantil "i-Size". Está homologado conforme al Reglamento n.° 129/03, para ser utilizado en asientos de vehículos "compatibles con los sistemas i-Size", según lo indica el fabricante del vehículo en el correspondiente manual de usuario. En caso de duda, consulta con el fabricante del sistema de retención o con el vendedor. Este es un sistema avanzado de retención infantil clasificado como elevador "i-Size". Está homologado conforme al Reglamento n.° 129/03, para ser utilizado en asientos de vehículos "compatibles con los sistemas i-Size", según lo indica el fabricante del vehículo en el correspondiente manual de usuario. Consulte con el fabricante del sistema de retención infantil o con el revendedor. ¡IMPORTANTE! No utilice el producto si el niño no ha cumplido los 15 meses de edad.

PT ADVERTÊNCIA - Este produto é um avançado sistema de retenção i-Size para crianças. Está homologado nos termos do Regulamento N.º 129/03, para a utilização em bancos de veículos automóveis "compatíveis com os sistemas i-Size", como indicado pelo fabricante do veículo no respetivo Manual. Em caso de dúvidas, consulte o fabricante do sistema de retenção para crianças, ou o revendedor. Este produto é um avançado sistema de retenção para crianças, classificado como Assento Elevatório "i-Size". Está homologado nos termos do Regulamento nº 129/03, para a utilização principalmente em bancos de veículos "compatíveis com os sistemas i-Size", conforme indicado pelo fabricante de veículo, no respetivo manual de instruções. Em caso de dúvida, consulte o fabricante do sistema de retenção para crianças ou o revendedor. IMPORTANTE! Não utilize o produto antes de a criança ter completado pelo menos, os 15 meses de idade.

NL WAARSCHUWING - Dit is een geavanceerd "i-Size"–kinderbevestigingssysteem. Het is goedgekeurd op grond van reglement nr. 129/03 voor gebruik in voertuigen voorzien van "i-Size-compatibele"-zetels zoals aangegeven door voertuigproducenten in de gebruikershandleiding bij hun voertuigen. Bij twijfel dient de producent van het kinderbevestigingssysteem of de detailhandelaar te worden geraadpleegd. Dit is een geavanceerd kinderbevestigingssysteem type "i-Size"–zitverhoger. Het is goedgekeurd op grond van reglement 129/03 voor gebruik in voertuigen voorzien van "i-Size-compatibele" zitplaatsen zoals aangegeven door voertuigproducenten in de gebruikershandleiding bij hun voertuigen. Raadpleeg in geval van twijfels de producent van het kinderbevestigingssysteem of de verkoper. BELANGRIJK! Gebruik het product niet voordat het kind 15 maanden oud is.

EL ΠΡΟΕΙΔΟΠΟΙΗΣΗ - Αυτό είναι ένα προηγμένο σύστημα πρόσδεσης παιδιών «i-Size». Έχει εγκριθεί σύμφωνα με τον Κανονισμό αρ.129/03 για χρήση σε καθίσματα αυτοκινήτων «συμβατά με συστήματα i-Size», όπως αναφέρεται στο εγχειρίδιο χρήστη αυτοκινήτου από τον κατασκευαστή. Σε περίπτωση αμφιβολιών, απευθυνθείτε στον κατασκευαστή του συστήματος πρόσδεσης παιδιών ή στον προμηθευτή σας. Αυτό είναι ένα προηγμένο σύστημα πρόσδεσης παιδιών ταξινομημένο ως ανύψωση «i-Size». Έχει εγκριθεί σύμφωνα με τον Κανονισμό αρ.129/03 για χρήση σε καθίσματα αυτοκινήτων «συμβατά με συστήματα i-Size», όπως αναφέρεται στο εγχειρίδιο χρήστη αυτοκινήτου από τον κατασκευαστή. Σε περίπτωση αμφιβολίας επικοινωνήστε με τον κατασκευαστή του συστήματος συγκράτησης για παιδιά ή τον μεταπωλητή. ΣΗΜΑΝΤΙΚΟ! Μην χρησιμοποιείτε το προϊόν πριν το παιδί συμπληρώσει τους 15 μήνες.

CZ POZOR - Jedná se o pokročilý dětský zádržný systém „i-Size". Zařízení je schváleno Vyhláškou č. 129/03 pro použití na sedadlech ve vozidle „kompatibilních se systémem i-Size". Tato místa jsou popsána v návodu na použití vašeho vozidla. V případě pochybno stí se obraťte na výrobce zádržného systému pro děti nebo na jeho prodejce. Toto je vyspělý zádržný systém pro děti klasifikovaný jako dětský podsedák podle normy „i-Size". Je homologován v souladu s nařízením č. 129/03 pro použití na sedadlech vozidel „kompatibilních se systémy i-Size", jak je uvedeno výrobcem v příručce k vozidlu. V případě pochybností se obraťte na výrobce dětského zádržného systému nebo na prodejce. DŮLEŽITÉ! Nepoužívejte výrobek dříve, než dítě dosáhne 15 měsíců.

PL OSTRZEŻENIE - Jest to zaawansowany system przytrzymywania dzieci "i-Size". Ma homologację zgodną z rozporządzeniem nr 129/03 dopuszczającą do użytku w pojazdach, na siedzeniach „kompatybilnych z systemami i-Size", zgodnie z informacjami podanymi przez producenta pojazdu w instrukcji obsługi pojazdu. W razie wątpliwości należy skontaktować się z producentem lub sprzedawcą samochodowego fotelika dziecięcego. To jest zaawansowany system przytrzymujący dla dzieci, sklasyfiko wany jako fotelik „i-Size". Ma homologację zgodną z rozporządzeniem nr 129/03 dopuszczającą do użytku w pojazdach, na siedzeniach „kompatybilnych z systemami i-Size", zgodnie z informacjami podanymi przez producenta pojazdu w instrukcji obsługi pojazdu. W razie wątpliwości skontaktować się z producentem systemu przytrzymującego dla dzieci lub ze sprzedawcą. WAŻNE: Nie używać produktu zanim dziecko nie skończy 15 miesięcy.

EAC

Artsana S.p.A. - Via Saldarini Catelli, 1
22070 Grandate (Como) - Italy
www.chicco.com
Made in Italy - Fabricado em Italia
Fabricado en Italia - Παρασκευάζεται στην Ιταλία - صنع في إيطاليا

For Great Britain: **ARTSANA UK LTD**
Building 1, 2nd Floor, Imperial Place, Maxwell
Road, Borehamwood, Hertfordshire, WD6 1JN
Reception.uk@artsana.com 0208 953 6627
www.chicco.co.uk - www.chiccospares.co.uk

MySeat
i-Size

15m+
76-150 cm
ECE R129/03

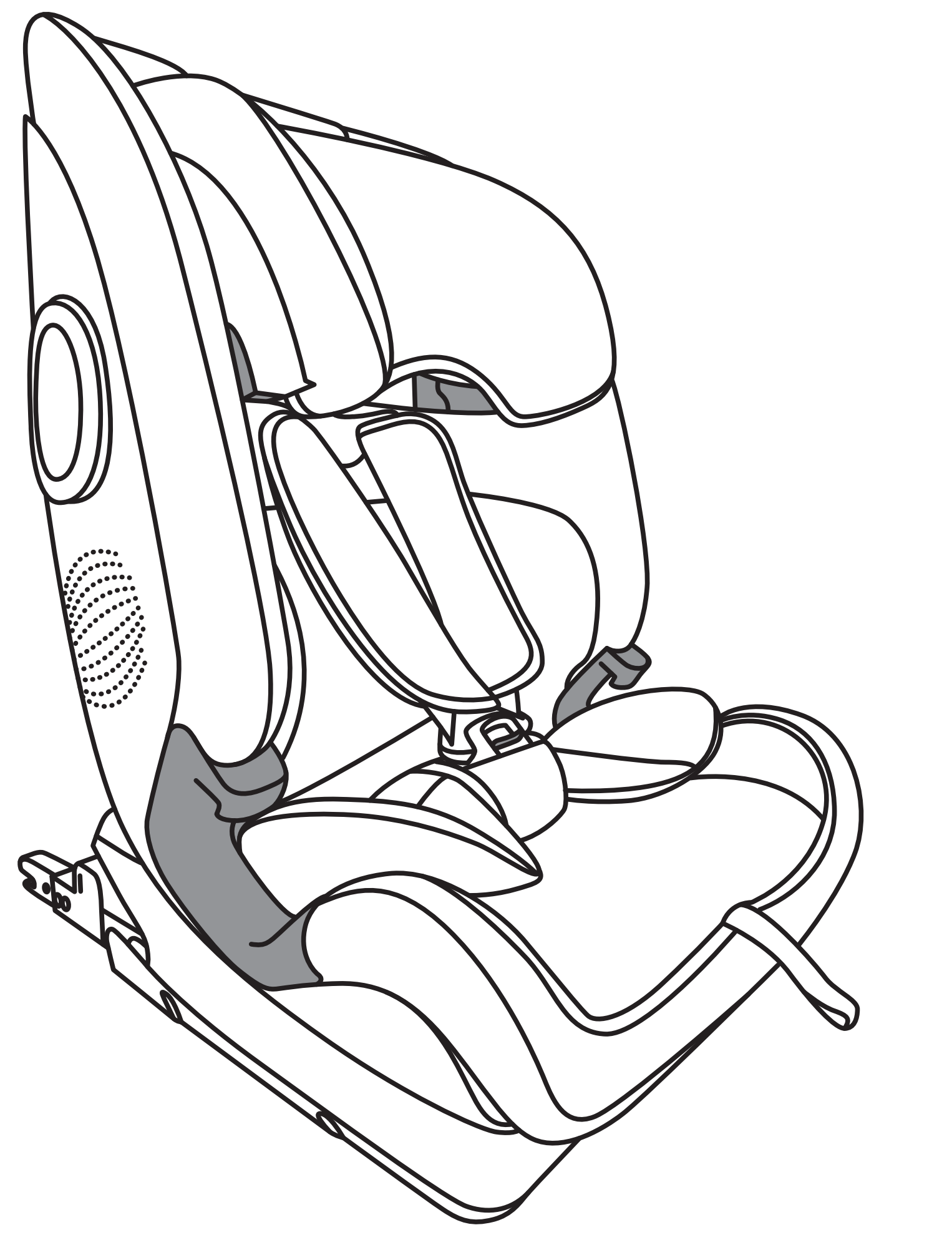

- IT SEGGIOLINO AUTO
- EN CAR SEAT
- FR SIÈGE AUTO
- DE AUTOKINDERSITZ
- ES SILLA AUTO
- PT CADEIRA AUTO
- NL AUTOSTOEL
- TR OTO KOLTUĞU
- EL ΚΑΘΙΣΜΑ ΑΥΤΟΚΙΝΗΤΟΥ ΓΙΑ ΤΟ ΠΑΙΔΙ

1 PZ.

MySeat
i-Size

15m+
76-150 cm
ECE R129/03

TR UYARI - Bu, bir i-Size Gelişmiş Çocuk Sabitleme Sistemidir. Araç üreticilerinin araç kullanıcı kılavuzunda belirttiği üzere i-Size uyumlu araç oturma pozisyonlarında kullanımı 129 no'lu BM Yönetmeliği kapsamında onaylanmıştır. Şüphe durumunda, Gelişmiş Çocuk Sabitleme Sistemi üreticisine veya bayiye başvurunuz. Bu, bir i-Size yükseltici koltuk Gelişmiş Çocuk Sabitleme Sistemidir. Araç üreticileri tarafından araç kullanıcı kılavuzunda belirtildiği şekilde, temel olarak "i-Size oturma pozisyonlarında" kullanımı, 129 no'lu BM Yönetmeliği kapsamında onaylanmıştır. Şüphe durumunda, Gelişmiş Çocuk Sabitleme Sistemi üreticisine veya bayiye başvurunuz. ÖNEMLİ! Ürünü, çocuk 15 aylık olana kadar kullanmayın.

SL OPOZORILO - To je izboljšan sistem za zadrževanje otrok kategorije „i-Size". Odobren je v skladu s Pravilnikom ZN št. 129 za uporabo na položajih sedežev vozil, združljivih z i-Size, ki jih je kot take opredelil proizvajalec vozila v navodilih za uporabo. V primeru dvomov se obrnite na proizvajalca naprednega sistema za zadrževanje otrok ali na pooblaščenega prodajalca. To je napreden otroški sedež s sistemom za zadrževanje otrok i-Size. Odobren je v skladu s Pravilnikom ZN št. 129 za uporabo na položajih sedežev vozil, združljivih z i-Size, ki jih je kot take opredelil proizvajalec vozila v navodilih za uporabo. V primeru dvomov se obrnite na proizvajalca naprednega sistema za zadrževanje otrok ali na pooblaščenega prodajalca. POMEMBNO! Izdelka ne uporabljajte, dokler otrok ne dopolni 15 mesecev.

HU FIGYELMEZTETÉS - Ez a termék egy i-Size besorolású megnövelt biztonságot nyújtó gyermekbiztonsági rendszer. Használata az EN 129-es számú szabályozás szerint engedélyezett i-Size kompatibilis gépjárművek ülésein a gépjárműgyártók által a gépjármű használati utasításában megjelölt módon. Kérdés esetén forduljon a továbbfejlesztett gyermekbiztonsági felszerelés gyártójához vagy forgalmazójához. Ez a termék egy továbbfejlesztett i-Size ülésmagasító gyermekbiztonsági rendszer. A termék megfelel az EN 129. számú előírása szerinti, elsősorban „i-Size kompatibilis" autóülésekben való elhelyezés re, ahogyan azt a gépjármű használati útmutatója részletezi. Kérdés esetén forduljon a továbbfejlesztett gyermekbiztonsági felszerelés gyártójához vagy forgalmazójához. FONTOS! Ne használja a terméket, amíg gyermek el nem éri a 15 hónapos életkort.

RO AVERTISMENT - Acesta este un sistem avansat de reţinere „i-Size" pentru copii. Sistemul este omologat conform regulamentului nr. 129/03 pentru utilizarea în autovehicule pe scaune „compatibile cu sistemele i-Size", după cum este indicat de producătorul autovehiculului în manualul acestuia. În cazul în care aveţi nelămuriri, adresaţi-vă producătorul sistemului de reţinere pentru copii sau vânzătorului. Acesta este un sistem avansat de reţinere pentru copii, clasificat ca sistem de înălţare „i-Size". Este omologat conform regulamentului nr. 129/03 pentru utilizare în vehicule pe scaune „compatibile cu sistemele i-Size", după cum este indicat de producătorul vehiculului în manualul autoturismului. În caz de îndoieli, consultați producătorul sistemului de reținere pentru copii sau revânzătorul. IMPORTANT! Nu utilizați produsul dacă vârsta copilului nu este de 15 luni.

BG ПРЕДУПРЕЖДЕНИЕ - Това е усъвършенствана система за обезопасяване на деца "i-Size". Одобрена е съгласно Регламент №129/03 за използване в превозни средства „съвместими със системи i-Size", както е посочено от производителя на превозното средство в ръко водството за автомобила. Ако имате съмнения, консултирайте се с производителя на системата за обезопасяване на деца или с дистрибутора. Това е усъвършенствана система за обезопасяване на деца, класифицирана като седалка за повдигане "i-Size". Утвърдена е съгласно регламент № 129/03 за употреба в автомобили със седалки, които са „съвместими със системи i-Size", както е указано от производителя на превозното средство в ръководството на автомобила. При съмнение се консултирайте с производителя на системата за обезопасяване на деца или с търговеца. ВАЖНО! Не използвайе продукта преди детето да е навършило 15 месеца.

UK ЗАСТЕРЕЖЕННЯ - Дане автокрісло є передовою системою безпеки для дітей «i-Size». Воно сертифіковано за стандартом № 129/03 для використання в автомобілях на сидіннях, «сумісних з системами i-Size», як зазначено виробником транспортного засобу в інструкції на автомобіль. Якщо у вас виникли будь-які сумніви, проконсультуйтесь з виробником систем безпеки або з продавцем. Це удосконалена система утримання для дітей, яка відносить ся до категорії системи на вирiст «i-Size». Вона сертифікована за стандартом № 129/03 для використання в автомобілях на сидіннях «сумісних з системами i-Size», як зазначено виробником транспортного засобу в інструкції на автомобіль. Якщо у вас виникли будь-які сумніви, проконсультуйтесь з виробником систем безпеки або з продавцем. ВАЖЛИВО! Не використовувати виріб раніше досягнення дитиною 15-місячного віку.

RU ВНИМАНИЕ - "i-Size" – это передовая система удерживающих устройств для перевозки детей. Она одобрена в соответствии с Регламентом № 129/03, для использования в автомобилях с сиденьями, совместимыми с системой «i-Size», как указано производителем автомобиля в руководстве пользователя. Если сомневаетесь, проконсультируйтесь с производителем систем безопасности для детей или продавцом. "i-Size" – передовая система удерживающих устройств для перевозки детей. Она одобрена в соответствии с Регламентом № 129/03, для использования в автомобилях с сиденьями, совместимыми с системой «i-Size», как указано производителем автомобиля в руководстве пользователя. В случае сомнений обратитесь к производителю систем безопасности ребёнка или продавцу. ВАЖНО: Не используйте изделие до достижения ребенком возраста 15 месяцев.

HR NAPOMENA - Ovo je napredni sustav za držanje djeteta "i-Size". Homologiran je prema Pravilniku br. 129/03 za uporabu na sjedalima vozila koja su "kompatibilna sa sustavima i-Size" kako je naveo proizvođač vozila u priručniku za uporabu automobila. Ako niste sigurni, obratite se proizvođaču sustava zaštite djece ili ovlaštenom prodavaču. Ovo je unaprijeđeni sustav za držanje djeteta "i-Size", klasificiran kao pomoćno dječje sjedište. Homologiran je prema Pravilniku br. 129/03 za uporabu na sjedalima vozila koja su "prikladna za i-Size" kako je naveo proizvođač vozila u priručniku za uporabu. U slučaju dvojbe posavjetujte se s proizvođačem sustava za držanje djeteta ili s prodavačem. VAŽNO! Nemojte rabiti proizvod prije nego što dijete navrši 15 mjeseci.

SV OBS - Detta är ett avancerat fasthållningssystem för barn "i-Size". Det är typgodkänt enligt regelverk nr 129/03 för användning i fordon på säten som är "kompatibla med system i-Size", vilket anges av fordonets tillverkare i fordonshandboken. Vid osäkerhet, rådgör antingen med bilbarnstolens tillverkare eller återförsäljaren. Detta är ett avancerat fasthållningssystem för barn klassificerat som "i-Size". Det är typgodkänt enligt föreskrift nr 129/03 för användning i fordon på säten som är "kompatibla med system i-Size", vilket anges av fordonets tillverkare i fordonshandboken. Om du är osäker på något, vänd dig till tillverkaren eller återförsäljaren av detta fasthållningssystem för barn. VIKTIGT! Använd inte produkten om barnet inte är minst 15 månader gammalt.

SK UPOZORNENIE - Toto je zdokonalený detský zadržiavací systém typu „i-Size". Bol schválený podľa nariadenia UN č. 129 na používanie vo vozidlách s polohami sedadiel kompatibilnými so systémom „i-Size", ako uvádzajú výrobcovia vozidiel v návode na používanie vozidla. V prípade pochybností sa poraďte s výrobcom alebo maloobchodným predajcom zdokonaleného detského zadržiavacieho systému. Ide o autosedačku veľkosti „i-Size" so zdokonaleným detským zadržiavacím systémom. Je schválená podľa Nariadenia UN č. 129 na používanie predovšetkým v polohách sedadiel pre veľkosť „i-Size", ako uvádzajú výrobcovia vozidiel v návode na používanie vozidla. V prípade pochybností sa poraďte s výrobcom alebo maloobchod ným predajcom zdokonaleného detského zadržiavacieho systému. DÔLEŽITÉ! Nepoužívajte výrobok, kým dieťa nemá 15 mesiacov.

AR تحذير - .(ISOFIX Universal i-size بدءً من عمر 15 شهرًا. من 76 حتى 105 سم)المقعد رقم UN وهو معتمد وفقًا لتشريع .1 i-Size. هذا المنتج عبارة عن نظام تثبيت أطفال مؤازر المتوافقة مع السيارة
كما هو 129 i-Size للاستخدام في وضعيات جلوس المقعد موضح عن طريق الجهات الصانعة للسيارات في دليل مستخدم السيارة. إذا ساورك الشك، توجه إما إلى الجهة الصانعة لنظام التثبيت المؤازر
للأطفال أو بائع التجزئة وهو .i-Size هذا المنتج عبارة عن نظام تثبيت مؤازر للأطفال مخصص للمقعد المعزز رقم 129 للاستخدام بشكل أساسي في "أوضاع UN معتمد وفقًا لتشريع الأم المتح ما هو
موضح عن طريق الجهات الصانعة للسيارات في دليل "i-Size جلوس المقعد مستخدم السيارة. إذا ساورك الشك، توجه إما إلى الجهة الصانعة لنظام التثبيت المؤازر للأطفال أو بائع التجزئة هام! لا
تستخدم المنتج حتى يبلغ الطفل عمر 15 شهرًا.

MySeat
i-Size

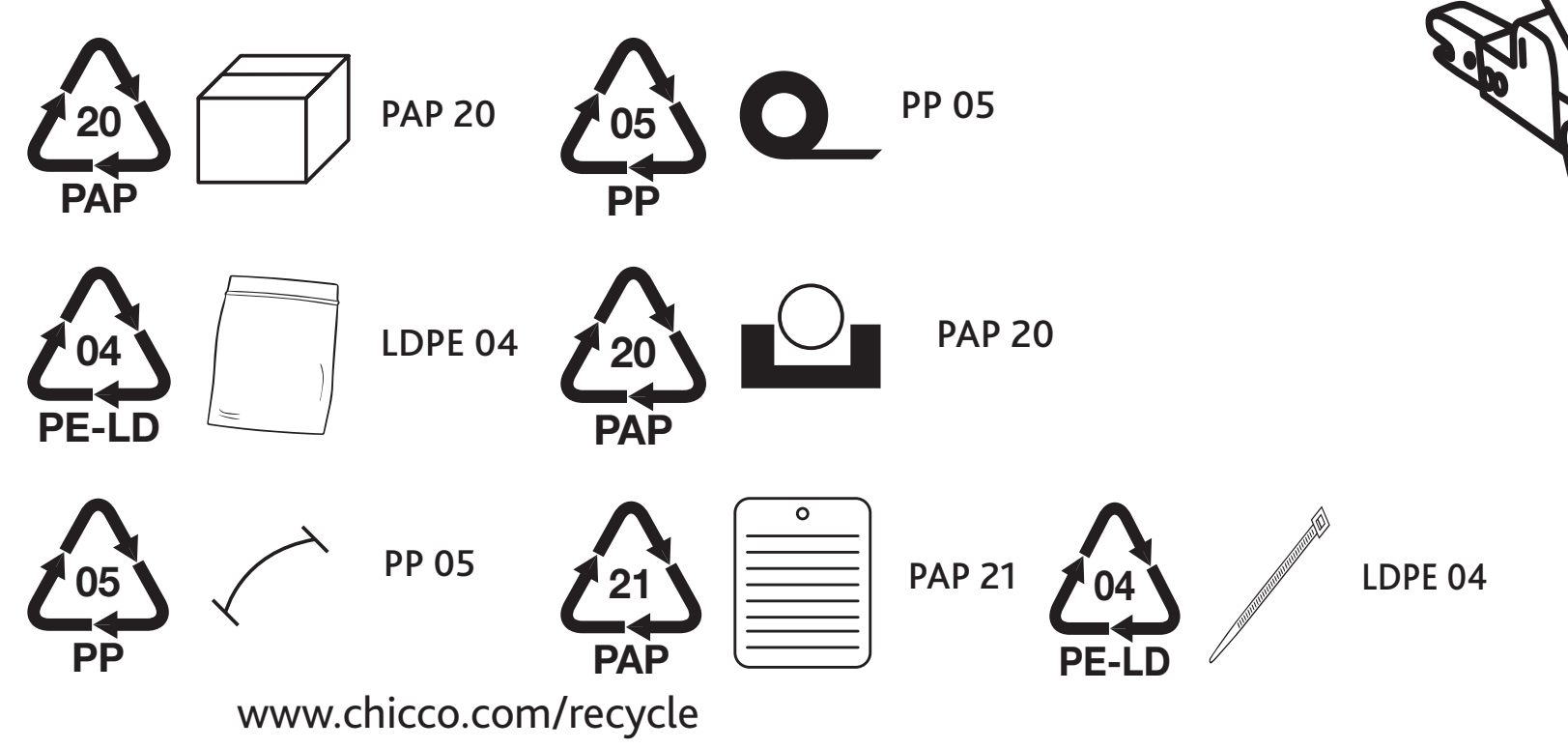

www.chicco.com/recycle

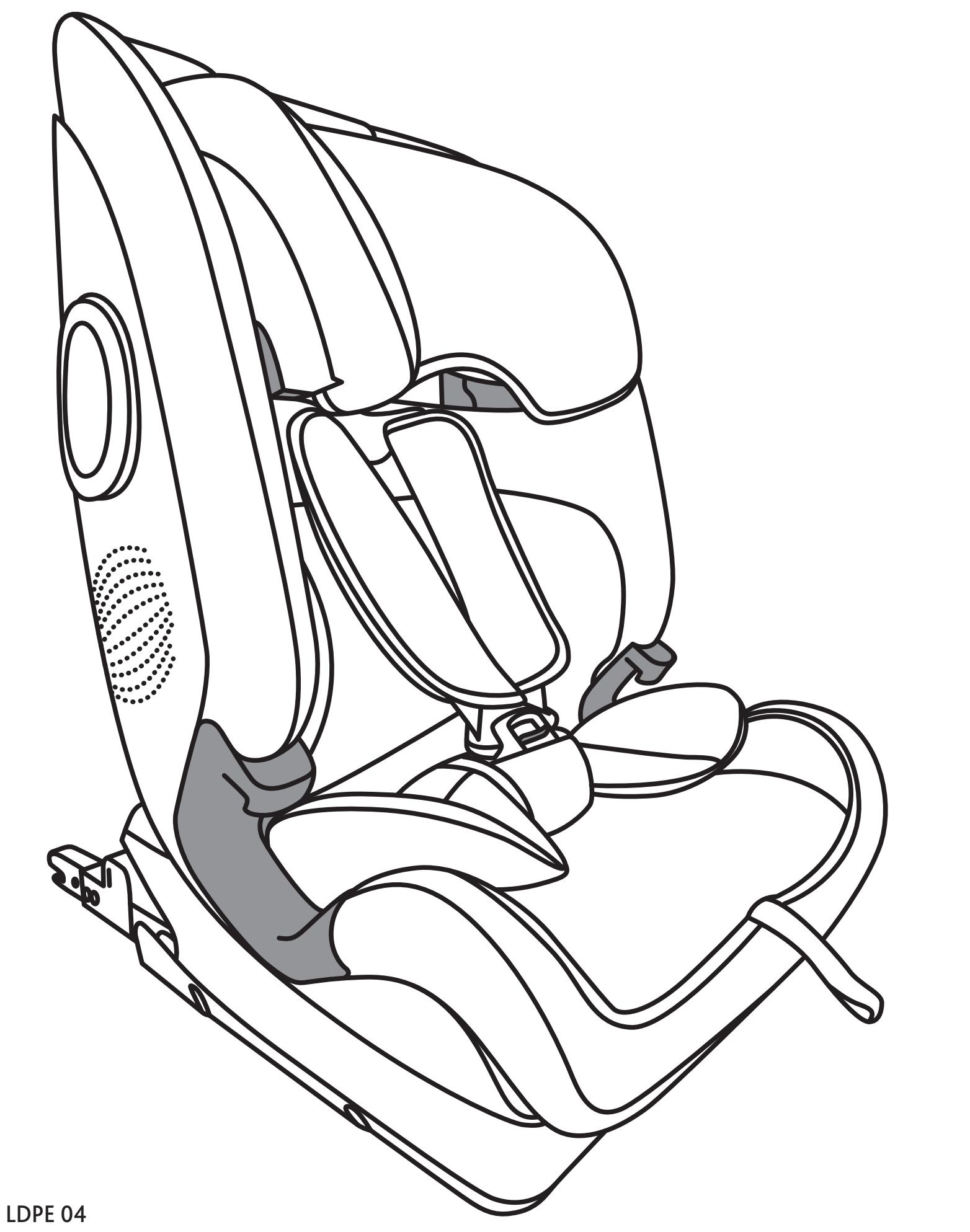

15m+
76-150 cm
ECE R129/03

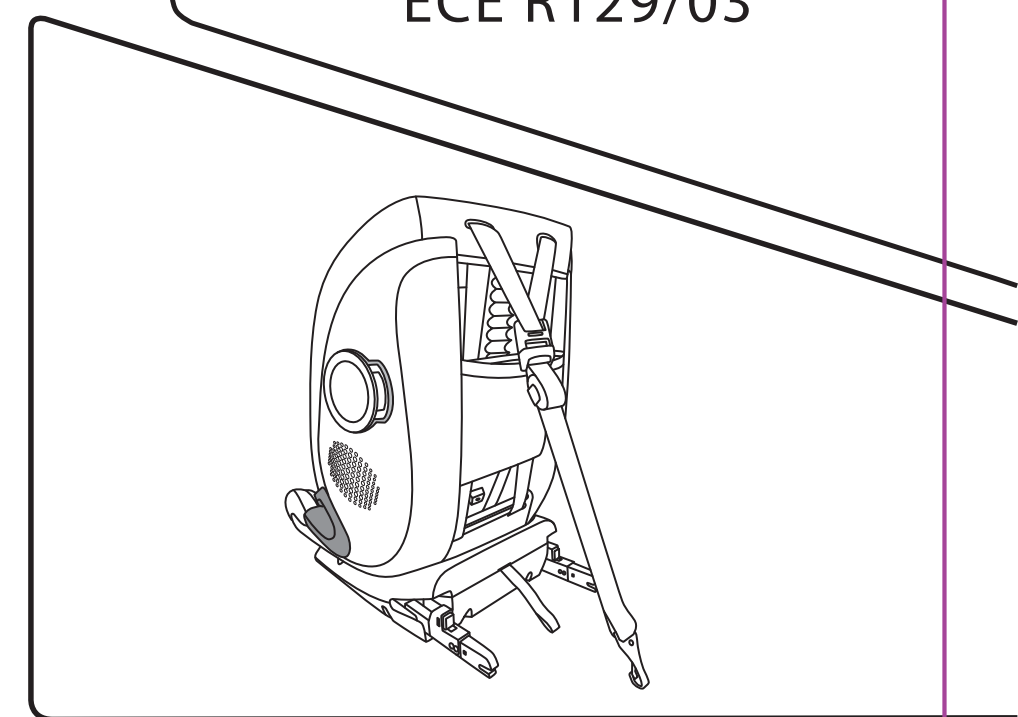

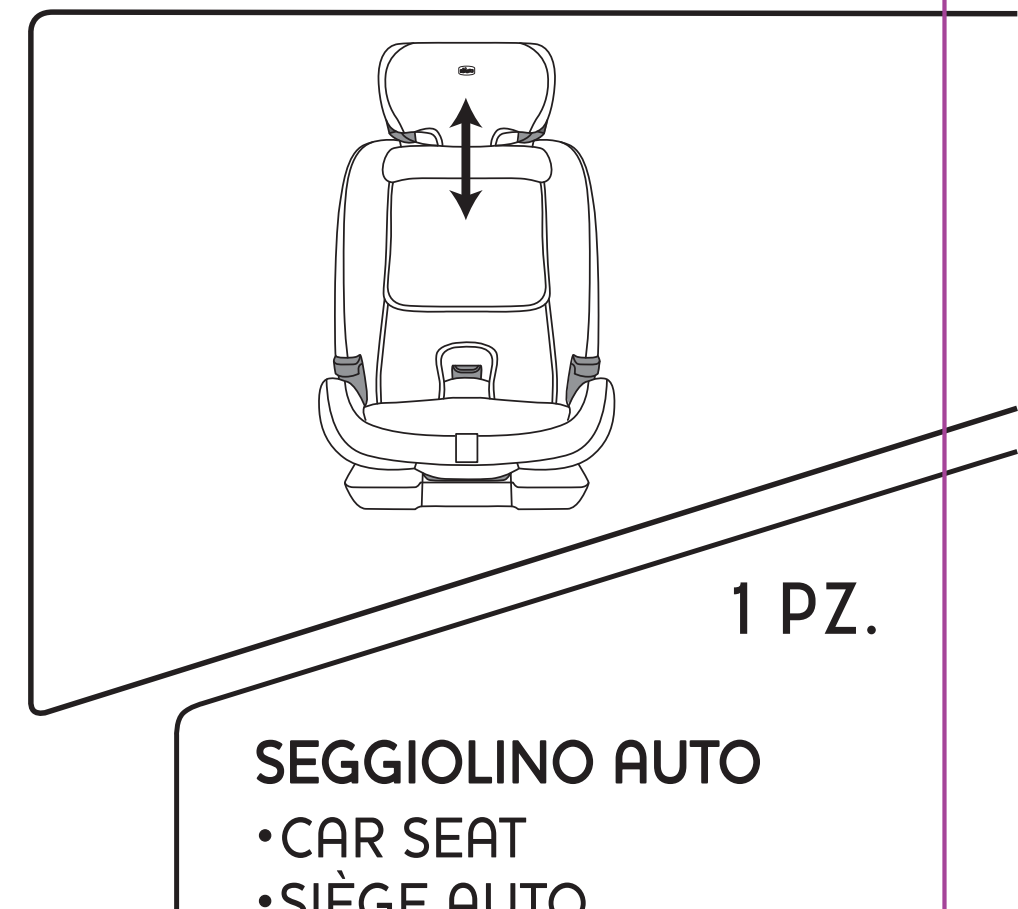

1 PZ.

SEGGIOLINO AUTO
- CAR SEAT
- SIÈGE AUTO
- KINDERAUTOSITZ
- SILLA AUTO
- CADEIRA AUTO
- AUTOSTOEL
- OTO KOLTUĞU
- ΚΑΘΙΣΜΑ ΑΥΤΟΚΙΝΗΤΟΥ ΓΙΑ ΤΟ ΠΑΙΔΙ