chicco SEAT3FIT
i-Size

0m+

40-125 cm

ECE R129/03

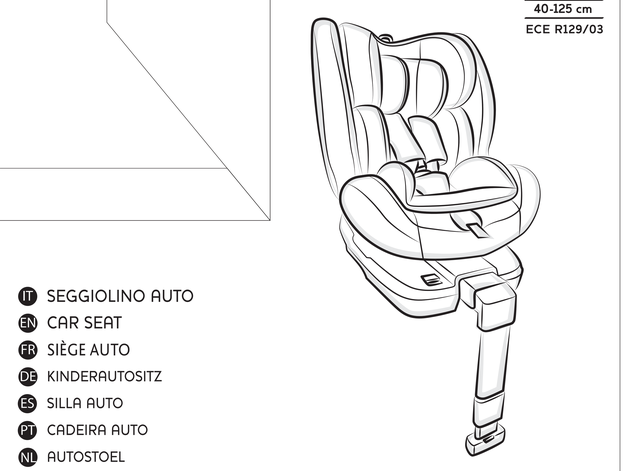

IT SEGGIOLINO AUTO
EN CAR SEAT
FR SIÈGE AUTO
DE KINDERAUTOSITZ
ES SILLA AUTO
PT CADEIRA AUTO
NL AUTOSTOEL
TR OTO KOLTUĞU
EL ΚΑΘΙΣΜΑ ΑΥΤΟΚΙΝΗΤΟΥ ΓΙΑ ΤΟ ΠΑΙΔΙ
BR CADEIRA AUTO

1 PZ.

Cod. 42 079879 300 000

IT AVVERTENZA - Questo è un sistema di ritenuta per bambini avanzato "i-Size". È omologato ai sensi del regolamento No. 129 per l'utilizzo all'interno di veicoli su sedili "compatibili con i sistemi i-Size", come indicato dal costruttore del veicolo nel manuale dell'automobile. In caso di dubbi, consultare il produttore del sistema di ritenuta o un rivenditore. Questo prodotto è stato progettato per adattarsi alla maggior parte dei veicoli che rispondono ai requisiti del regolamento No. 129 per l'utilizzo all'interno di veicoli su sedili "compatibili con i sistemi i-Size" come indicato dal costruttore del veicolo nel manuale dell'automobile. In caso di dubbi, consultare il produttore del sistema di ritenuta o un rivenditore. IMPORTANTE! Non installare il seggiolino in direzione di marcia fino a quando il bambino non supera i 15 mesi di età.
ATTENZIONE! Disattivare l'airbag del passeggero quando il bambino si trova sul sedile anteriore in senso contrario alla direzione di marcia.
ENFORCEMENT – LA GUIDA UTENTE CARTACEA NON È INCLUSA IN QUESTO PRODOTTO. LA GUIDA UTENTE PUÒ ESSERE TROVATA SECONDO IL CODICE QR*: LA GUIDA UTENTE PUÒ ESSERE TROVATA SECONDO QUESTO LINK http://chc.gg/9OZJ2.

EN WARNING - This is an i-Size Enhanced Child Restraint System. It is approved according to UN Regulation No. 129, for use in, i-Size compatible vehicle seating/positions as indicated by vehicle manufacturers in the vehicle user's manual.Eff in doubt, consult either the Enhanced Child Restraint System manufacturer or the retailer. This is a i-Size booster seat Enhanced Child Restraint System. It is approved according to UN Regulation No. 129, for use primarily in "i-Size seating positions" as indicated by vehicle manufacturers in the vehicle user's manual. If in doubt, consult either the Enhanced Child Restraint System manufacturer or the retailer. IMPORTANT! Do not use forward facing before the child's age exceeds 15 months (refer to instructions).
WARNING! Deactivate the passenger airbag when the child is in the front seat in the rear facing direction.
ENFORCEMENT – A PHYSICAL PAPER USER GUIDE IS NOT INCLUDED WITH THIS PRODUCT. THE USER GUIDE CAN BE FOUND BY FOLLOWING THE QR CODE*: THE USER GUIDE CAN BE FOUND BY FOLLOWING THIS WEBLINK http://chc.gg/9OZJ2.

FR AVERTISSEMENT - Ceci est un système de retenue pour enfants "i-Size" avancé. Il est homologué selon le règlement n° 129 pour l'utilisation dans des véhicules sur les sièges « compatibles i-Size », selon les indications fournies par les constructeurs automobiles dans le manuel d'utilisation du véhicule. En cas de doute, consulter le fabricant ou le revendeur du système de retenue pour enfants. Ceci est un système de retenue avancé pour enfants classé rehausseur i-Size. Il est homologué selon le règlement n° 129 pour l'utilisation dans des véhicules sur les sièges « compatibles à systèmes i-Size », selon les indications fournies par les constructeurs automobiles dans le manuel d'utilisation du véhicule. En cas de doute, consulter le fabricant ou le revendeur du système de retenue pour enfants. IMPORTANT ! Ne pas installer le siège-auto face à la route tant que l'enfant n'a pas atteint l'âge de 15 mois.
ATTENTION ! Désactiver l'airbag côté passager quand l'enfant se trouve sur le siège avant dos à la route.
INFORCEMENT – LE GUIDE D'UTILISATION SUR SUPPORT PAPIER N'EST PAS INCLUS AVEC CE PRODUIT. LE GUIDE D'UTILISATION PEUT ÊTRE RETROUVÉ À L'AIDE DU CODE QR*: LE GUIDE D'UTILISATION PEUT ÊTRE RETROUVÉ À L'AIDE DU LIEN http://chc.gg/9OZJ2.

DE HINWEIS - Es handelt sich um ein „i-Size" Kinderrückhaltesystem. Das System ist nach EU-Verordnung 0 13 R129 für den Gebrauch in einem Fahrzeug mit i-Size-Sitzen System, wie in der Bedienungsanleitung des Fahrzeugherstellers angegeben, zugelassen. Wenden Sie sich im Zweifelsfall an den Hersteller des Kinderrückhaltesystems oder einen Händler. Dieses Produkt wurde für den Einbau in die meisten Fahrzeugen entworfen, die den Anforderungen der Verordnung Nr. 129 für den Einbau in Sitzen, wie in der Bedienungsanleitung des Fahrzeugherstellers angegeben, zugelassen. Wenden Sie sich im Zweifelsfall an den Hersteller des Kinderrückhaltesystems oder einen Händler. WICHTIG! Den Kindersitz erst in Fahrtrichtung nach Ablauf von 15 Monaten.
ACHTUNG! Den Beifahrerairbag deaktivieren, wenn das Kind auf dem Beifahrersitz entgegen der Fahrtrichtung sitzt.
MIGNOTE – DAS ZUSÄTZLICHE BENUTZERHANDBUCH IST LEIDER NICHT MIT DEM PRODUKT MIT BEI. DAS BENUTZERHANDBUCH IST ÜBER DEN QR-CODE* ERHÄLTLICH. DAS BENUTZERHANDBUCH IST ÜBER DIESEN LINK http://chc.gg/9OZJ2.

ES ADVERTENCIA - Este es un sistema avanzado de retención infantil "i-Size". Está homologado, conforme a la normativa n.º 129, para ser utilizado en asientos de vehículos "compatibles con los sistemas i-Size", según lo indicado el fabricante del vehículo en el correspondiente manual de usuario. En caso de duda, consulta con el fabricante del sistema de retención o con el vendedor. Este es un sistema avanzado de retención infantil clasificado como elevador i-Size. Está homologado, conforme a la normativa n.º 129, para ser utilizado en asientos de vehículos "compatibles con los sistemas i-Size", según lo indicado el fabricante del vehículo en el manual de usuario. En caso de duda, consulta con el fabricante del sistema de retención o con el vendedor. ¡IMPORTANTE! No instale la silla de auto en la dirección de marcha mientras el niño no haya cumplido los 15 meses de edad.
ATENCIÓN! Desactive el airbag del pasajero cuando el niño se encuentre en el asiento delantero en sentido contrario a la marcha.
IMPORTANTE – LA GUÍA DEL USUARIO IMPRESA NO SE INCLUYE CON EL PRODUCTO. LA GUÍA DEL USUARIO PUEDE SER CONSULTADA A TRAVÉS DEL CÓDIGO QR*: LA GUÍA DEL USUARIO PUEDE SER CONSULTADA A TRAVÉS DE ESTE ENLACE http://chc.gg/9OZJ2.

PT ADVERTÊNCIA - Este produto é um avançado sistema de retenção para crianças "i-Size". Está homologado nos termos do Regulamento Nº. 129, para a utilização em bancos de veículos automóveis "compatíveis com os sistemas i-Size", como indicado pelo fabricante do veículo no respetivo manual. Em caso de dúvidas, consulte o fabricante do sistema de retenção para crianças, ou o revendedor. Este produto é um sistema avançado de retenção para crianças, classificado como elevação i-Size. Está homologado nos termos do regulamento Nº. 129, para a utilização dentro de veículos em bancos "compatíveis com os sistemas i-Size", como indicado pelo fabricante do veículo no respetivo manual. Em caso de dúvidas, consulte o fabricante do sistema de retenção para crianças, ou o revendedor. IMPORTANTE! Não instale a cadeira auto no sentido da marcha enquanto a criança não tiver 15 meses.
ATENÇÃO! Desative o airbag do passageiro quando a criança viajar no banco da frente, ao lado do condutor, no sentido inverso a marcha.
IMPORTANTE – O MANUAL DO UTILIZADOR IMPRESSO NÃO ESTÁ INCLUÍDO NESTE PRODUTO. O MANUAL DO UTILIZADOR PODE SER ENCONTRADO SEGUINDO O CÓDIGO QR*: O MANUAL DO UTILIZADOR PODE SER ENCONTRADO SEGUINDO ESTE LINK http://chc.gg/9OZJ2.

NL WAARSCHUWING - Dit is een geavanceerd "i-Size" kinderbeveiligingssysteem. Het is goedgekeurd op grond van reglement nr. 129 voor gebruik in voertuigen voorzien van "i-Size-compatible" zetels zoals aangegeven door voertuigconstructeurs in de gebruikershandleiding bij hun voertuigen. Dit is een geavanceerd kinderbeveiligingssysteem type i-Size dat is ingedeelt op grond van reglement nr. 129 voor gebruik in voertuigen voorzien van "i-Size-compatible" zetels zoals aangegeven door voertuigconstructeurs in de gebruikershandleiding bij hun voertuigen. Bij twijfel dient de producent van het kinderbeveiligingssysteem of de detailhandelaar te worden geraadpleegd. BELANGRIJK! Installeer het autostoeltje niet in de rijrichting voordat het kind ouder is dan 15 maanden.
WAARSCHUWING! Schakel de airbag van de passagier uit wanneer het kind zich bij tegen de rijrichting in op de stoel voorzien bevindt.
BELANGRIJK – DE GEBRUIKTE GEBRUIKERSHANDLEIDING WORDT NIET BIJ DIT PRODUCT GELEVERD. DE GEBRUIKERSHANDLEIDING KAN WORDEN GEVONDEN VIA DE QR-CODE*: DE GEBRUIKERSHANDLEIDING KAN WORDEN GEVONDEN VIA DEZE LINK http://chc.gg/9OZJ2.

TR ΠΡΟΕΙΔΟΠΟΙΗΣΗ - Αυτό είναι ένα προηγμένο σύστημα προσάρτησης παιδικών κι-Size. Έχει εγκριθεί σύμφωνα με τον Κανονισμό αρ. 129 για χρήση σε καθίσματα αυτοκινήτων «συμβατά με συστήματα i-Size», όπως αναφέρεται στο εγχειρίδιο χρήστη οχημάτων. Σε περίπτωση αμφιβολίας, απευθυνθείτε στον κατασκευαστή του συστήματος κατακράτησης παιδικών κι-Size ή σε κάποιο κατάστημα λιανικής πώλησης. Αυτό είναι ένα προηγμένο σύστημα κατακράτησης παιδικών κι-Size κατηγορίας ανύψωσης i-Size. Έχει εγκριθεί σύμφωνα με τον Κανονισμό αρ.129 για χρήση σε καθίσματα αυτοκινήτων «συμβατά με συστήματα i-Size», όπως αναφέρεται στο εγχειρίδιο χρήστη οχημάτων. Σε περίπτωση αμφιβολίας, απευθυνθείτε στον κατασκευαστή του συστήματος κατακράτησης παιδικών κι-Size ή σε κάποιο κατάστημα λιανικής πώλησης. ΣΗΜΑΝΤΙΚΟ: Μην τοποθετείτε το κάθισμα προς τα εμπρός μέχρις ότου το παιδί να είναι άνω των 15 μηνών.
ΠΡΟΣΟΧΗ! Απενεργοποιήστε τον αερόσακο του συνοδηγού όταν το παιδί βρίσκεται στο μπροστινό κάθισμα και με κατεύθυνση αντίθετη στη συνεπιβίαση κίνησης.
ΣΗΜΑΝΤΙΚΟ – ΣΤΗ ΤΥΠΟΣ ΣΩΛΗΣ ΕΝΗΣΕΙ ΔΕΝ ΠΑΡΑΜΕΝΕΙ ΜΕ ΑΥΤΟ ΤΟ ΠΡΟΪΟΝ. ΟΔΗΓΙΕΣ ΧΡΗΣΗΣ ΜΠΟΡΟΥΝ ΝΑ ΒΡΕΘΟΥΝ ΜΕΣΩ ΤΟΥ ΚΩΔΙΚΟΥ QR*: ΟΔΗΓΙΕΣ ΧΡΗΣΗΣ ΜΠΟΡΟΥΝ ΝΑ ΒΡΕΘΟΥΝ ΜΕΣΩΑΥΤΟΥ ΤΟΥ ΚΩΔΙΚΟΥ http://chc.gg/9OZJ2.

PL UWAGA - Jest to zaawansowany system przytrzymywania dzieci "i-Size". Jest homologacja zgodną z rozporządzeniem nr 129 do stosowania w pojazdach, na siedzeniach "kompatybilnych z systemami i-Size", zgodnie z informacjami podanymi przez producenta pojazdu w instrukcji obsługi pojazdu. W razie wątpliwości należy skontaktować się z producentem lub sprzedawcą samochodowego fotelika dziecięcego. To jest zaawansowany system przytrzymujący dla dzieci, dokwalifikowany jako fotelik i-Size. Ma homologację zgodną z rozporządzeniem nr 129 do stosowania w pojazdach, na siedzeniach "kompatybilnych z systemami i-Size", zgodnie z informacjami podanymi przez producenta pojazdu w instrukcji obsługi pojazdu. W razie wątpliwości należy skontaktować się z producentem lub sprzedawcą samochodowego fotelika dziecięcego. WAŻNE: Nie instalować fotelika przodem do kierunku jazdy zanim dziecko nie ukończy 15 miesięcy.
OSTRZEŻENIE! Dezaktywować poduszkę powietrzną pasażera, jeśli dziecko siedzi na przednim siedzeniu tyłem do kierunku jazdy.
WAŻNE – UŻYTKOWNIKI PRZEKONANE DO ZAKUPU KUPIONEGO WŁAŚNIE PRODUKTU. PRZEKONANI CZYTELNICY PRZEKONANI UŻYTKOWNIKA MOŻNA POBRAĆ ZA POMOCĄ TEGO LINKU http://chc.gg/9OZJ2.

CZ UPOZORNĚNÍ - Toto je pokročilý systém zadržování dětského typu „i-Size". Je schválený v souladu s nařízením č. 129 pro používání ve vozidlech na sedadlech kompatibilních se systémem „i-Size" podle informací výrobce vozidla v návodu na používání vozidla. V případě pochybností se obraťte na výrobce zařízení pro zadržování dětí nebo prodejce. Toto je pokročilý dětský systém pro dětí navržený na jeho produkci. DŮLEŽITÉ! Neinstalujte dětskou autosedačku pro ženu, dokud dítě není starší 15 měsíců.
UPOZORNĚNÍ! Deaktivujte airbag pro cestujícího, když je dítě na místě pro cestující v protisměru jízdy.
DŮLEŽITÉ - IN PRIOR LÉNITELSKÁ PŘÍRUČKA NENÍ SOUČÁSTÍ TOHOTO VÝROBKU. LÉNITELSKÁ PŘÍRUČKA LZE NALEZNOUT POMOCÍ QR KÓDU*: LÉNITELSKÁ PŘÍRUČKA LZE NALEZNOUT POMOCÍ TOHOTO ODKAZU http://chc.gg/9OZJ2.

SK UPOZORNENIE - Toto je pokročilý systém zadržania dieťaťa typu „i-Size". Je schválený v súlade s nariadením č. 129 pre používanie vo vozidlách na sedadlách kompatibilných so systémom „i-Size" podľa informácií výrobcu vozidla v návode na používanie vozidla. V prípade pochybností sa poraďte s výrobcom detského zadržiavacieho systému alebo predajcu. Toto je pokročilý detský systém, ktorý bol navrhnutý na jeho produkciu. DÔLEŽITÉ! Nainštalujte detskú autosedačku pre ženu, ktorá dieťa nemá viac ako 15 mesiacov.
UPOZORNENIE! Pred vstupom do vozidla s predným airbagom v prednom sedadle deaktivujte airbag pre cestujúcich.
DÔLEŽITÉ - POUČNÁ PRÍRUČKA POUŽÍVATEĽA NIE JE SÚČASŤOU TOHTO VÝROBKU. POUŽÍVATEĽSKÚ PRÍRUČKU NÁJDETE PO ZADANÍ KÓDU QR*: UŽÍVATEĽSKÚ PRÍRUČKU NÁJDETE NA TOMTO WEBOVOM ODKAZE http://chc.gg/9OZJ2.

AR تحذير - مستقر "i-size" هذا المنتج عبارة عن نظام تثبيت للطفل يفي بمعايير يوهن التشريع رقم 129 للاستخدام في كبسة هو موضح "i-size" السيارات على المقعد التوافقية مع في هو الطرق الصانعة للمصنعة في دليل حالة السيارة. هذا المنتج مناسب لمن نظام تثبيت مقاز الطفل يوهن المقعد الفئة i-size وهو معتمد وفقا لتشريع الأمم المتحدة رقم 129 للاستخدام بشكل أساسي في "المنتج مقعدي للمقعد i-size" السيارة مقعدي للمقعد i-size" السيارة في دليل مستخدم السيارة. إذا ساورك الشك، توجه إما إلى الجهة المصنعة لنظام التثبيت المعزز للأطفال أو إلى التجزئة. إذا ساورك الشك، توجه إما إلى الجهة المصنعة لنظام تثبيت الأطفال أو الجهة المصنعة للمصنوعة في دليل مستخدم السيارة. لا تقم بتركيب مقعد السيارة في الوجهة الموجهة للأمام حتى يتجاوز الطفل عمر 15 شهرًا. تأكد من رجوعك إلى الجهة الأخرى عند مقعد الخلفي في الوجهة الموجهة للخلف.
مهم - لم يتم تضمين الدليل المستخدم ورقي هذا المنتج يمكن العثور على الدليل المستخدم باتباع رمز الاستجابة السريعة*: يمكن العثور على الدليل المستخدم باتباع رابط الموقع الإلكتروني هنا http://chc.gg/9OZJ2.

http://chc.gg/9OZJ2

IT SEGGIOLINO AUTO
EN CAR SEAT
FR SIÈGE AUTO
DE KINDERAUTOSITZ
ES SILLA AUTO
PT CADEIRA AUTO
NL AUTOSTOEL
TR OTO KOLTUĞU
EL ΚΑΘΙΣΜΑ ΑΥΤΟΚΙΝΗΤΟΥ ΓΙΑ ΤΟ ΠΑΙΔΙ

1 PZ.

PAP 20 PAP 21 LDPE 04 LDPE 04 PE-LD PA 07

www.chicco.com/recycle

Artsana S.p.A. - Via Saldarini Catelli, 1
22070 Grandate (Como) - Italy
www.chicco.com
Made in China - Fabricado en China - Fabricado em China
Παράγεται στην Κίνα - صنع في الصين

For Great Britain: **ARTSANA UK LTD**
Building 1, 2nd Floor, Imperial Place, Maxwell Road, Borehamwood, Hertfordshire, WD6 1JN
Reception.uk@artsana.com 0208 953 6627
www.chicco.co.uk - www.chiccosapes.co.uk