Cod. 42 087022 000 000

OneSeat air

0m+

0-36 Kg

ECE R44/04

- IT SEGGIOLINO AUTO
- EN CAR SEAT
- FR SIÈGE AUTO
- DE KINDERAUTOSITZ
- ES SILLA AUTO
- PT CADEIRA AUTO
- NL AUTOSTOEL
- TR OTO KOLTUĞU
- EL ΚΑΘΙΣΜΑ ΑΥΤΟΚΙΝΗΤΟΥ ΓΙΑ ΤΟ ΠΑΙΔΙ

1 PZ.

IT AVVISO
- Questo è un SISTEMA DI RITENUTA PER BAMBINI ISOFIX SEMI UNIVERSALE. È approvato al regolamento No. 44, serie di modifiche 04 per l'uso generale nei veicoli dotati di sistemi di ancoraggio ISOFIX.
- Si adatta a veicoli con posizioni approvate come posizioni ISOFIX (come dettagliato nel manuale del veicolo), a seconda della categoria del seggiolino per bambini e solo nei veicoli citati nell'elenco dei veicoli allegato.
- Il gruppo di massa e la classe dimensionale ISOFIX a cui è destinato questo dispositivo è: SEMIUNIVERSALE ISOFIX CLASSE D, Gruppo 0+/1, e SEMI UNIVERSALE ISOFIX CLASSE B1 Gruppo 1.
- Questo sistema di ritenuta per bambini è classificato per SEMI UNIVERSALE nell'uso Gruppo 2 e 3 ed è idoneo al fissaggio solo nei veicoli citati nell'elenco dei tipi di veicolo allegato.
- Questo elenco veicoli è costantemente aggiornato. L'ultima versione può essere ottenuta da noi o dal sito www.chicco.com
- Anche le posizioni dei sedili in altre auto possono essere adatte ad accettare questo sistema di ritenuta per bambini.
- In caso di dubbio, consultare il produttore del sistema di ritenuta per bambini o il rivenditore.

EN NOTICE
- This is a SEMI UNIVERSAL ISOFIX CHILD RESTRAINT SYSTEM. It is approved to Regulation No. 44, 04 series of amendments for general use in vehicles fitted with ISOFIX anchorages systems.
- It will fit vehicles with positions approved as ISOFIX positions (as detailed in the vehicle handbook), depending on the category of the child seat and only in those vehicles cited in the enclosed vehicle list.
- The mass group and the ISOFIX size class for which this device is intended is: SEMIUNIVERSAL ISOFIX CLASS D, Group 0+/1 and, SEMI UNIVERSAL ISOFIX CLASS B1 Group 1.
- This child restraint is classified for SEMI UNIVERSAL in Group 2 and 3 use and is suitable for fixing only in those vehicles cited in the enclosed vehicle type list.
- This vehicle list is constantly updated. The latest version can be obtained from us or from www.chicco.com
- Seat positions in other cars may also be suitable to accept this child restraint.
- If in doubt, consult either the child restraint manufacturer or the retailer.

FR AVERTISSEMENT
- Ce produit est un SYSTÈME DE RETENUE ISOFIX SEMI-UNIVERSEL POUR ENFANT. Il est homologué selon le règlement n° 44, série de modifications 04 pour l'usage général sur les véhicules équipés de systèmes d'ancrage ISOFIX.
- Il s'adapte aux véhicules dont les positions sont approuvées comme positions ISOFIX (comme indiqué dans le manuel du véhicule), selon la catégorie du siège-auto enfant et uniquement sur les véhicules mentionnés dans la liste de véhicules ci-jointe.
- Le groupe de masse et la classe de taille ISOFIX auxquels ce dispositif est destiné sont : SEMI-UNIVERSEL ISOFIX CLASSE D, Groupe 0+/1, et SEMI-UNIVERSEL ISOFIX CLASSE B1 Groupe 1.
- Ce dispositif de retenue pour enfants est classé SEMI-UNIVERSEL dans l'utilisation Groupe 2 et 3 et ne peut être monté que sur les véhicules mentionnés dans la liste de types de véhicule ci-jointe.
- Cette liste de véhicules est constamment mise à jour. La dernière version peut être obtenue auprès de nous ou sur le site www.chicco.com
- Les positions des sièges d'autres voitures peuvent également convenir à ce système de retenue pour enfants.
- En cas de doute, consulter le fabricant ou le revendeur du système de retenue pour enfants.

ES AVISO
- Este producto es un SISTEMA DE RETENCIÓN INFANTIL ISOFIX SEMIUNIVERSAL. Está homologado según el Reglamento nº 44, serie 04 de enmiendas para uso general en vehículos equipados con sistemas de anclaje ISOFIX.
- Se adapta a los vehículos con posiciones ISOFIX homologadas (como se detalla en el manual del vehículo), según la categoría del asiento infantil y solo en los vehículos mencionados en la lista de vehículos adjunta.
- El grupo de peso y la clase de tamaño ISOFIX a la que está destinado este dispositivo es: SEMIUNIVERSAL ISOFIX CLASE D, Grupo 0+/1, y SEMIUNIVERSAL ISOFIX CLASE B1 Grupo 1.
- Este sistema de retención infantil está clasificado como SEMIUNIVERSAL para los Grupos 2 y 3, y solo puede instalarse en los vehículos incluidos en la lista de tipos de vehículos adjunta.
- Esta lista de vehículos se actualiza constantemente. Para conocer la última versión, contáctenos o consulte la página web www.chicco.com
- Las posiciones de los asientos de otros coches también pueden ser adecuadas para aceptar este sistema de retención infantil.
- En caso de duda, consulte al fabricante del sistema de retención infantil o al vendedor.

PT AVISO
- Este produto é um SISTEMA DE RETENÇÃO PARA CRIANÇAS ISOFIX SEMIUNIVERSAL. Está aprovado pelo regulamento nº 44, série de alterações 04 para utilização geral em veículos equipados com sistemas de ancoragem ISOFIX.
- Adapta-se a veículos com posições aprovadas, como posições ISOFIX (conforme detalhado no manual do veículo), dependendo da categoria da cadeira auto e apenas em veículos mencionados na lista de veículos em anexo.
- O grupo de massa e a classe dimensional ISOFIX para a qual este dispositivo destina-se é: SEMIUNIVERSAL ISOFIX CLASSE D, Grupo 0+/1, e SEMIUNIVERSAL ISOFIX CLASSE B1 Grupo 1.
- Este sistema de retenção para crianças é classificado para SEMIUNIVERSAL na utilização Grupo 2 e 3 e é adequado apenas para fixação nos veículos mencionados na lista dos tipos de veículos em anexo.
- Esta lista de veículos é atualizada constantemente. A última versão pode ser obtida connosco ou no site www.chicco.com
- As posições dos bancos em outros automóveis também podem ser adequadas para aceitar este sistema de retenção para crianças.
- Em caso de dúvidas, consulte o fabricante do sistema de retenção para crianças ou o revendedor.

DE WARNUNG
- Dies ist ein SEMI-UNIVERSALES ISOFIX-KINDERRÜCKHALTESYSTEM. Es ist nach der Regelung Nr. 44, Änderungsserie 04, für den allgemeinen Gebrauch in Fahrzeugen mit ISOFIX-Verankerungssystemen zugelassen.
- Es eignet sich für Fahrzeuge mit als ISOFIX-Positionen zugelassenen Positionen (wie im Fahrzeughandbuch im Einzelnen dargestellt), je nach Kategorie des Autokindersitzes und nur in den Fahrzeugen, die in der beigefügten Fahrzeugliste angeführt sind.
- Die ISOFIX-Gewichtsgruppe und -Größenklasse, für die diese Vorrichtung bestimmt ist, ist: SEMI-UNIVERSAL ISOFIX KLASSE D, Gruppe 0+/1, und SEMI-UNIVERSAL ISOFIX KLASSE B1 Gruppe 1.
- Dieses Kinderrückhaltesystem ist in der Verwendung Gruppe 2 und 3 als SEMI-UNIVERSAL klassifiziert und nur für die Befestigung in den Fahrzeugen geeignet, die in der beigefügten Fahrzeugtypenliste angeführt sind.
- Diese Fahrzeugliste wird ständig aktualisiert. Die letzte Version ist bei uns erhältlich oder auf der Website www.chicco.com zu finden.
- Auch die Positionen der Fahrzeugsitze in anderen Fahrzeugen können für die Anbringung dieses Kinderrückhaltesystems geeignet sein.
- Wenden Sie sich im Zweifelsfall an den Hersteller des Kindersitzes oder an Ihren Händler.

NL HINWEIS
- Dit product is een SEMI-UNIVERSEEL ISOFIX-BEVESTIGINGSSYTEEM VOOR KINDEREN. Het is goedgekeurd volgens Voorschrift 44, wijzigingenreeks 04, voor algemeen gebruik in voertuigen die met ISOFIX-verankeringssystemen zijn uitgerust.
- Het product is geschikt voor voertuigen met goedgekeurde ISOFIX-posities (zoals aangegeven in de handleiding bij het voertuig), afhankelijk van de categorie van het kinderstoeltje en alleen in voertuigen die in de bijgevoegde voertuiglijst worden genoemd.
- De ISOFIX-gewichtsklasse en -formaatklasse waarvoor dit product bedoeld is, is: SEMI-UNIVERSELE ISOFIX-KLASSE D, Groep 0+/1 en SEMI-UNIVERSELE ISOFIX-KLASSE B1 Groep 1.
- Dit bevestigingssysteem voor kinderen is geclassificeerd als SEMI-UNIVERSEEL voor gebruik in groep 2 en 3 en is alleen geschikt voor montage in voertuigen die in de bijgevoegde lijst van voertuigtypen worden genoemd.
- Deze lijst van voertuigen wordt voortdurend bijgewerkt. De meest recente versie is bij ons of op www.chicco.com beschikbaar
- De zitplaatsen in andere auto's kunnen ook geschikt zijn voor dit bevestigingssysteem voor kinderen.
- Neem in geval van twijfel contact op met de producent van het bevestigingssysteem voor kinderen, of met de verkoper.

EL ΕΙΔΟΠΟΙΗΣΗ
- Αυτό το προϊόν είναι ένα ΣΥΣΤΗΜΑ ΣΥΓΚΡΑΤΗΣΗΣ ΠΑΙΔΙΩΝ ISOFIX ΗΜΙ-ΓΕΝΙΚΗΣ ΧΡΗΣΗΣ. Έχει εγκριθεί στον κανονισμό No. 44, σειρά τροποποιήσεων 04 για γενική χρήση σε οχήματα εξοπλισμένα με συστήματα σύνδεσης ISOFIX
.- Ταιριάζει σε οχήματα με εγκεκριμένες θέσεις όπως θέσεις ISOFIX (όπως περιγράφεται στο εγχειρίδιο του οχήματος), ανάλογα με την κατηγορία παιδικού καθίσματος και μόνο στα οχήματα που αναφέρονται στη συνημμένη λίστα οχημάτων.
- Η ομάδα μάζας και η κατηγορία διαστάσεων ISOFIX για την οποία προορίζεται αυτή η συσκευή είναι: ΗΜΙ-ΓΕΝΙΚΗΣ ΧΡΗΣΗΣ ISOFIX ΚΑΤΗΓΟΡΙΑ D, Ομάδα 0+/1, και ΗΜΙ-ΓΕΝΙΚΗΣ ΧΡΗΣΗΣ ISOFIX ΚΑΤΗΓΟΡΙΑ B1 Ομάδα 1.
- Αυτό το παιδικό σύστημα συγκράτησης έχει ταξινομηθεί ως ΗΜΙ-ΓΕΝΙΚΗΣ ΧΡΗΣΗΣ κατά τη χρήση στις Ομάδες 2 και 3 και είναι κατάλληλο μόνο για τοποθέτηση στα οχήματα που αναφέρονται στη συνημμένη λίστα τύπων οχήματος.
- Αυτή η λίστα οχημάτων ενημερώνεται συνεχώς. Μπορείτε να λάβετε την πιο πρόσφατη έκδοση από εμάς ή από τη διεύθυνση www.chicco.com
- Οι θέσεις καθισμάτων σε άλλα αυτοκίνητα μπορεί επίσης να είναι κατάλληλες για την αποδοχή αυτού του συστήματος συγκράτησης παιδιών.
- Σε περίπτωση αμφιβολιών, απευθυνθείτε στον κατασκευαστή του συστήματος πρόσδεσης παιδιών ή στον προμηθευτή σας.

TR NOT
- Bu, YARI EVRENSEL ISOFIX ÇOCUK SABİTLEME SİSTEMİDİR. ISOFIX sabitleme sistemleri ile donatılmış araçlarda genel kullanım için 44 sayılı yönetmeliğin 04 sayılı değişiklik serisine göre onaylanmıştır.
- Yalnızca ekteki araç listesinde belirtilen araçlarda ve çocuk koltuğunun kategorisine bağlı olarak ISOFIX konumları olarak onaylanmış konumlara (araç el kitabında ayrıntılı olarak anlatıldığı gibi) sahip araçlara uyacaktır.
- Bu cihazın amaçlandığı ağırlık grubu ve ISOFIX boyut sınıfı: YARI EVRENSEL ISOFIX SINIF D, Grup 0+/1 ve YARI EVRENSEL ISOFIX SINIF B1 Grup 1.
- Bu çocuk sabitleme donanımı, Grup 2 ve 3 kullanımında YARI EVRENSEL olarak sınıflandırılmıştır ve yalnızca ekli araç tipi listesinde belirtilen araçlarda sabitlenmeye uygundur.
- Bu araç listesi sürekli güncellenmektedir. En son sürümü bizden ya da www.chicco.com adresinden edinebilirsiniz
- Diğer arabalardaki koltuk konumları da bu çocuk sabitleme donanımını kabul etmek için uygun olabilir.
- Kuşkunuz olursa, çocuk sabitleme donanımı üreticisine veya bayiine başvurun.

SV VARNING
- Detta är ett SEMIUNIVERSALT FASTHÅLLNINGSSYSTEM FÖR BARN ISOFIX. Det är godkänt enligt föreskrifter nr 44, ändringsserie 04 för allmän användning i fordon försedda med ISOFIX-förankringssystem.
- Det kan användas i fordon med platser som är godkända som ISOFIX-lägen (enligt informationen i fordonsmanualen), baserat på bilbarnstolens kategori och endast i fordon som ingår i den bifogade fordonslistan.
- Viktgruppen och ISOFIX-storleksklassen som denna produkt är avsedd för är: SEMIUNIVERSAL ISOFIX KLASS D, Grupp 0+/1, OCH SEMIUNIVERSAL ISOFIX KLASS B1 Grupp 1.
- Detta fasthållningssystem för barn är klassificerad SEMIUNIVERSAL vid användning med Grupp 2 och 3 och får bara installeras i fordon som ingår i den bifogade fordonslistan.
- Denna fordonslista uppdateras ständigt. Den senaste versionen kan tillhandahållas av oss eller på webbsidan www.chicco.com
- Även säten på andra fordon kan vara lämpliga för detta fasthållningssystem för barn.
- Vid osäkerhet, rådgör antingen med bilbarnstolens tillverkare eller återförsäljaren.

PL INFORMACJA
- Jest to FOTELIK SAMOCHODOWY DZIECIĘCY PÓŁUNIWERSALNY ISOFIX. Zatwierdzony przez rozporządzenie nr 44 wraz z poprawkami 04 do ogólnego użytku w pojazdach wyposażonych w system mocowania ISOFIX.
- Pasuje do pojazdów z zatwierdzonymi pozycjami, takimi jak pozycje ISOFIX (jak opisano w instrukcji obsługi pojazdu), w zależności od kategorii fotelika samochodowego oraz może być stosowany wyłącznie w pojazdach wymienionych w załączonej liście pojazdów.
- Grupa wagowa oraz klasa wymiarowa ISOFIX, dla której przeznaczony jest produkt: PÓŁUNIWERSALNY ISOFOX KLASA D, Grupa 0+/1 oraz PÓŁUNIWERSALNY ISOFIX KLASA B1 Grupa 1.
- Fotelik samochodowy dla dzieci jest sklasyfikowany jako PÓŁUNIWERSALNY przy użytkowaniu dla Grupy 2 i 3 i jest odpowiedni do mocowania wyłącznie w pojazdach wymienionych na załączonej liście typów pojazdów.
- Lista pojazdów jest stale aktualizowana. Najnowsza wersja jest dostępna u nas lub na stronie www.chicco.com
- Także inne pozycje siedzeń w innych samochodach mogą być odpowiednie dla tego fotelika samochodowego.
W razie wątpliwości należy skontaktować się z producentem lub sprzedawcą samochodowego fotelika dziecięcego.

Artsana S.p.A. - Via Saldarini Catelli, 1
22070 Grandate (Como) - Italy
www.chicco.com
Made in China - Fabricado en China
Fabricado em China - Παράγεται στην Κίνα - صنع في الصين

For Great Britain: **ARTSANA UK LTD**
Building 1, 2nd Floor, Imperial Place, Maxwell Road, Borehamwood,
Hertfordshire, WD6 1JN Reception.uk@artsana.com 0208 953 6627
www.chicco.co.uk - www.chiccospares.co.uk

OneSeat air

0m+

0-36 Kg

ECE R44/04

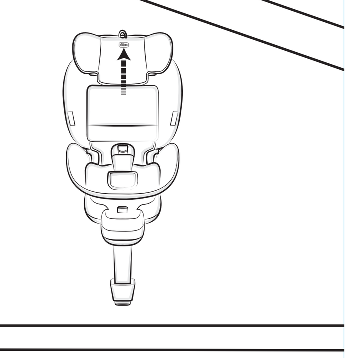

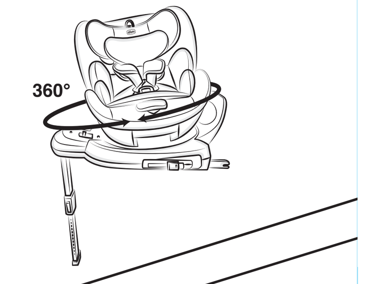

1 PZ.

SEGGIOLINO AUTO
- CAR SEAT
- SIÈGE AUTO
- KINDERAUTOSITZ
- SILLA AUTO
- CADEIRA AUTO
- AUTOSTOEL
- OTO KOLTUĞU
- ΚΑΘΙΣΜΑ ΑΥΤΟΚΙΝΗΤΟΥ ΓΙΑ ΤΟ ΠΑΙΔΙ

CZ UPOZORNĚNÍ
- Toto je POLOUNIVERZÁLNÍ DĚTSKÝ ZÁDRŽNÝ SYSTÉM ISOFIX. Je schválen podle předpisu č. 44, série změn 04 pro všeobecné použití ve vozidlech vybavených kotevními systémy ISOFIX.
- Je vhodný pro vozidla s místy pro sezení schválenými pro umístění ISOFIX (jak je uvedeno v příručce k vozidlu), v závislosti na kategorii dětské sedačky a pouze ve vozidlech uvedených v přiloženém seznamu vozidel.
- Hmotnostní skupina a rozměrová třída ISOFIX, pro kterou je toto zařízení určeno, je: POLOUNIVERZÁLNÍ ISOFIX TŘÍDY D, skupina 0+/1, a POLOUNIVERZÁLNÍ ISOFIX TŘÍDY B1, skupina 1.
- Tento dětský zádržný systém je klasifikován jako POLOUNIVERZÁLNÍ pro použití ve skupinách 2 a 3 a je vhodný pro montáž pouze do vozidel uvedených v přiloženém seznamu typů vozidel.
- Tento seznam vozidel je stále aktualizován. Nejnovější verzi můžete získat u nás nebo na adrese www.chicco.com.
- Pro tento dětský zádržný systém mohou být vhodné i pozice sedadel v jiných vozidlech.
- V případě pochybností se obraťte na výrobce zádržného systému pro děti nebo na jeho prodejce.

HU MEGJEGYZÉS
- Ez egy FÉL-UNIVERZÁLIS ISOFIX GYERMEKBIZTONSÁGI RENDSZER. Az ISOFIX rögzítési rendszerrel felszerelt járművekben való általános használatra a 44. sz. rendelet 04. módosítássorozata szerint került jóváhagyásra.
- A gyermekülés kategóriájától függően és csak a mellékelt járműlistában felsorolt járművekben illeszkedik az ISOFIX pozícióként jóváhagyott (a jármű kézikönyvében részletezett) rögzítési pontokhoz.
- A súlycsoport és ISOFIX méretosztály, amelyhez ez az eszköz használható: FÉL-UNIVERZÁLIS ISOFIX D OSZTÁLY, 0+/1 csoport és FÉL-UNIVERZÁLIS ISOFIX B1 OSZTÁLY 1 csoport.
- Ez a gyermekbiztonsági rendszer a FÉL-UNIVERZÁLIS 2. és 3. csoportba került besorolásra, és csak a csatolt járműlistában felsorolt járművekben történő rögzítésre alkalmas.
- Ez a járműlista folyamatosan frissítésre kerül. A legfrissebb verzió elérhető a következő oldalon: www.chicco.com
- Más autók üléspozíciói is alkalmasak lehetnek ennek a gyermekbiztonsági rendszernek a fogadására.
- Amennyiben nem biztos a dolgában, forduljon vagy a gyermekbiztonsági rendszer gyártójához, vagy a forgalmazóhoz.

HR OBAVIJEST
- Ovaj proizvod je POLU-UNIVERZALNI ISOFIX SUSTAV ZA PRIDRŽAVANJE DJETETA. Odobren je u skladu s uredbom br. 44, nizom izmjena 04, za općenitu uporabu u vozilima opremljenima sustavima za pričvršćivanje ISOFIX.
- Pristaje u vozila s položajima koji su odobreni kao položaji ISOFIX (kako je opisano u priručniku vozila), ovisno o kategoriji autosjedalice za djecu i samo u vozila navedena u priloženom popisu vozila.
- Težinska grupa i klasa dimenzija ISOFIX za koju je ovaj uređaj namijenjen je: POLU-UNIVERZALNI SUSTAV ISOFIX KLASE D, Grupa 0+/1, i POLU-UNIVERZALNI SUSTAV ISOFIX KLASE B1 Grupa 1.
- Ovaj sustav za pridržavanje djeteta klasificiran je kao POLU-UNIVERZALNI, za uporabu u Grupi 2 i 3, a prikladan je za pričvršćivanje samo u vozila navedena u priloženom popisu vozila.
- Taj se popis redovito ažurira. Posljednju verziju možete dobiti od nas ili na stranici www.chicco.com
- Također i položaji sjedala u drugim automobilima mogu se prilagoditi za prihvat ovog sustava za pridržavanje djeteta.
- Ako niste sigurni, obratite se proizvođaču sustava za pridržavanje djeteta ili ovlaštenom prodavaču.

SK UPOZORNENIE
- Toto je POLOUNIVERZÁLNE DETSKÉ ZADRŽIAVACIE ZARIADENIE ISOFIX. Je schválené podľa Nariadenia č. 44, séria zmien 04 na všeobecné použitie vo vozidlách vybavených kotviacim systémom ISOFIX.
- Je vhodné do vozidiel s polohami schválenými ako polohy pre ISOFIX (ako je podrobne opísané v príručke k vozidlu), v závislosti od kategórie detskej sedačky a iba vo vozidlách uvedených v priloženom zozname vozidiel.
- Hmotnostná skupina a veľkostná trieda ISOFIX, pre ktorú je zariadenie určené: POLOUNIVERZÁLNY ISOFIX TRIEDA D, skupina 0+/1 a POLOUNIVERZÁLNY ISOFIX TRIEDA B1 skupina 1.
- Toto detské zadržiavacie zariadenie je klasifikované ako POLOUNIVERZÁLNE pre použitie v skupine 2 a 3 a je vhodné na upevnenie iba v týchto vozidlách, ktoré sú uvedené v priloženom zozname typov vozidiel.
- Tento zoznam vozidiel sa stále aktualizuje. Najnovšiu verziu môžete získať u nás alebo na www.chicco.com
- Polohy sedadiel v iných vozidlách môžu byť tiež vhodné na schválenie tohto detského zadržiavacieho zariadenia.
- V prípade pochybností sa poraďte s výrobcom alebo predajcom detského zadržiavacieho systému.

SL OBVESTILO
- To je DELNO UNIVERZALEN SISTEM ZA ZADRŽEVANJE OTROK ISOFIX. Odobren v skladu s pravilnikom št. 44 in spremembami v skladu z dopolnilom 04 za splošno uporabo v vozilih, opremljenih s sistemi pritrdišč ISOFIX.
- Namesti se v vozila v položajih, ki so odobreni kot položaji ISOFIX (kot je opisano v priročniku vozila), odvisno od kategorije otroškega varnostnega sedeža, in sicer samo v vozila, navedena na priloženem seznamu.
- Izdelek je namenjen za naslednji razred glede na težo in razred velikosti ISOFIX: DELNO UNIVERZALEN SISTEM ISOFIX D, skupina 0+/1 in DELNO UNIVERZALEN SISTEM ISOFIX B1, skupina 1.
- Ta sistem za zadrževanje otrok je kategoriziran kot DELNO UNIVERZALEN za skupini 2 in 3 ter je primeren za pritrditev samo v vozila, navedena na seznamu tipov zaprtih vozil.
- Seznam vozil nenehno posodabljamo. Najnovejšo različico lahko dobite pri nas ali na spletni strani www.chicco.com
- Tudi sedeži v drugih avtomobilih so lahko primerni za namestitev tega otroškega varnostnega sedeža.
- V primeru dvomov se obrnite na proizvajalca sistema za zadrževanje otrok ali na pooblaščenega prodajalca.

UK ЗАСТЕРЕЖЕННЯ
- Цей виріб є НАПІВУНІВЕРСАЛЬНОЮ СИСТЕМОЮ УТРИМАННЯ ДЛЯ ДІТЕЙ ISOFIX. Вона затверджена згідно з Правилами № 44, серія поправок 04, для використання в автомобілях, оснащених системами кріплення ISOFIX.
- Підходить для автомобілів з точками кріплення, затвердженими як точки кріплення ISOFIX (як описано в інструкції з експлуатації автомобіля), згідно з категорією дитячого автокрісла та лише в автомобілях, вказаних у списку автомобілів, що додається.
- Цей виріб призначено для вагової групи та розмірного класу системи ISOFIX: НАПІВУНІВЕРСАЛЬНЕ КРІПЛЕННЯ ISOFIX КЛАСУ D групи 0+/1 і НАПІВУНІВРСАЛЬНЕ КРІПЛЕННЯ ISOFIX КЛАСУ B1 групи 1.
- Ця система утримання для дітей класифікується як НАПІВУНІВЕРСАЛЬНА при використанні групи 2 і 3 та підходить для фіксації лише в автомобілях, які вказані у списку типів транспортних засобів, що додається.
- Цей список автомобілів постійно оновлюється. Останню версію можна отримати у нас або на сайті www.chicco.com
- Положення сидінь в інших автомобілях також можуть підходити для цієї системи безпеки.
- Якщо у вас виникли будь-які сумніви, проконсультуйтесь з виробником систем безпеки або з продавцем.

BG ПРЕДУПРЕЖДЕНИЕ
- Това е ПОЛУУНИВЕРСАЛНА СИСТЕМА ЗА ОБЕЗОПАСЯВАНЕ НА ДЕЦА ISOFIX. Одобрена е към Правило № 44, серия от изменения 04 за общо използване в превозни средства, оборудвани със системи за закрепване ISOFIX.
Подходяща е за превозни средства в одобрени позиции като ISOFIX позиции (както е подробно посочено в ръководството на превозното средство), в зависимост от категорията на столчето за деца и само в превозните средства, посочени в приложения списък на превозни средства.
- Класът на масата и на размерите ISOFIX, за който е предназначено това изделие, е: ПОЛУУНИВЕРСАЛЕН ISOFIX КЛАС D, Група 0+/1, и ПОЛУУНИВЕРСАЛЕН ISOFIX КЛАС B1 Група 1.
- Тази система за обезопасяване на деца е класифицирана като ПОЛУУНИВЕРСАЛНА при употреба за Група 2 и 3 и е подходяща в превозните средства, посочени в приложения списък на видовете превозни средства.
- Този списък на превозни средства постоянно се обновява. Последната версия може да се получи от нас или от интернет адрес www.chicco.com
- Позициите на седалките и в други автомобили могат да се приспособят да приемат тази система за обезопасяване на деца.
- Ако имате съмнения, консултирайте се с производителя на системата за обезопасяване на деца или с дистрибутора.

RO AVERTISMENT
- Acesta este un SISTEM DE REŢINERE ISOFIX SEMIUNIVERSAL PENTRU COPII. Acest sistem este aprobat conform regulamentului nr. 44, seria de modificare 04, pentru utilizarea generală în autovehicule prevăzute cu sisteme de prindere ISOFIX.
- Acesta este adaptabil la autovehiculele prevăzute cu poziţii omologate ca fiind poziţii ISOFIX (după cum este detaliat în manualul autovehiculului), în funcţie de categoria scaunului auto pentru copii şi doar în autovehiculele menţionate în lista cu autovehicule anexată.
- Grupele de greutate şi clasele de mărime ISOFIX pentru care este destinat acest dispozitiv sunt: ISOFIX SEMIUNIVERSAL din CLASA D, grupa 0+/1 şi ISOFIX SEMIUNIVERSAL din CLASA B1, grupa 1.
- Acest sistem de reţinere pentru copii este clasificat ca fiind SEMIUNIVERSAL, este încadrat în grupele de utilizare 2 şi 3 şi este ideal numai pentru fixarea în autovehiculele menţionate în lista cu tipuri de autovehicule anexată.
- Această listă cu autovehicule este actualizată în permanenţă. Ultima versiune poate fi obţinută de la noi sau de pe site-ul web www.chicco.com
- Poziţiile scaunelor din alte autovehicule pot fi adaptate pentru a se potrivi cu acest sistem de reţinere pentru copii.
- În cazul în care aveţi nelămuriri, adresaţi-vă producătorului sistemului de reţinere pentru copii sau comerciantului.

BR AVISO
- Este produto é um SISTEMA DE RETENÇÃO PARA CRIANÇAS ISOFIX SEMIUNIVERSAL. Está aprovado pelo regulamento nº 44, série de alterações 04 para uso geral em veículos equipados com sistemas de ancoragem ISOFIX.
- Adapta-se a veículos com posições aprovadas, como posições ISOFIX (conforme detalhado no manual do veículo), dependendo da categoria da cadeirinha para automóvel e apenas em veículos mencionados na lista de veículos em anexo.
- O grupo de massa e a classe dimensional ISOFIX para a qual este dispositivo se destina é: SEMIUNIVERSAL ISOFIX CLASE D, Grupo 0+/1, e SEMIUNIVERSAL ISOFIX CLASSE B1 Grupo 1.
- Este sistema de retenção para crianças é classificado para SEMIUNIVERSAL no uso Grupo 2 e 3 e é adequado apenas para fixação nos veículos mencionados na lista dos tipos de veículos em anexo.
- Esta lista de veículos é atualizada constantemente. A última versão pode ser obtida conosco ou no site www.chicco.com
- As posições dos bancos em outros veículos também podem ser adequadas para aceitar este sistema de retenção para crianças.
- Em caso de dúvidas, consulte o fabricante do sistema de retenção para crianças ou o revendedor.

RU ПРЕДУПРЕЖДЕНИЕ
- Это изделие - ПОЛУУНИВЕРСАЛЬНАЯ СИСТЕМА БЕЗОПАСНОСТИ РЕБЕНКА ISOFIX. - она сертифицирована в соответствии с Регламентом № 44, серия поправок 04, для общего применения в автомобилях, оборудованных системами крепления ISOFIX.
- Может устанавливаться в автомобилях в местах, классифицированных как положения ISOFIX (как указано в руководстве по эксплуатации автомобиля), в зависимости от категории детского кресла и только для автомобилей, указанных в прилагающемся перечне автомобилей.
- Группа по весу и размерный класс ISOFIX, для которых предназначено данное устройство, следующие: ПОЛУУНИВЕРСАЛЬНАЯ ISOFIX КЛАСС D, группа 0+/1, и ПОЛУУНИВЕРСАЛЬНАЯ ISOFIX КЛАСС B1 группа 1.
- Данная система безопасности классифицируется как ПОЛУУНИВЕРСАЛЬНАЯ, для использования в группах 2 и 3, и может устанавливаться только в автомобилях, указанных в указанных в прилагающемся перечне типов транспортных средств.
- Этот перечень постоянно обновляется. Последнюю версию можно получить у нас или на сайте www.chicco.com
- Места для сидения в других автомобилях также могут быть пригодными для установки этой системы безопасности ребенка.
- В случае сомнений проконсультируйтесь с производителем систем безопасности для детей или с продавцом.

AR تنبيه
- يعتبر هذا نظام تثبيت أطفال إيزوفيكس شبه عام. وهو معتمد وفق التشريع رقم 44. للسلاسل 04 المتعلقة بالتعديلات الخاصة بالاستخدام العام داخل السيارات المجهزة بأنظمة المثبتات إيزوفيكس.
- يتلاءم مع السيارات ذات المواضع المعتمدة كمواضع إيزوفيكس (كما هو مفصل في كتيب السيارة)، حسب فئة مقعد الطفل وفقط في تلك السيارات المذكورة في قائمة السيارات المرفقة.
- مجموعة الكتلة وفئة مقاس إيزوفيكس المخصصة لهذا الجهاز هي: إيزوفيكس شبه عام من الفئة D، المجموعة +1/0 و، إيزوفيكس شبه عام من الفئة B1، المجموعة 1.
- نظام تثبيت الأطفال هذا مصنف للنوع الشبه العام للاستخدام في المجموعة 2 و 3 وهو مناسب للتركيب فقط في تلك السيارات المذكورة في قائمة أنواع السيارات المرفقة.
- يتم تحديث قائمة السيارات هذه باستمرار. يمكن الحصول على أحدث نسخة لدينا أو من الموقع www.chicco.com
- كما يمكن أن تصبح مواضع الجلوس بالسيارات الأخرى مناسبة لنظام تثبيت الأطفال.
- إذا ساورك الشك، توجه إما إلى الجهة الصانعة لنظام تثبيت الأطفال أو بائع التجزئة المختص.

20 PAP — PAP 20 | 04 PE-LD — LDPE 04 | 04 LDPE 04 — LDPE 04 | 04 PE-LD — LDPE 04 | 07 PA — PA 07 | 22 PAP — PAP 22 | 07 PA — PA 07

www.chicco.com/recycle