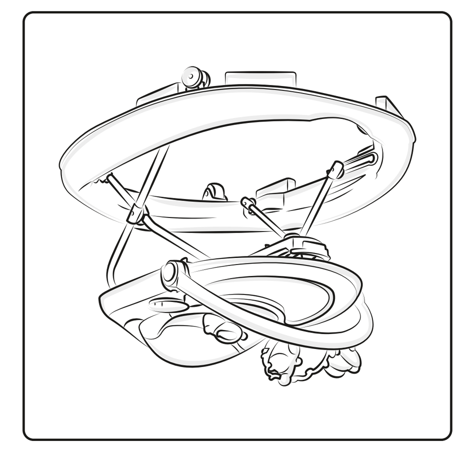

IT Esclusiva barra gioco sollevabile per un intrattenimento a 360°.
EN Exclusive toy-bar that can be lifted for a 360° entertainment.
FR Barre de jeu relevable exclusive pour un amusement à 360°.
ES Barra de juego exclusiva y elevable, para un entretenimiento en 360°.
PT Barra de jogo exclusiva que pode ser levantada para um divertimento em 360°.
NL Exclusieve in hoogte verstelbare speelboog voor allround vermaak.
DE Exklusive Spielstange zum Hochheben für ein Rundum-Vergnügen.
PL Ekskluzywny, podnoszony klawisz dostępu do gry zapewniający zabawę na 360 stopni.
RU Эксклюзивная игровая панель, которую для развлечения можно поднимать на все 360°.
TR 360°lik bir eğlence için yükselme özellikli oyuncak bari.
EL Αποκλειστικό αφαιρούμενο κρεμαστό παιχνίδι για μοναδική και συνεχή διασκέδαση.

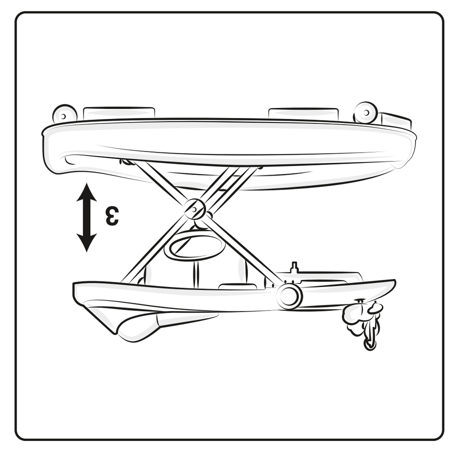

IT Seduta regolabile in 3 posizioni per seguire la crescita del tuo bambino.
EN Adjustable seat with 3 positions to follow your baby's growth.
FR Assise réglable sur 3 positions pour suivre la croissance de l'enfant.
ES Asiento regulable en 3 posiciones para seguir el crecimiento de tu hijo.
PT Assento regulável em 3 posições para acompanhar o crescimento do teu bebé.
NL Zitje in 3 standen regelbaar, om het kind in zijn groei te volgen.
DE Die Sitzhose ist 3 fach verstellbar, um das Wachstum des Kindes zu begleiten.
PL Fotel regulowany w 3 pozycjach, aby śledzić rozwój Twojego dziecka.
RU Регулирующееся сидение. Три позиции в соответствии с ростом ребёнка.
TR Çocuğun gelişimine uymak için 3 farklı konumda ayarlanabilen oturma yeri.
EL Ρυθμιζόμενο κάθισμα 3 θέσεων που ακολουθεί την ανάπτυξη του παιδιού σας.

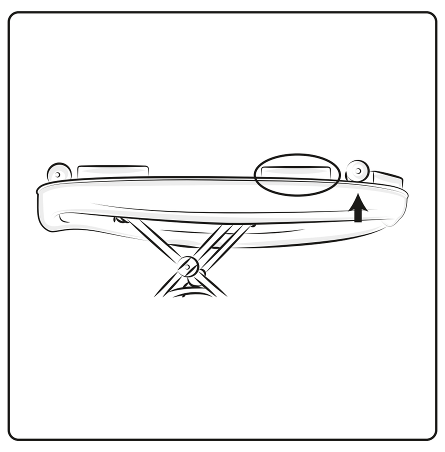

IT Conforme alle normative europee sulla sicurezza: con freni anti-scivolo per prevenire cadute accidentali lungo le scale.
EN Complies with the European safety standards: with anti-slip brakes to prevent accidental falls on stairs.
FR Conforme aux normes de sécurité européennes: avec taquets antidérapants pour prévenir les chutes accidentelles dans les escaliers.
ES Conforme a las normativas europeas de seguridad con sistema de parada anti-deslizante, que previene caídas accidentales por las escaleras.
PT Conforme as Normativas Europeias de Segurança com stoppers anti-derrapantes para prevenir quedas acidentais em escadas.
NL Conform met de Europese veiligheidsstandaard, met antislip-remmen om van de trap vallen te voorkomen.
DE Entsprechend den europäischen Sicherheitsnormen Mit Stoppern ausgestattet, die einen ungewollten Treppensturz verhindern können.
PL Jest zgodny z europejskimi normami bezpieczeństwa, z hamulcami anty poślizgowymi, aby uniknąć przypadkowych upadków ze schodów.
RU Соответствует европейским нормам безопасности: с тормозами против скольжения для предотвращения случайного падения с лестницы.
TR Güvenliğe ilişkin Avrupa normatiflerine uygundur: merdivenlerdeki kazara düşmeleri önleyen kaymayı önleyici frenlere sahiptir.
EL Σύμφωνα με τους νέους ευρωπαϊκούς κανονισμούς ασφαλείας: με αντιολισθητικά φρένα που προλαμβάνουν ενδεχόμενες πτώσεις από σκάλες.

chicco
Walky Talky Lite
6m+
MAX 12 Kg

chicco
Walky Talky Lite

chicco
Walky Talky Lite

IT
Il girello è adatto solo per bambini in grado di rimanere seduti da soli, con un età a partire da 6 mesi circa. Non adatto per bambini capaci di camminare correttamente o con peso superiore ai 12 Kg.
ATTENZIONE: Non lasciare mai il bambino incustodito.
ATTENZIONE: Impedire l'accesso a scale, gradini o superfici irregolari.

EN
This baby walker is intended only for children who can sit unaided, approximately 6 months of age. Not intended for children who can walk by themselves or weigh more than 12 kg.
WARNING: Never leave your child unattended, even for the shortest time.
WARNING: Prevent access to stairs, steps and uneven surface.

FR
Le trotteur est prévu pour être utilisé par des enfants capables de se tenir assis seuls, et âgés d'environ 6 mois. Le trotteur n'est pas adapté pour des enfants capables de marcher correctement ou d'un poids supérieur à 12 kg.
ATTENTION: Ne jamais laisser l'enfant sans surveillance.
ATTENTION: Empêcher l'accès aux escaliers, marches ou surfaces irrégulières.

ES
El andador es ideal para niños capaces de mantenerse sentados por sí mismos: a partir de unos seis meses, aproximadamente. No es adecuado con niños que caminan ya o con un peso superior a los 12 kg.
ADVERTENCIA: No deje nunca al niño desatendido.
ADVERTENCIA: Impida el acceso a escaleras, escalones o superficies irregulares.

PT
O andarilho é adequado para crianças capazes de ficarem sentadas sozinhas, com idade a partir dos 6 meses. Não é adequado para crianças capazes de caminharem correctamente ou com um peso superior a 12 kg.
ATENÇÃO: Nunca deixe o bebé sem vigilância.
ATENÇÃO: Impeça o acesso a escadas, degraus ou superfícies irregulares.

NL
Het loopstoeltje is geschikt voor kinderen die al alleen kunnen zitten, vanaf ongeveer 6 maanden. Niet geschikt voor kinderen die al correct kunnen lopen of die meer dan 12 kg wegen.
WAARSCHUWING: Nooit uw kind zonder toezicht laten.
WAARSCHUWING: Voorkom toegang tot trappen, treden en ongelijkmatige oppervlakken.

chicco
Walky Talky Lite

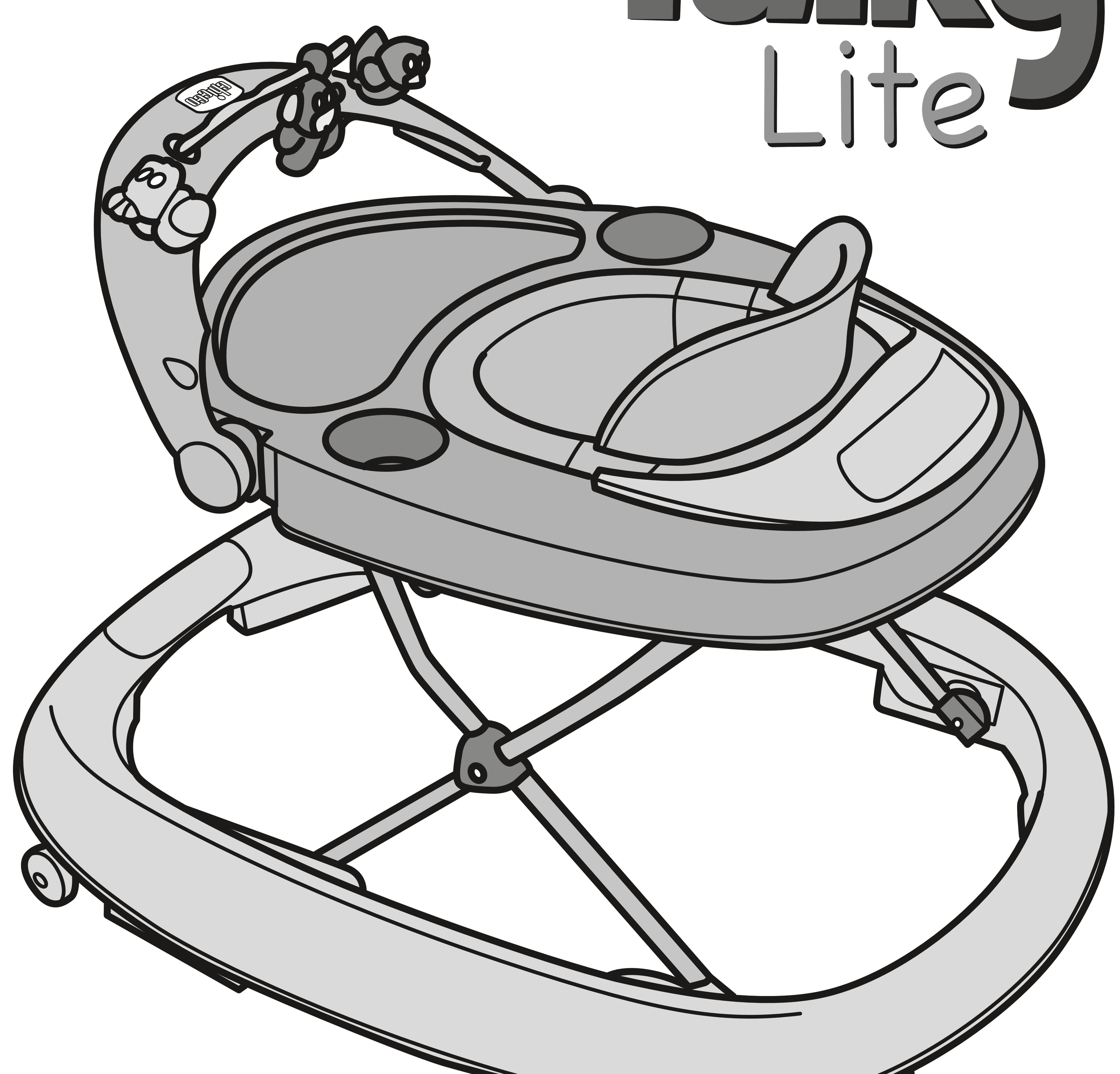

6m+
MAX 12 Kg

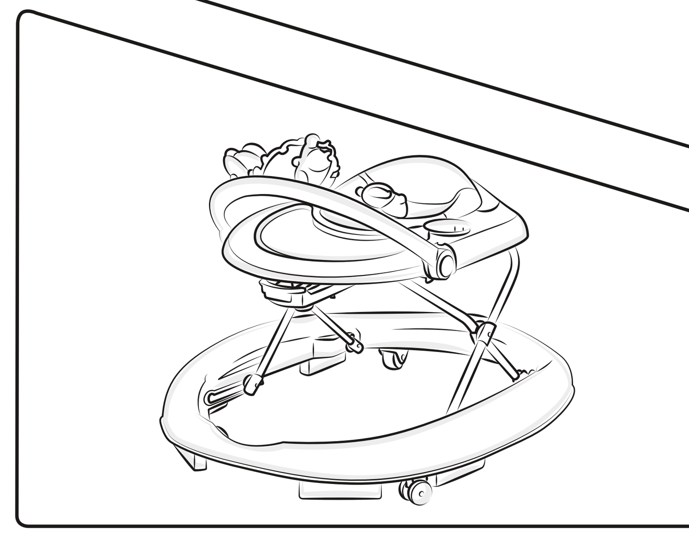

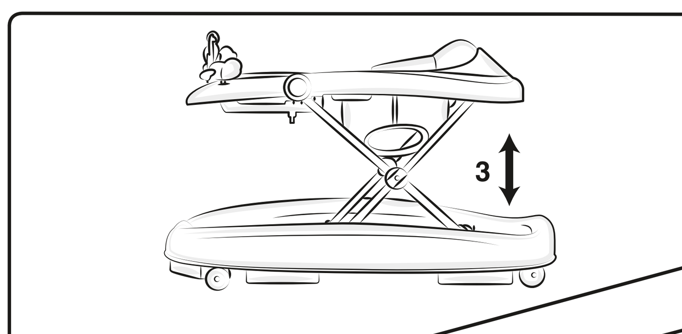

1 PZ.

GIRELLO
WALKER
TROTTEUR
ANDADOR
ANDARILHO
LOOPSTOELTJE
LAUFGERÄT
CHODZIKI DLA DZIECI
ХОДУНКИ
BEBEK YÜRÜTEÇLERI
ΒΡΕΦΙΚΕΣ ΒΟΛΤΕΣ
مشايات اطفال

chicco
Walky Talky Lite

DE
Das Laufgerät ist für Kinder, die bereits sitzen, aber noch nicht laufen können, vorgesehen (ab ca. 6 Monate). Das Produkt ist nicht geeignet für Kinder, die bereits laufen können oder 12 kg Körpergewicht überschreiten.
WARNUNG:Lassen Sie das Kind nie unbeaufsichtigt.
WARNUNG: Verhindern Sie den Zugang zu Treppen, Stufen oder unebenen Oberflächen.

PL
Wyrób przeznaczony wyłacznie dla dzieci, które potrafia samodzielnie siedziec, w wieku w przyblizeniu 6 miesiecy zycia. Nie nadaje sie do uzytkowania przez dzieci, które moga chodzic samodzielnie lub maja mase wieksza niz 12 kg.
OSTRZEZENIE: Nigdy nie pozostawiac dziecka bez opieki.
OSTRZEZENIE: Zapobiegac dostepowi do schodów, stopni i nierównej powierzchni.

RU
Ходунки предназначены исключительно для детей старше 6 месяцев, способных сидеть самостоятельно. Ходунки не предназначены для детей, умеющих правильно ходить и тех, вес которых превышает 12 кг.
ВНИМАНИЕ: Никогда не оставляйте малыша без присмотра.
ВНИМАНИЕ: Убедитесь в отсутствии доступа к леснице либо другим наклонным или неровным поверхностям во время использования ходунков.

TR
Yürüteç tek başına oturabilen ve 6 aydan büyük bebekler için tasarlanmıştır. Yürüyebilen veya ağırlığı 12 kg'dan fazla olan çocuklar için uygun değildir.
UYARI: Çocuğu asla yalnız bırakmayınız.
UYARI: Merdivenlere, basamaklara ve engebeli zemine ulaşımı engelleyiniz.

EL
ΠΡΟΣΟΧΗ: Η στράτα είναι κατάλληλη μόνο για παιδιά που μπορούν να κάθονται μόνα τους, από την ηλικία των 6 μηνών περίπου. Δεν είναι κατάλληλη για παιδιά που μπορούν να περπατούν κανονικά ή που το βάρος τους ξεπερνά τα 12 κιλά.
ΠΡΟΣΟΧΗ:Μην αφήνετε ποτέ το παιδί σας χωρίς επιτήρηση.
ΠΡΟΣΟΧΗ: Μην επιτρέπετε την πρόσβαση σε σκάλες, σκαλοπάτια ή ανισόπεδες επιφάνειες.

AR
تنبيه: المشّاية مناسبة فقط للأطفال القادرين على البقاء جالسين بمفردهم وذلك بدءً من حوالي 6 أشهر من العمر.
المشّاية غير مناسبة للأطفال القادرين على المشي بطريقة صحيحة أو الذين تزيد أوزانهم على 12 كيلو.
تنبيه: لا تترك الطفل دون مراقبة أبدا
تنبيه: عند استعمال المشّاية، يجب التأكد بشكل تام من عدم تمكّن الطفل من الوصول إلى سلالم او أية أسطح غير مستوية ولا إلى أسطح أو أرضيات مائلة.

EAC

EN 1273:2020+A1:2023

Cod. 00 087125 000 000
Artsana S.p.A. - Via Saldarini Catelli, 1
22070 Grandate (Como) - Italy
www.chicco.com
Made in China - Fabricado na china
Fabricado en china - Παράγεται στην Κίνα - صنع في الصين

20 PAP — PAP 20
20 PAP — PAP 20
04 PE-LD — LDPE 04
www.chicco.com/recycle

21 PAP — PAP 21
07 PA — PA 07
chicco.fr/tri-selectif.html

For GCC Countries only:
لدول مجلس التعاون الخليجي فقط:
087125 WALKY TALKY LITE