mm 615 x 260 x 820 h.

# chicco Baby Hug 4in1 air

NL 4-in-1: wieg, ligstoeltje, hoge kinderstoel en eerste tafelstoel
EL 4 σε 1: κούνια, ρηλάξ, κάθισμα φαγητού και πρώτη καρέκλα στο τραπέζι
CZ 4 v 1: kolébka, lehátko, dětská židlička a první židle u stolu
BG 4 в 1: креватче, шезлонг, висок стол и столче за хранене
SV 4 i 1: vagga, babysitter, barnmatstol och barnets första stol vid bordet
DA 4 i 1: vugge, liggestol, barnestol og første stol ved bordet
NO 4 i 1: vugge, vippestol, barnestol og barnets første stol ved bordet
FI 4 in 1: vauvansänky, sitteri, syöttötuoli ja pöydän ääreen sijoitettava ensituoli
PL 4 w 1: kołyska, leżaczek, krzesełko do karmienia oraz pierwsze krzesło stołowe
BR 4 em 1: moisés, espreguiçadeira, cadeira de sociabilização e poltrona
TR 4'ü 1 arada: beşik, ana kucağı, bebek sandalyesi ve mama sandalyesi
RU 4 в 1: колыбель, шезлонг, стульчик для кормления и первый стул для еды за столом
UK 4 в 1: колиска, шезлонг, стільчик для годування та перший стільчик для сидіння за столом
AR 4 في 1: مهد. مهد هزاز. كرسي عالي وكرسي طاولة

# chicco Baby Hug 4in1 air

1

2

3

IT **1. ATTENZIONE:** Non utilizzare questo prodotto senza aver letto prima le istruzioni d'uso. **ATTENZIONE:** Questo prodotto è adatto a un bambino che non è in grado di state seduto autonomamente, di girarsi e tirarsi su appoggiandosi alle mani e alle ginocchia. Peso massimo del bambino: 9 kg (età di utilizzo indicativa 0-5/6 mesi). **2. ATTENZIONE:** Non utilizzare la sdraietta se il bambino è in grado di stare seduto da solo. **ATTENZIONE:** Questa sdraietta non è intesa per prolungati periodi di sonno. Età di utilizzo consentita: dalla nascita fino a 9 kg (6 mesi). **3.** Prodotto destinato a bambini di età inferiore a 36 mesi, di peso non superiore a 15 kg e in grado di stare seduti da soli.

EN **1. WARNING:** Do not use this product without reading the instruction first. **WARNING:** The crib is not suitable for children who can sit or kneel or pull themselves up. Maximum child's weight: 9 kg (indicative age of use 0 - 5/6 months). **2. WARNING:** Do not use the reclined cradle once your child can sit unaided. **WARNING:** This reclined cradle is not intended for prolonged periods of sleeping. Age of permitted use: from birth to 9 Kg (6 months). **3.** This product is intended for children up to 36 months old, weighing a maximum of 15 kg, who are able to sit up unaided.

FR **1. AVERTISSEMENT :** Ne pas utiliser ce produit avant d'avoir lu les instructions. **AVERTISSEMENT :** Ne plus utiliser le produit dès lors que l'enfant peut s'asseoir, s'agenouiller ou se lever seul. Poids maximum du bébé : 9 Kg (âge d'utilisation indicatif 0 – 5/6 mois). **2. AVERTISSEMENT :** Ne pas utiliser le transat dès lors que l'enfant tient assis tout seul. **AVERTISSEMENT :** Ce transat n'est pas prévu pour des longues périodes de sommeil. Âge d'utilisation conseillé: de la naissance à 9 Kg (6 mois). **3.** Ce produit est destiné aux enfants de moins de 36 mois, d'un poids maximal de 15 kg et capables de se tenir assis sans assistance.

DE **1. WARNUNG:** Verwenden Sie dieses Produkt erst, nachdem Sie die Gebrauchsanleitung gelesen haben. **WARNUNG:** Wenn das Kind selbstständig sitzen, knien oder sich hochziehen kann, sollte das Bettchen nicht mehr verwendet werden. Höchstgewicht des Kindes: 9 kg (ungefähres Verwendungsalter 0 bis 5/6 Monate). **2. WARNUNG:** Den Kinderliegesitz nicht mehr verwenden, sobald das Kind ohne Unterstützung sitzen kann. **WARNUNG:** Dieser Kinderliegesitz ist nicht für längere Schlafzeiten vorgesehen. Zulässiges Verwendungsalter: Ab der Geburt bis zu 9 kg Körpergewicht (etwa 6 monate). **3.** Dieses Produkt ist für Kinder bis zum Alter von 36 Monaten mit einem Höchstgewicht von 15 kg vorgesehen, die ohne Unterstützung sitzen können.

ES **1. ADVERTENCIA:** No utilice este producto sin antes haber leído las instrucciones de uso. **ADVERTENCIA:** Cuando el niño sea capaz de mantenerse sentado solo, de rodillas o levantarse, ya no deberá utilizar este producto. Peso máximo del niño: 9 kg (edad de utilización aproximativa 0 – 5/6 meses). **2. ADVERTENCIA:** No utilizar la hamaca si el niño puede estar sentado solo. **ADVERTENCIA:** Esta hamaca no ha sido diseñada para largos períodos de sueño. Edad de uso permitida: del nacimiento hasta 9 kg (6 meses). **3.** Producto para niños de hasta 36 meses de edad con un peso máximo de 15 kg que sean capaces de sentarse por sí mismos.

PT **1. ATENÇÃO:** Não utilize este produto sem ter primeiro lido as instruções de uso. **ATENÇÃO:** O produto só pode ser utilizado para bebés que ainda não conseguem manter-se sentados, de joelhos ou erguer-se sozinhos. Peso máximo da criança: 9 kg (idade de utilização indicativa 0 - 5/6 meses). **2. ATENÇÃO:** Não utilize a espreguiçadeira se a criança já conseguir sentar-se sozinha. **ATENÇÃO:** Esta espreguiçadeira não foi desenvolvida para períodos de sono prolongados. Idade de utilização: desde o nascimento até aos 9 kg de peso (6 meses). **3.** Produto adequado para crianças com idade inferior a 36 meses, com um peso não superior a 15 kg e capazes de se sentarem sozinhas.

NL **1. WAARSCHUWING:** Gebruik dit product niet als u de gebruiksaanwijzingen niet heeft gelezen. **WAARSCHUWING:** Wanneer het kind kan zitten, op de knieën kan gaan zitten of zich op kan trekken, mag het product niet meer voor dit kind worden gebruikt. Maximumgewicht van het kind: 9 kg (indicatieve gebruiksleeftijd 0- 5/6 maanden). **2. WAARSCHUWING:** Gebruik het ligstoeltje niet wanneer je kind zelfstandig kan zitten. **WAARSCHUWING:** Het ligstoeltje is niet geschikt om gedurende lange periodes in te slapen. Toegestane gebruiksleeftijd: Vanaf de geboorte tot 9 kg (6 maand). **3.** Product bestemd voor kinderen onder de 3 jaar, die niet zwaarder zijn dan 15 kg en in staat zijn zonder hulp te zitten.

CZ **1. UPOZORNĚNÍ:** Nepoužívejte tento výrobek, pokud jste si předem nepřečetli návod k použití. **UPOZORNĚNÍ:** Jakmile je dítě schopné samo sedět, klečet nebo vyzvednout nesmí být výrobek nadále používán pro toto dítě. Maximální váha dítete: 9 kg (použití pro deti ve veku približne 0-5/6 mesícu)! **2. UPOZORNENÍ:** Toto kresílko nepoužívejte pro deti, které jsou již schopny samostatne sedet. **UPOZORNENÍ:** Toto kresílko nebylo vyvinuto za úcelem, aby v nem díte delší dobu spalo. Vhodné pro deti od narození do 9 kg (približne 6 mesícu). **3.** Kan brukes av barn inntil 36 mnd., under 15 kg, og som kan sitte selv.

SV **1. VARNING:** Använd inte denna produkt utan att först ha läst bruksanvisningen. **VARNING:** När barnet har lärt sig att sitta, stå på knäna eller att resa sig får produkten inte längre användas för barnet ifråga. Barnet får högst väga: 9 kg (indikativ ålder för användning 0-5/6 månader). **2. VARNING:** Använd inte babysittern om barnet inte kan sitta självt. **VARNING:** Den här babysittern är inte avsedd för långa sovstunder. Godkänd användningsålder: från födseln till 9 kg vikt (6 månader). **3.** Produkt avsedd för barn under 36 månader, som inte väger över 15 kg och som kan sitta själva.

FI **1. VAROITUS:** Lue huolellisesti pakkaukseen kuuluva ohjevihkonen. **VAROITUS:** Tämä tuote sopii lapselle, joka ei kykene istumaan yksin, kääntymään ja nousemaan työntäen käsillään ja polvillaan. Lapsen maksimipaino: 9 kg (ohjeistettu käyttöikä 0 - 5/6 kuukautta). **2. VAROITUS:** Älä käytä sitteriä sen jälkeen, kun lapsi osaa istua tukematta. **VAROITUS:** Tätä sitteriä ei ole tarkoitettu pitkäaikaiseen nukkumiseen. Sallittu käyttöikä: syntymästä 9 kg:aan (6 kuukautta). **3.** Tuote on tarkoitettu alle 36 kuukauden ikäisille lapsille, joiden paino ei ylitä 15 kg ja jotka kykenet istumaan itsenäisesti.

NO **1. ADVARSEL:** Produktet må ikke brukes før du har lest bruksanvisningen. **ADVARSEL:** Når barnet er i stand til å sitte på knærne eller å dra seg opp, må produktet ikke benyttes for dette barnet. Maksimum vekt for barnet: 9 kg (anbefalt alder 0-5/6 mdr.). **2. ADVARSEL!** Bruk ikke vippestolen hvis barnet kan sitte selv. **ADVARSEL!** Det er ikke meningen at barnet skal bruke vippestolen til å sove lenge i. Må brukes kun fra 0 mnd. og opp til 9 kg (6 mnd.). **3.** Kan brukes av barn inntil 36 mnd., under 15 kg, og som kan sitte selv.

DA **1. ADVARSEL:** Læs brugsanvisningerne, inden produktet tages i brug. **ADVARSEL:** Når barnet er i stand til at sidde, stå på knæ eller rejse sig, må dette produkt ikke længere anvendes til dette barn. Maksimum vægt for barnet: 9 kg (anbefalet alder 0-5/6 måneder). **2. ADVARSEL:** Undlad at anvende liggestolen, hvis barnet er i stand til at sidde uden hjælp. **ADVARSEL:** Denne liggestol er ikke egnet til længerevarende søvnperioder. Tilladt alder for brug: Fra fødslen og optil 9 kg (6 måneder). **3.** Produkt beregnet til børn på under 36 måneder, med en vægt på højst 15 kg, som er i stand til at sidde uden hjælp.

PL **1. OSTRZEŻENIE:** Nie używać tego produktu, zanim nie przeczyta się instrukcji obsługi. **OSTRZEŻENIE:** Należy zaprzestać użytkowania produktu, gdy dziecko jest w stanie samodzielnie siedzieć, klęczeć lub wstawać. Maksymalny ciezar dziecka: 9 kg (przyblizony wiek uzytkowania 0 – 5/6 miesiecy). **2. OSTRZEZENIE:** Nie uzywaj tego lezaczka, gdy twoje dziecko moze samodzielnie siedziec. **OSTRZEZENIE:** Ten lezaczek nie jest przeznaczony na miejsce dłuzszego snu dziecka. Wiek dopuszczalnego stosowania: od narodzin do 9 kg (6 miesiecy). **3.** Produkt przeznaczony dla dzieci, które potrafia samodzielnie siedziec, w wieku do 3 lat, o maksymalnej wadze do 15 kg.

EL **1. ΠΡΟΣΟΧΗ:** Μην χρησιμοποιείτε αυτό το προϊόν χωρίς να έχετε διαβάσεις τις οδηγίες χρήσης. **ΠΡΟΣΟΧΗ:** Όταν το παιδί μπορεί πλέον να κάθεται, να γονατίζει ή να σηκώνεται μόνο του, το προϊόν δεν θα πρέπει να χρησιμοποιείται πλέον γι'αυτό το παιδί. Μέγιστο βάρος του παιδιού: 9 κιλά (ενδεικτική ηλικία χρήσης 0 - 5/6 μηνών). **2. ΠΡΟΣΟΧΗ:** Μην χρησιμοποιείτε το ρηλάξ όταν το παιδί είναι σε θέση να κάθεται από μόνο του. **ΠΡΟΣΟΧΗ:** Αυτό το ρηλάξ είναι ακατάλληλο για παρατεταμένες περιόδους ύπνου. Επιτρεπόμενη ηλικία χρήσης: από τη γέννηση μέχρι 9 κιλά (6 μηνών). **3.** Το προϊόν προορίζεται για παιδιά ηλικίας έως 36 μηνών, βάρους έως 15 κιλά που μπορούν να κάθονται μόνα τους.

TR **1. UYARI:** Bu ürünü önce talimat kitapçığını okumadan kullanmayınız. **UYARI:** Çocuğunuz oturmaya, dizleri üzerinde durmaya ya da kendini yukarıya çekebilmeye başladığında, bu ürün artık çocuğunuz için uygun değildir. Çocugun maksimum agırlıgı: 9 kg (Kullanım ya´ı 0 - 5/6 ay). **2. UYARI:** Çocuk tek basına oturamadıgı takdirde ana kucagını kullanmayınız. **UYARI:** Bu ana kucagı çocugu uzun sure uyutmak için tasarlanmamıstır. Izin verilen kullanım yası: dogumdan 9 kg'ya (6 aya) kadar. **3.** Bu ürün 36 aydan küçük, agırlıgı 15 kg'dan az ve tek basına oturabilen çocuklara yöneliktir.

UK **1. УВАГА!** Уважно ознайомтеся з інструкціями, які містяться всередині упаковки. **УВАГА!** Цей виріб призначений для дитини, яка ще не в змозі сидіти самостійно, перегортатися і підніматися з опорою на руки та коліна. Максимальна вага дитини: 9 кг (приблизний вік 0 – 5/6 місяців). **2. УВАГА:** Не використовуйте шезлонг, якщо дитина може вже сидіти самостійно. **УВАГА:** Цей шезлонг не призначений для тривалих періодів сну. Допустимий вік дитини: від народження до досягнення ваги 9 кг (6 місяців). **3.** Виріб призначений для дітей віком до 36 місяців, вагою не більше 15 кг, які в змозі сидіти самостійно.

RU **1. ВНИМАНИЕ!** Внимательно ознакомьтесь с инструкциями, которые содержатся внутри упаковки. **ВНИМАНИЕ!** Данное изделие предусмотрено для ребенка, который пока не умеет самостоятельно садиться, переворачиваться и приподниматься, опираясь на руки и колени. Максимальный вес ребенка: 9 кг (при примерном возрасте 0 – 5/6 месяцев). **2. ВНИМАНИЕ:** Запрещается использование люльки, если ребенок в состоянии сидеть без посторонней помощи. данная люлька не подходит для длительного периода сна. **ВНИМАНИЕ:** Допустимый возраст для использования: с рожденья до 9кг (6 месяцев). **3.** Изделие предназначено для детей возрастом до 36 месяцев и весом не более 15 кг, которые могут сидеть самостоятельно.

BR **1. ATENÇÃO:** Não use este produto sem primeiro ler as instruções de uso. **ATENÇÃO:** Quando a criança é capaz de ficar sentada, se apoiar nos joelhos ou se levantar sozinha, o produto não deve mais ser usado para esta criança. Peso máximo da criança: 9 kg (idade de utilização indicativa 0 - 5/6 meses). **2. ATENÇÃO:** Não utilize a espreguiçadeira se a criança já consegue ficar sentada sozinha. **ATENÇÃO:** Esta espreguiçadeira não foi desenvolvida para períodos de sono prolongados. Idade de utilização: desde o nascimento até aos 9 kg de peso (6 meses). **3.** Esta cadeira de sociabilização é destinada para crianças a partir de 6 até 36 meses de idade e com peso de até 15 kg e capazes de sentar sozinhas.

AR 1.تنبيه: لا تستخدم المنتج قبل قراءة التعليمات أولا. هذا المنتج ملائم للأطفال غير القادرين على الجلوس بمفرهم والدوران حول أنفسهم أو الوقوف بالاعتماد على دفع أيديهم وركبهم. يجب أن لا يزيد وزن الطفل على 9 كيلو (يجب أن يتراوح عمر الطفل الذي يستخدم المنتج له بين 0 شهراً و6-5 أشهر). 2. تنبيه: لا تستخدم المهد المتكأ عندما يصبح باستطاعة طفلك الجلوس لوحده دون مساعدة. تنبيه: هذا المهد المتكأ غير مصمم لفترات النوم الطويلة. العمر المسموح للاستخدام: منذ الولادة حتى وزن 9 كجم (6 أشهر). 3.هذا المنتج مصمم للأطفال الذين لا تذيد أعمارهم على 36 شهرا ولا يزيد وزنهم على 15 كغم والقادرين على الجلوس بمفرهم دون أي مساعدة.

# chicco Baby Hug 4in1 air

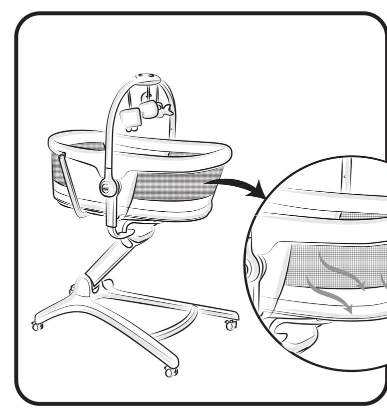

IT Il tessuto in rete migliora il passaggio dell'aria e aumenta la visibilità all'interno, per mantenere sempre il contatto visivo col bambino.

EN The mesh fabric enhances the air flow and the visibility inside, to always keep eye-contact with the baby.

FR Le tissu en filet améliore le passage de l'air et augmente la visibilité à l'intérieur, pour garder en permanence le contact visuel avec l'enfant.

DE Das Netzgewebe verbessert die Luftzufuhr und erhöht die Sicht ins Innere, um stets Sichtkontakt mit dem Kind zu halten.

ES El tejido de malla mejora el paso del aire y aumenta la visibilidad al interior, para mantener siempre el contacto visual con el niño.

PT O tecido de malha melhora a passagem do ar e aumenta a visibilidade no interior, de modo a sempre manter o contacto visual com o bebé.

NL Het netweefsel verbetert de luchtdoorstroming en het zicht binnen, om visueel contact met het kind te houden.

CZ Síťovina zlepšuje průchod vzduchu a zvyšuje viditelnost ve vnitřním prostoru, abyste s dítětem mohli vždy udržovat oční kontakt.

SV Nättyget förbättrar luftflödet och ökar synligheten, för att alltid hålla synlig kontakt med barnet.

FI Verkkokangas parantaa ilman vaihtuvuutta ja helpottaa sisäpuolelle näkemistä, jotta voit säilyttää näköyhteyden lapseen.

NO Nettingstoffet forbedrer luftpassering og bedre synlighet innenifra, for slik å alltid ha godt oppsyn med barnet.

DA Netstoffet forbedrer luftstrømmen og øger synligheden indeni, så du altid har visuel kontakt med barnet.

PL Tkanina z siatki ułatwia przepływ powietrza i zwiększa widoczność wewnątrz, tak aby zawsze można było mieć kontakt wzrokowy z dzieckiem.

EL Το διχτυωτό ύφασμα βελτιώνει τη διέλευση του αέρα και αυξάνει την ορατότητα στο εσωτερικό, διατηρώντας πάντα την οπτική επαφή με το παιδί.

TR Bebeğinizle göz temasını daima sürdürebilmeniz için, örgü kumaş, iç kısımdaki görünürlüğü ve hava akışını iyileştirir.

UK Сітчаста тканина покращує проходження повітря і видимість того, що за нею знаходиться, для збереження постійного візуального контакту з дитиною.

RU Сетчатая ткань способствует проходу воздуха и увеличивает видимость внутри изделия, помогая поддерживать постоянный зрительный контакт с ребёнком.

BG Мрежестата материя подобрява циркулацията на въздух и увеличава видимостта към вътрешната част, за да поддържате през цялото време зрителен контакт с бебето.

BR O tecido de malha melhora a passagem do ar e aumenta a visibilidade no interior, de modo a sempre manter o contacto visual com o bebé.

AR يضمن الغطاء القماشي الشبكي تدفق الهواء وإتاحة الرؤية إلى الداخل. وذلك للحفاظ على متابعة طفلك على نحو دائم.

# chicco Baby Hug 4in1 air

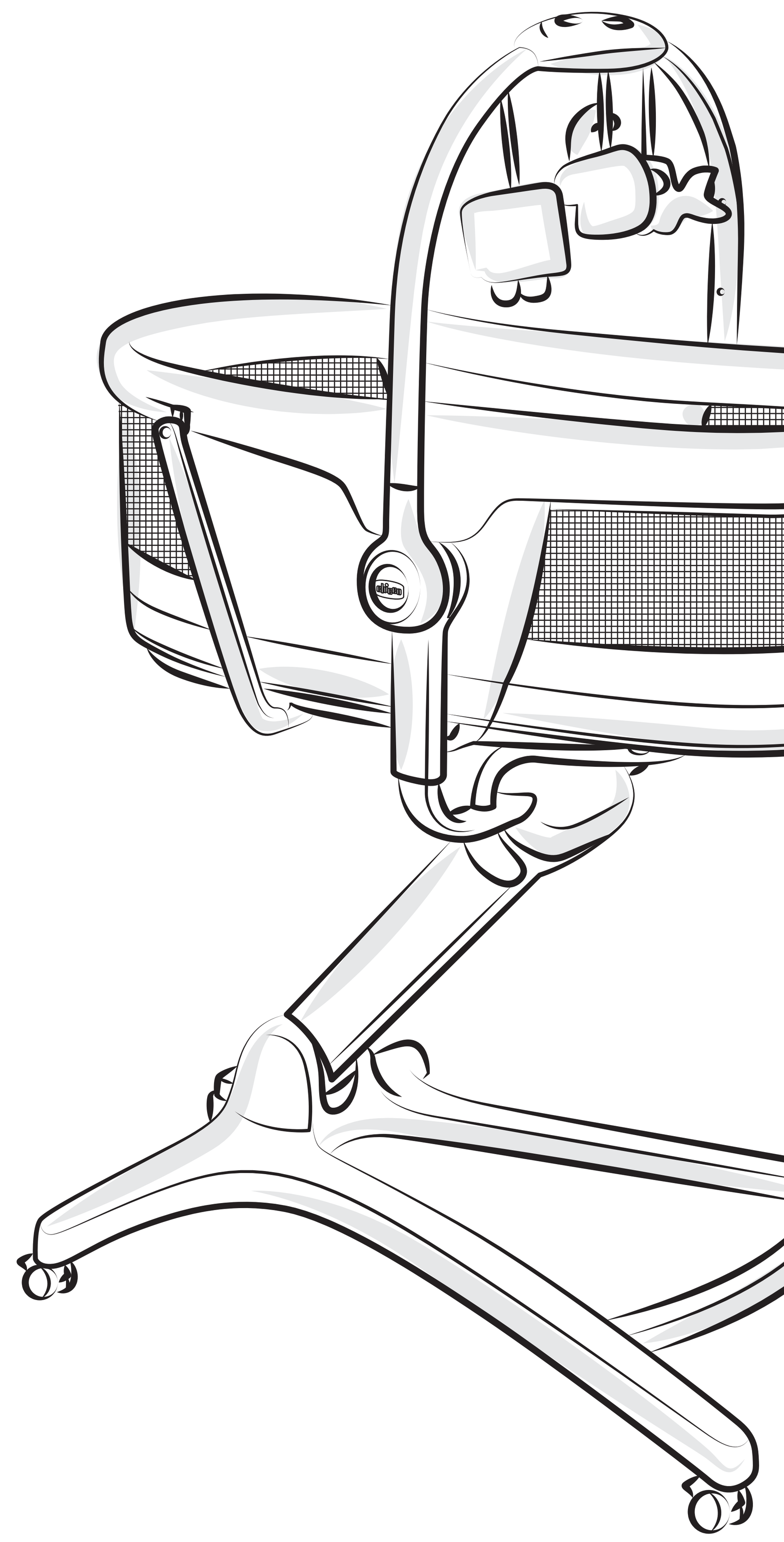

0m+

MAX 36m/15 Kg

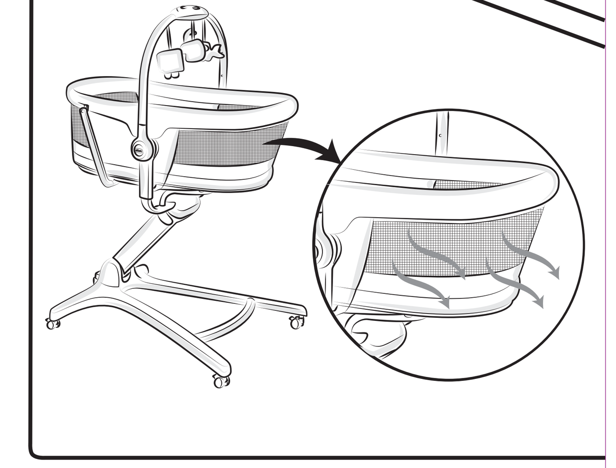

UKCA CE

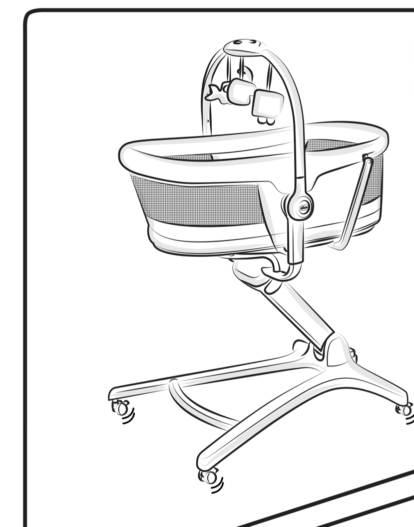

1 pz.

**4 IN 1: CULLA, SDRAIETTA, SEGGIOLONE E PRIMA SEDIA AL TAVOLO**

- 4 IN 1: CRIB, RECLINED CRADLE, HIGHCHAIR AND TABLE CHAIR
- 4 EN 1 : BERCEAU, TRANSAT, CHAISE HAUTE ET PREMIÈRE CHAISE DE TABLE
- 4 IN 1: WIEGE, SCHAUKELWIPPE, KINDERHOCHSTUHL UND KINDERSTUHL AM TISCH
- 4 EN 1 : BERCEAU, TRANSAT, CHAISE HAUTE ET PREMIÈRE CHAISE DE TABLE
- 4 EN 1: CUNA, HAMACA, TRONA Y PRIMERA SILLA A LA MESA
- 4 EM 1: MOISÉS, ESPREGUIÇADEIRA, CADEIRA DE SOCIABILIZAÇÃO E POLTRONA

# chicco Baby Hug 4in1 air

IT 4 pratiche ruote frenabili per spostarlo facilmente in casa.

EN 4 practical braked wheels to move it easily around the house.

FR 4 roues freinées très pratiques pour le déplacer aisément à la maison.

DE 4 praktische, gebremste Räder, zum problemlosen Verstellen in der Wohnung.

ES 4 prácticas ruedas con freno para desplazarlo fácilmente en casa.

PT 4 práticas rodas bloqueáveis para poder deslocá-lo facilmente em casa.

NL 4 praktische vergrendelbare wielen om deze eenvoudig in huis te verplaatsen.

CZ 4 praktická kolečka k jeho snadnému přemístění u vás doma.

SV 4 praktiska bromsade hjul för att enkelt kunna flytta runt den i huset.

FI 4 kätevää, jarrullista pyörää, joiden avulla sitä voidaan siirtää helposti kotona.

NO 4 praktiske hjul som bremser for å flytte den enkelt rundt omkring i huset.

DA 4 praktiske hjul med bremser, så den nemt kan flyttes i hjemmet.

PL 4 praktyczne blokowane kółka do łatwego przemieszczania po całym domu.

EL 4 εύχρηστες ρόδες με φρένα για την εύκολη μετακίνησή του στο σπίτι.

TR Evin içinde rahatça dolaşıma izin veren 4 frenli tekerlek.

UK 4 зручні колеса з гальмами для легкого переміщення по дому.

RU 4 практичных колеса с тормозом для удобного перемещения по дому.

BG 4 практични колелца със спирачки за лесно придвижване из дома.

BR 4 práticas rodas com freio para movê-lo facilmente em casa.

AR قابل لضبط الارتفاع عن طريق دواسة مريحة لمراقبة طفلك على نحو دائم.

cod. 00 079193 000 000


**Artsana S.p.A.** - Via Saldarini Catelli, 1
22070 Grandate (Como) - Italy
www.chicco.com


Made in China - Fabricado em China
Fabricado en China - Παράγεται στην Κίνα
صنع في الصين


**For Great Britain:**
ARTSANA UK LTD
Building 1, 2nd Floor, Imperial Place, Maxwell Road,
Borehamwood, Hertfordshire, WD6 1JN
Reception.uk@artsana.com - 0208 953 6627
www.chicco.co.uk - www.chiccospares.co.uk


20 PAP — PAP 20
07 PA — PA 07
20 PAP — PAP 20
21 PAP — PAP 21
04 PE-LD — LDPE 04
07 PA — PA 07
04 PE-LD — LDPE 04

www.chicco.com/recycle

IT Le pile (2 AA 1,5 V) non sono incluse nella confezione.
EN Batteries (2 AA 1.5 V) are not included in the packaging.
FR Les piles (2 AA 1,5 V) ne sont pas inlcuses dans l'emballage.
DE Die Batterien (2 AA 1,5 V) sind nicht in der Packung enthalten.
ES Las pilas (2 AA 1,5 V) no están incluidas en el empaque.
PT As pilhas (2 AA 1,5 V) não estão incluídas na embalagem.
NL De batterijen (2 AA 1,5 V) zijn niet inbegrepen in de verpakking.
CZ Baterie (2 AA 1,5 V) nejsou součástí balení.
SV Batterierna (2 AA 1,5 V) ingår inte i förpackningen.
FI Pakkaus ei sisällä paristoja (2 AA 1,5 V).
NO Batteriene (2 AA 1,5 V) følger ikke med i pakningen.
DA Batterierne (2 AA 1,5 V) er ikke inkluderet i pakningen.
PL Baterie (2 AA 1,5 V) nie są dołączone do opakowania.
EL Οι μπαταρίες (2 AA 1,5 V) δεν περιλαμβάνονται στη συσκευασία.
TR Piller (2 AA 1,5 V) pakete dahil değildir.
UK Батарейки (2 AA 1,5 В) в упаковці відсутні.
RU Батарейки (2 AA 1,5 В) в комплект не входят.
BG Батериите (2 бр. AA 1,5 V) не са включени в пакета.
BR As pilhas (2 AA 1,5 V) não estão incluídas.
AR البطاريات (2 بطارية من النوع AA بجهد 1.5 فلط) غير متضمنة في العبوة.