KEYFIT BASE

Gr. 0+
0-13Kg

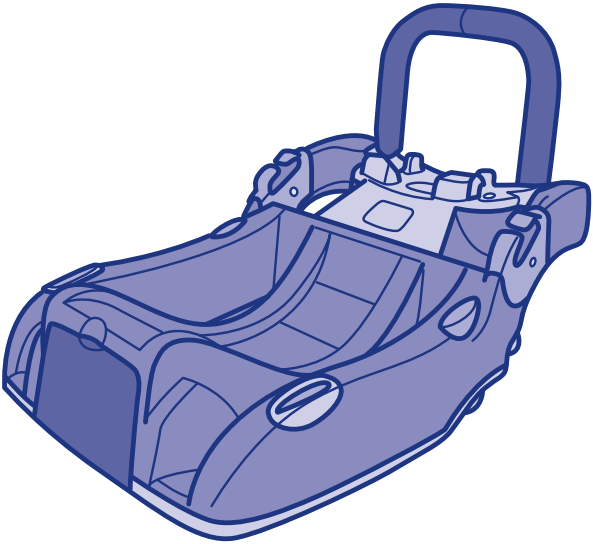

- Istruzioni d'uso
- Instructions for use
- Mode d'emploi
- Gebrauchsanleitung
- Instrucciones de uso
- Instruções de utilização
- Gebruiksaanwijzing
- Οδηγίες χρήσης
- Brugsanvisning
- Käitöohjeet
- Návod K Použití
- Bruksanvisning
- Instrukcja sposobu użycia
- Használati Utasítás
- Upute Za Uporabu
- Инструкция по использованию
- Návod K Použitiu
- Navodila Za Uporabo
- Kullanım bilgileri
- Instrucțiuni de folosire
- تعليمات الاستعمال
- Інструкція з використання
- Instruções de utilização

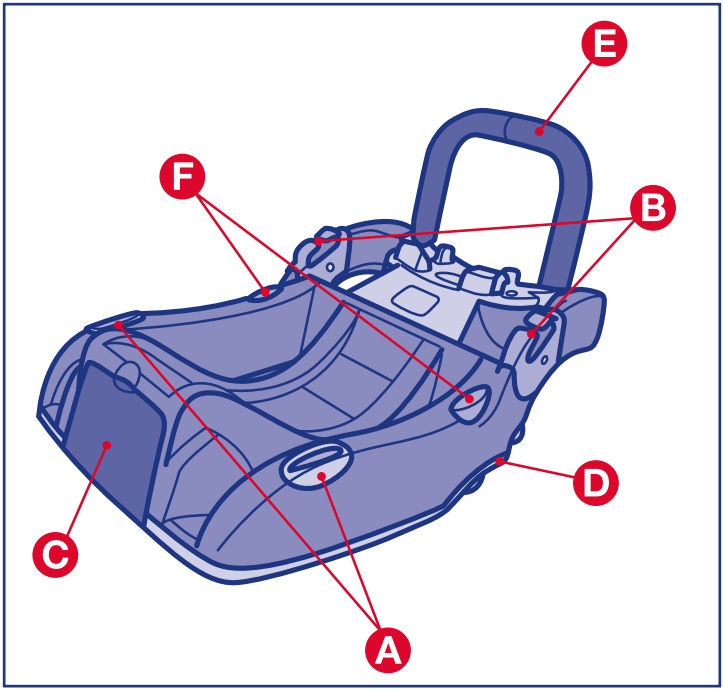
E
F
B
D
C
A

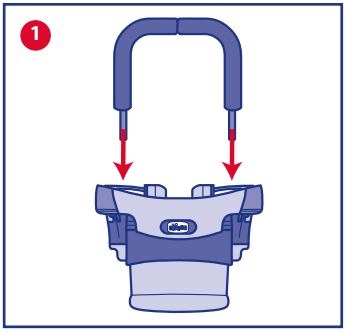
1

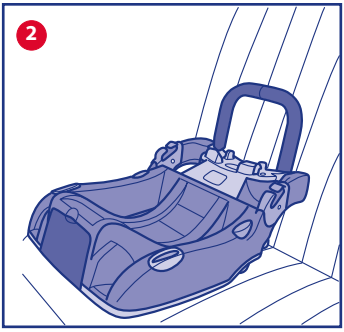
2

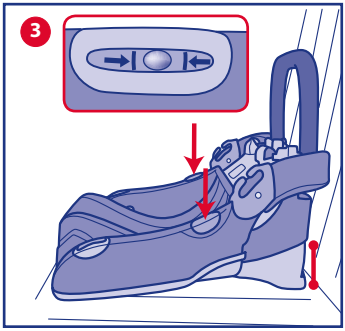
3

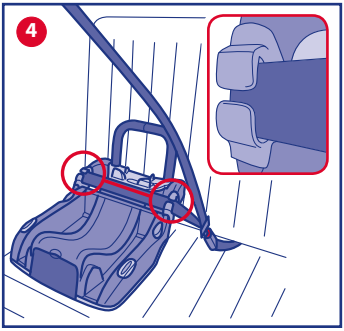
4

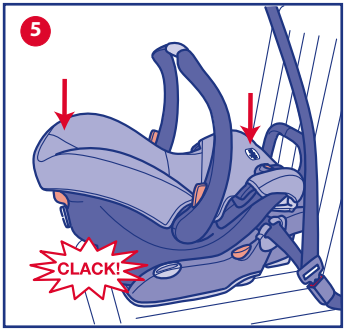
5
CLACK!

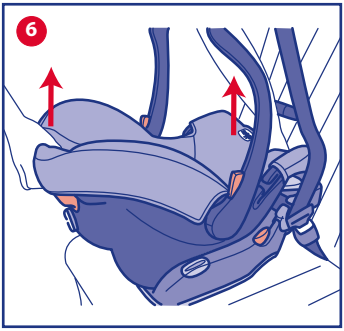
6

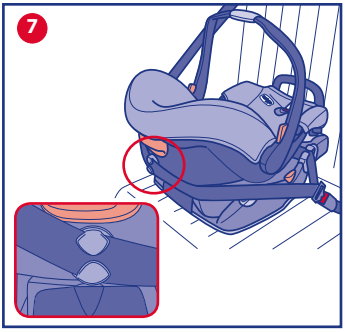
7

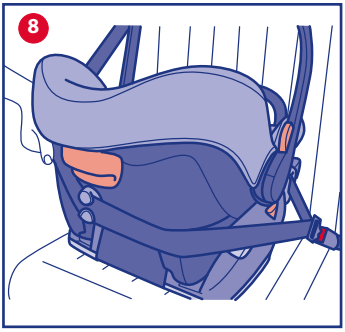
8

IT CHICCO BASE KEYFIT EU GR. 0+ (0-13KG)

ISTRUZIONI D'USO

IMPORTANTISSIMO: DA LEGGERE SUBITO

- La Base Keyfit è da usare esclusivamente in combinazione con il seggiolino auto Keyfit omologato per il Gruppo 0+ (0-13 kg).
  Il seggiolino auto KeyFit compatibile con la Base KEYFIT è riconoscibile dall'etichetta posto su entrambi i lati.

CARATTERISTICHE DEL PRODOTTO

1. Questa Base NON è un dispositivo di ritenuta per bambini. Solamente quando viene utilizzata in combinazione con la poltroncina KeyFit (omologazione numero E24 04440001), dispositivo di ritenuta bambini "Universale", omologato secondo Regolamento ECE R44/04 e compatibile con la maggior parte, ma non tutti, i sedili auto, può essere utilizzata per il trasporto dei bambini in automobile.
2. La perfetta compatibilità è più facilmente ottenibile nei casi in cui il costruttore del veicolo dichiara nel manuale veicolare che il veicolo prevede l'installazione di dispositivi di ritenuta bambini "Universali" per la fascia d'età in questione.
3. Questo dispositivo di ritenuta è stato classificato "Universale" secondo criteri di omologazione più severi rispetto a modelli precedenti che non dispongono del presente avviso.
4. Adatto per l'impiego nei veicoli dotati di cintura di sicurezza a 3 punti, statica o con arrotolatore, omologata in base al Regolamento UN/ECE N°16 o altri standard equivalenti.
5. In caso di dubbio, contattare il produttore del dispositivo di ritenuta oppure il rivenditore.

ATTENZIONE! In caso di utilizzo in veicoli dotati di cinture di sicurezza posteriori con airbag integrati (cinture gonfiabili), l'interazione tra la porzione gonfiabile della cintura del veicolo con questo sistema di ritenuta per bambini può provocare gravi lesioni o la morte. Non installare questo dispositivo di ritenuta per bambini utilizzando una cintura di sicurezza gonfiabile.

INDICE:

1 AVVERTENZE
2 DESCRIZIONE COMPONENTI
3 INSTALLAZIONE E DISINSTALLAZIONE CON SISTEMA ISOFIX
4 INSTALLAZIONE E DISINSTALLAZIONE CON CINTURA A 3 PUNTI DELL'AUTO
5 PULIZIA E MANUTENZIONE

ATTENZIONE: PRIMA DELL'USO LEGGERE ATTENTAMENTE QUESTO LIBRETTO DI ISTRUZIONI PER EVITARE PERICOLI NELL'UTILIZZO E CONSERVARLO PER OGNI RIFERIMENTO FUTURO.

ATTENZIONE: PRIMA DELL'USO RIMUOVERE ED ELIMINARE EVENTUALI SACCHETTI DI PLASTICA E TUTTI GLI ELEMENTI FACENTI PARTE DELLA CONFEZIONE DEL PRODOTTO O COMUNQUE TENERLI LONTANI DALLA PORTATA DEL BAMBINO.

AVVERTENZE

- Per il montaggio e l'installazione del prodotto seguire scrupolosamente le istruzioni. Evitare che qualcuno utilizzi il prodotto senza aver letto le istruzioni.

- **ATTENZIONE!** In base alle statistiche sugli incidenti, generalmente i sedili posteriori del veicolo sono più sicuri di quello anteriore: si consiglia pertanto di installare la Base e il Seggiolino sui sedili posteriori.
- **ATTENZIONE! GRAVE PERICOLO!** Non utilizzare mai questo dispositivo su un sedile anteriore dotato di airbag frontale. E' possibile installare la Base e il Seggiolino sul sedile anteriore soltanto se l'airbag frontale è stato disattivato: verificare con la casa automobilistica o sul manuale d'istruzioni dell'auto la possibilità di disinserire l'airbag.
  Si consiglia in ogni caso di arretrare il più possibile il sedile compatibilmente con la presenza di altri passeggeri sul sedile posteriore.
- Si raccomanda che tutti i passeggeri occupanti siano informati della modalità di sgancio del bambino in caso di emergenza.
- Prestare attenzione a come si installa la Base e il Seggiolino in auto in modo da evitare che un sedile mobile o la portiera possano interferire con esso.
- Assicurarsi sempre che la cintura del veicolo e del Seggiolino siano correttamente tese, che non risultino attorcigliate o in posizioni non corrette. Più le cinture sono tese, maggiore è la protezione offerta dal Seggiolino.
- Non mettere oggetti pesanti o meno sulla Base KeyFit
- Nessun Seggiolino può garantire la totale sicurezza del bambino in caso d'incidente, ma l'utilizzo di questo prodotto riduce il rischio di lesioni gravi o di morte.
- Il rischio di seri danni al bambino, non solo in caso d'incidente, ma anche in altre circostanze
  (per es. brusche frenate, ecc.) aumenta se le indicazioni riportate in questo manuale non vengono seguite in modo scrupoloso: verificare sempre che la Base e il Seggiolino siano agganciati correttamente al sedile.
- Nel caso in cui la Base e il Seggiolino fossero danneggiati, deformati o fortemente usurati, questi devono essere sostituiti, potrebbero aver perso le caratteristiche originali di sicurezza.
- Verificare regolarmente lo stato di usura del prodotto e la presenza di eventuali rotture. In caso di danneggiamenti non utilizzare più il prodotto e tenerlo fuori della portata del bambino.
- Non effettuare modifiche o aggiunte al prodotto senza l'approvazione del costruttore.
- Non installare accessori, parti di ricambio e componenti non forniti dal costruttore.
- Non lasciare mai il bambino incustodito nel Seggiolino per nessun motivo.
- Non lasciare mai il Seggiolino sul sedile dell'auto non agganciato, potrebbe urtare e ferire i passeggeri.
- Non interporre nulla, che non sia un accessorio approvato per il prodotto, né tra la Base e il sedile, né tra il sedile auto e il Seggiolino, né tra il Seggiolino e il bambino: in caso di incidente la Base e il Seggiolino potrebbero non funzionare correttamente.
- In seguito ad un incidente anche lieve la Base e il Seggiolino possono subire danni non sempre visibili ad occhio nudo: è pertanto necessario sostituirlo.
- NON utilizzare il prodotto per un periodo superiore a 5 anni. Dopo questo periodo le alterazioni dei materiali (ad esempio per esposizione alla luce solare) possono ridurre o compromettere l'efficacia del prodotto.
- Non utilizzare dispositivi di seconda mano: potrebbero avere subito danni strutturali non visibili a occhio nudo,

ma compromettenti la sicurezza del prodotto.

- Verificare che non vengano trasportati, in particolare sul ripiano posteriore all'interno del veicolo, oggetti o bagagli che non siano stati fissati o posizionati in maniera sicura: in caso di incidente o brusca frenata potrebbero ferire i passeggeri.
- Assicurarsi che tutti i passeggeri dell'auto utilizzino la propria cintura di sicurezza sia per la propria sicurezza sia perché durante il viaggio, in caso di incidente o brusca frenata, potrebbero ferire il bambino.
- In caso di lunghi viaggi fate delle soste frequenti. Il bambino si stanca molto facilmente. Per nessuna ragione estrarre il bambino dal Seggiolino mentre l'auto è in movimento. Se il bambino ha bisogno di attenzione, è necessario trovare un posto sicuro e accostare.
- Nel caso il veicolo sia rimasto fermo sotto il sole, verificare, prima di accomodare il bambino sul Seggiolino, che le diverse parti non si siano surriscaldate: in tal caso lasciarle raffreddare prima di far sedere il bambino, in modo da evitare scottature.
- La società Artsana declina ogni responsabilità per un uso improprio del prodotto.

ATTENZIONE: PER UN UTILIZZO CORRETTO DEL SEGGIOLINO AUTO, LEGGERE ATTENTAMENTE IL MANUALE D'USO FORNITO CONGIUNTAMENTE AL PRODOTTO KEYFIT (Cod. 79064).

DESCRIZIONE COMPONENTI

A Indicatore corretta inclinazione
B Guida per il passaggio della cintura addominale
C Vano per libretto istruzione
D Piede di regolazione inclinazione
E Barra antiribaltamento
F Pulsanti di regolazione dell'inclinazione

INSTALLAZIONE E DISINSTALLAZIONE DELLA BASE

ATTENZIONE: AGGANCIARE LA BARRA ANTIRIBALTAMENTO ALLA BASE KEYFIT INSERENDOLA NEGLI APPOSITI FORI (FIG. 1). ACCERTARSI DEL CORRETTO AGGANCIO TIRANDO PIU' VOLTE LA BARRA.

Installazione

1. Posizionare la base sul sedile prescelto per l'installazione, orientandola in modo che sia a contatto con lo schienale del sedile auto (Fig. 2).
2. Regolare l'inclinazione della base premendo contemporaneamente i due pulsanti (F). Il piede di regolazione (D) permetterà di assicurare l'inclinazione ottimale (Fig. 3). Per verificare la correttezza, utilizzare l'indicatore (A) accertandosi che la bolla sia in posizione centrale.
3. Tirare la cintura di sicurezza dell'auto ed agganciarla alla corrispondente fibbia, facendo passare la parte orizzontale nelle due apposite guide evidenziate in colore blu (Fig. 4).
4. Inserire il seggiolino nella base (rivolto in senso contrario a quello di marcia) spingendolo verso il basso fino ad ottenere l'aggancio (udirete un "clack" di fissaggio) (Fig. 5).
5. Verificare il corretto aggancio del seggiolino alla base tentando di sollevarlo sia dalla parte anteriore che da quella posteriore (Fig. 6).
6. Impugnare la cintura diagonale dell'auto e farla passare nell'apposita guida posta sul retro dello schienale del seggiolino evidenziata in colore

blu (Fig. 7).

7. Tendere attorno al seggiolino la cintura il più possibile, senza lasciare eccessi di nastro, ed assicurarsi che non sia attorcigliata (Fig. 8).

ATTENZIONE: NON FAR PASSARE MAI LA CINTURA DELL'AUTO IN POSIZIONI DIVERSE DA QUELLE INDICATE IN FIGURA

Per estrarre il seggiolino dalla base: sfilare dalla guida sullo schienale la cintura diagonale, sganciare il seggiolino tirando l'apposita maniglia e contemporaneamente sollevare il seggiolino stesso tramite l'impugnatura.

ATTENZIONE! Dopo l'installazione verificare SEMPRE che la cintura dell'auto sia correttamente in tensione e che la sua fibbia non forzi la cintura ad uscire dalle apposite guide sulla base e che non interferisca con le guide stesse.

Disinstallazione della base

Sganciare la cintura di sicurezza e svincolare la parte addominale dalla apposita guida blu. Ora si può procedere alla rimozione della base dal sedile.

PULIZIA E MANUTENZIONE

Pulizia delle parti plastiche e di metallo

Per la pulizia delle parti in plastica o in metallo verniciato utilizzare solamente un panno umido. Non utilizzare mai detergenti abrasivi o solventi.

Controllo dell'integrità dei componenti

Si raccomanda di verificare regolarmente l'integrità e lo stato di usura delle parti plastiche che non devono presentare evidenti segni di danneggiamento o di scolorimento.

ATTENZIONE! Nel caso in cui il prodotto risultasse deformato o fortemente usurato deve essere sostituito: potrebbe aver perso le caratteristiche originali di sicurezza.

Conservazione del prodotto

Quando non installato sull'auto si raccomanda di conservare il prodotto in un posto asciutto, lontano da fonti di calore e al riparo da polvere, umidità e luce solare diretta.

Smaltimento del prodotto

Raggiunto il limite di utilizzo previsto per il prodotto, interrompere l'uso dello stesso e depositarlo tra i rifiuti. Per motivi di rispetto dell'ambiente, separare i diversi tipi di rifiuti secondo quanto previsto dalla normativa vigente nel proprio Paese.

EN CHICCO BASE KEYFIT EU GR. 0+ (0-13KG)

INSTRUCTIONS FOR USE

VERY IMPORTANT: TO BE READ IMMEDIATELY

- The KeyFit Base is to be used exclusively with the KeyFit child car seat approved for Group 0+ (0 -13 kg).

  The KeyFit child car seat compatible with the KeyFit Base carries a label on each side indicating the same.

PRODUCT FEATURES

1. This base is NOT a child restraint device. It can only be used to transport children by car when it is installed together with the KeyFit child car seat (homologation number E24 04440001), a "Universal" child restraint device approved to ECE Regulation R44/04 standards and compatible with most, but not all car seats.
2. A correct fit is likely if the vehicle manufacturer has declared that the vehicle is capable of accepting a "Universal" child restraint device for this age group.
3. This child restraint device has been classified as "Universal" under more stringent conditions than those that were applied to earlier designs which do not display this notice.
4. It is only suitable if the vehicle is fitted with a 3-point static or 3-point retractor safety belts approved to UN/ECE Regulation No.16, or other equivalent standards.
5. If in doubt, consult either the child restraint device manufacturer or your retailer.

WARNING! In case of use in vehicles equipped with rear seat belts with integrated airbags (inflatable belts), the interaction of the inflatable portion of the vehicle's belt with this child restraint can result in serious injury or death! Do not install this child restraint using an inflatable seat belt.

CONTENTS:

1 WARNINGS
2 DESCRIPTION OF THE PARTS
3 INSTALLATION AND REMOVAL OF THE BASE
4 CLEANING AND MAINTENANCE

WARNING: PLEASE READ THESE INSTRUCTIONS CAREFULLY BEFORE USING THE PRODUCT AND RETAIN THEM FOR FUTURE REFERENCE.

WARNING: BEFORE USE, REMOVE AND DISPOSE OF ALL PLASTIC BAGS AND PACKAGING MATERIALS AND KEEP THEM OUT OF REACH OF CHILDREN.

WARNINGS

- Read these instructions carefully before fitting and installing the product. The product must not be used by anybody who has not read these instructions.
- **WARNING!** According to car accident statistics, the rear seats of a vehicle are generally safer than the front seat: it is therefore recommended to install the base and the child car seat on the rear seats of the car.
- **WARNING! SERIOUS DANGER!** Never use this child car seat installed on front vehicle seats fitted with front airbags. The Base and Child Car Seat

can only be installed on a front vehicle seat if the front airbag has been disabled: check with the car manufacturer or the relative user manual for instructions on how to disable the airbag. It is always recommended to slide the vehicle seat as far back as possible, according to whether passengers are travelling in the back.

- It is recommended to ensure that all passengers know how to release the child from the car seat in the case of an emergency.
- Pay close attention on how to install the Base and the child car seat inside the vehicle, to prevent a loose seat or car door from interfering with it.
- Always check that the vehicle seat belts and the child car seat safety harness are all tightened correctly, they are not twisted or in an incorrect position. The tighter the harness straps, the more protection the child car seat is able to offer.
- Do not overload the KeyFit Base with heavy objects
- No child car seat can guarantee the total safety of your child in the event of an accident, but the use of this product reduces the risk of serious injuries or death.
- The risk of serious injuries to the child increases, not only in the case of accidents, but also in other circumstances (e.g. sudden braking, etc.) if the instructions provided in this manual are not followed carefully: always check that the Base and the child car seat are fastened correctly to the vehicle seat.
- If the Base and the child car seat are damaged, deformed or worn out, they must be replaced, as their original safety features and standards may have been compromised.
- Check the product regularly for signs of wear and damage. Should any part be damaged, do not use the product and keep it out of reach of children.
- This product must not be modified in any way, unless the modification is approved by the manufacturer.
- Do not install accessories, spare parts, or any component not supplied by the manufacturer.
- Never leave your child unattended in the car seat.
- Never place the child seat on a vehicle seat without fastening it securely in place; it could hurt or injure other passengers in the car.
- Never place anything except an accessory specifically approved for use with the product between the Base and the vehicle seat, between the vehicle seat and the child car seat or between the child car seat and the child: in the event of an accident, the Base and child car seat may not operate correctly.
- After an accident, even a minor one, the Base and the child car seat may incur damage, even if it is not visible to the naked eye: they must therefore be replaced.
- DO NOT use the product for more than 5 years. After this period, alterations of the materials (e.g., due to exposure to sunlight) may reduce or compromise the product's effectiveness.
- Do not use second hand devices or equipment: they may have suffered structural damage which is not visible to the naked eye but however compromise the safety of the product.
- Do not transport loose or unsecured objects or baggage on the back shelf of the vehicle: in the event, of an accident or sudden braking, they may injure the passengers.
- Ensure that all the car passengers fasten their seat belts, for their own safety and because, during the journey, they

may injure the child in the event of an accident or sudden braking of the car.

- On long journeys make frequent stops. Children tire easily. Never, for any reason, remove your child from the child car seat whilst the car is moving. If your child needs attention, find a safe place and pull over.
- If the vehicle has been left in the sun, check that the different parts of the child car seat are not too hot: in such an event, let the child car seat cool down first before placing the child into it, in order to avoid burns.
- Artsana declines all responsibility in cases of incorrect use of this product.

WARNING: PLEASE READ THE USER MANUAL SUPPLIED WITH THE KEYFIT PRODUCT (Code 79064) FOR FURTHER INFORMATION ON HOW TO USE THE CHILD CAR SEAT CORRECTLY.

DESCRIPTION OF THE PARTS

A Correct reclining indicator
B Lap seat belt through slot
C Instruction booklet compartment
D Reclining adjuster foot
E Rollover protection hoop
F Reclining adjustment buttons

INSTALLATION AND REMOVAL OF THE BASE

WARNING: ASSEMBLE THE ROLLOVER PROTECTION HOOP TO THE KEYFIT BASE BY SLOTTING IT INTO THE RELATIVE HOLES (DIAG. 1). PULL THE HOOP IN ALL DIRECTIONS TO ENSURE IT IS FIRMLY FITTED IN PLACE.

Installation

1. Position the base on the chosen vehicle seat, position it so that it touches the vehicle seat backrest (Diag. 2).
2. Adjust the reclining position of the base by pressing the two buttons at the same time (F). The adjuster foot (D) can be used to fine-tune the reclining angle even further (Diag. 3). Check that the indicator (A) bubble is in a central position to confirm correct installation.
3. Pull the vehicle safety belt, thread the lap belt through the two slots highlighted in blue, and push it into its relative buckle (Diag.4).
4. Attach the child car seat onto the base (in a rear-facing position) and push it downwards until you hear it click into place (Diag. 5).
5. Check that the child car seat is correctly fitted to the base by trying to lift the front and rear sections (Diag.6).
6. Pull the diagonal car safety belt and thread it through the relative slot, highlighted in blue, on the back of the child car seat backrest (Diag. 7)
7. Pull the belt as tight as possible around the child car seat, without leaving any slack and making sure it is not twisted (Diag.8).

WARNING: NEVER FIT THE CAR SAFETY BELT IN ANY POSITION OTHER THAN THOSE INDICATED IN THE DIAGRAM.

To remove the child car seat from the base:

Free the diagonal safety belt from the slot on the backrest, release the child car seat by pulling the relative lever whilst using the handgrip to lift it upwards.

WARNING! After installing the child car seat, ALWAYS check that the car safety belt is tightened properly, the buckle clasp does not force the belt out of the

belt slots on the base and it does not interfere with the belt slots themselves.

Removing the base

Release the car safety belt and free the lap belt from the blue slot. The base can now be removed from the vehicle seat.

CLEANING AND MAINTENANCE

How to Clean the Plastic or Metal Parts

Clean the plastic and coated metal parts with a damp cloth only. Never use abrasive detergents or solvents.

Checking the Condition of the Components

Check on a regular basis that the plastic parts are not worn out and there are not signs of damage or fading.

WARNING! If the child car seat is deformed or worn out, it must be replaced: it may no longer comply with the original safety standards.

Storing the Product

When it is not fitted in the car, it is recommended to store the child car seat in a dry place, away from sources of heat and protected from dust, humidity and direct sunlight.

Disposing of the product

When the child car seat no longer complies with the original safety standards, stop using it and dispose of it at an appropriate collection point. Dispose of the product as laid down in the environmental regulations in force in the Country of use.

FR CHICCO BASE KEYFIT EU GR. 0+ (0-13KG)

NOTICE D'UTILISATION

TRÈS IMPORTANT: À LIRE IMMÉDIATEMENT

- La Base Key Fit doit être utilisée exclusivement avec le siège auto Key Fit homologué pour le Groupe 0+ (0-13 kg).
  Le siège auto Key Fit compatible avec la Base KEY FIT est reconnaissable grâce à l'étiquette située des deux côtés.

CARACTÉRISTIQUES DU PRODUIT

1. Cette Base N'EST PAS un dispositif de retenue pour enfants. Elle ne peut être utilisée pour le transport des enfants en voiture que quand elle est utilisée avec le fauteuil Key Fit (homologation numéro E24 04440001), dispositif de retenue pour enfants "Universel", homologué d'après le Règlement ECE R44/04 et compatible avec la plupart des sièges auto.
2. La parfaite compatibilité est plus facilement obtenue lorsque le constructeur du véhicule déclare dans la notice que le véhicule prévoit l'installation de dispositifs de retenue "Universel" pour la tranche d'âge en question.
3. Ce dispositif de retenue est classé "Universel" sur la base de critères d'homologation plus stricts par rapport à des modèles précédents qui ne disposent pas de cet avertissement.
4. Adaptée uniquement pour l'utilisation dans des véhicules dotés d'une ceinture de sécurité à 3 points, statique ou à enrouleurs, homologuée conformément à la norme UN/ECE N°16 ou autres standards équivalents.
5. En cas d'incertitude, contacter le fabricant du dispositif de retenue ou le revendeur.

AVERTISSEMENT ! En cas d'utilisation dans des véhicules équipés de ceintures de sécurité arrière avec airbags intégrés (ceintures gonflables), l'interaction entre la partie gonflable de la ceinture du véhicule et ce système de retenue pour enfants peut provoquer de graves lésions, voire entraîner la mort. Ne pas installer ce dispositif de retenue pour enfants en utilisant une ceinture de sécurité gonflable.

TABLE DES MATIÈRES :

1 AVERTISSEMENTS
2 DESCRIPTION DES ELEMENTS
3 INSTALLATION ET DÉSINSTALLATION DE LA BASE
4 NETTOYAGE ET ENTRETIEN

ATTENTION: AVANT L'UTILISATION, LIRE ATTENTIVEMENT CETTE NOTICE POUR EVITER TOUT DANGER ET LA CONSERVER POUR TOUTE REFERENCE FUTURE.

ATTENTION: AVANT L'UTILISATION, OTER ET ELIMINER TOUS LES SACHETS EN PLASTIQUE EVENTUELS ET TOUS LES ELEMENTS COMPOSANT L'EMBALLAGE DU PRODUIT OU LES TENIR HORS DE PORTEE DES ENFANTS.

AVERTISSEMENTS

- Pour le montage et l'installation du produit, suivre scrupuleusement les instructions. Éviter que quelqu'un utilise le produit sans avoir lu les instructions.
- **ATTENTION!** D'après les statistiques sur les accidents, les sièges arrière du

véhicule sont en général plus sûrs que les sièges avant : il est par conséquent conseillé d'installer la Base et le siège-auto sur les sièges arrière.

- **ATTENTION! GRAVE DANGER!** Ne jamais utiliser ce dispositif sur un siège avant équipé d'un airbag avant. Il n'est possible d'installer la Base et le siège-auto sur le siège du véhicule avant que si l'airbag avant a été désactivé: vérifier qu'il est possible de désactiver l'airbag avec le vendeur du véhicule ou en consultant la notice de la voiture. Il est dans tous les cas conseillé de reculer le siège du véhicule au maximum, d'une façon compatible avec la présence d'autres passagers sur le siège arrière.
- Il est conseillé que tous les passagers soient informés de la modalité de décrochage de l'enfant en cas d'urgence.
- Veiller à installer correctement la Base et le siège-auto afin d'éviter qu'un siège mobile ou la portière puissent interférer avec ceux-ci.
- Toujours s'assurer que les ceintures du véhicule et du siège-auto sont correctement tendues, qu'elles ne sont ni entortillées ni mal positionnées. Plus les ceintures sont tendues, plus le siège-auto protège.
- Ne pas mettre d'objets sur la Base Key Fit.
- Aucun siège-auto ne peut garantir la sécurité totale de l'enfant en cas d'accident, mais l'utilisation de ce produit réduit le risque de lésions graves ou de décès.
- Le risque de dommages sérieux à l'enfant, en cas d'accident mais aussi dans d'autres circonstances (par ex. freinage brusque, etc.) augmente si les indications contenues dans cette notice ne sont pas suivies scrupuleusement : toujours vérifier que la Base et le siège-auto sont correctement fixés au siège.
- Si la Base et le siège-auto sont endommagés, déformés ou fortement usagés, ils doivent être remplacés car ils pourraient avoir perdu leurs caractéristiques d'origine en matière de sécurité.
- Vérifier régulièrement l'état d'usure du produit et la présence éventuelle de ruptures. En cas d'endommagements, ne plus utiliser le produit et le tenir hors de portée des enfants.
- Ne pas apporter de modifications ou d'ajouts au produit sans l'approbation du fabricant.
- Ne pas installer d'accessoires, de pièces de rechange et d'éléments non fournis par le fabricant.
- Ne laisser pour aucune raison l'enfant sans surveillance dans le siège-auto.
- Ne jamais laisser le siège-auto sur le siège du véhicule sans le fixer, il pourrait heurter et blesser les passagers.
- Ne rien interposer, si ce n'est un accessoire approuvé pour le produit, entre la Base et le siège de la voiture, entre le siège-auto et le siège de la voiture, ainsi qu'entre le siège-auto et l'enfant : en cas d'accident, la Base et le siège-auto pourraient ne pas fonctionner correctement.
- Suite à un accident même léger, la Base et le siège-auto peuvent subir des dommages qui ne sont pas toujours visibles à l'oeil nu : il est par conséquent nécessaire de les remplacer.
- NE PAS utiliser le produit pendant plus de 5 ans. Après cette période, les altérations des matériaux (par exemple en raison de l'exposition au soleil) peuvent réduire ou compromettre l'efficacité du produit.
- Ne pas utiliser de dispositifs d'occasion : ils pourraient avoir subi des dommages structurels qui ne sont pas visibles à l'oeil nu, mais qui peuvent compromettre la sécurité du produit.
- Vérifier qu'aucun objet ou bagage non fixé ou positionné en toute sécurité

n'est transporté, tout particulièrement sur la lunette arrière à l'intérieur du véhicule : en cas d'accident ou de freinage brusque, ils pourraient blesser les passagers.

- Vérifier que tous les passagers de la voiture mettent leur ceinture de sécurité, pour leur propre sécurité et parce qu'en cas d'accident ou de freinage brusque pendant le voyage, ils pourraient blesser l'enfant.
- En cas de voyages longs, faites des arrêts fréquents. L'enfant se fatigue très facilement. N'extraire l'enfant du siège-auto pour aucune raison lorsque la voiture est en mouvement. Si l'enfant a besoin d'attention, il est nécessaire de trouver un lieu sûr et de s'arrêter.
- Si le véhicule est resté au soleil, vérifier que les différentes parties ne sont pas trop chaudes avant de mettre l'enfant dans le siège-auto : si c'est le cas, les laisser refroidir avant d'y asseoir l'enfant, afin d'éviter tout risque de brûlure.
- La société Artsana décline toute responsabilité en cas d'utilisation incorrecte du produit.

ATTENTION: POUR UN USAGE CORRECT DU SIEGE-AUTO, LIRE ATTENTIVEMENT LA NOTICE FOURNIE AVEC LE PRODUIT KEY FIT (Code 79064).

DESCRIPTION DES ELEMENTS

A Indicateur d'inclinaison correcte
B Guide de passage de la ceinture abdominale
C Compartiment destiné à la notice
D Pied de réglage de l'inclinaison
E Barre anti-renversement
F Boutons de réglage de l'inclinaison

INSTALLATION ET DESINSTALLATION DE LA BASE

ATTENTION: FIXER LA BARRE ANTI-RENVERSEMENT À LA BASE KEY FIT EN L'INTRODUISANT DANS LES TROUS PREVUS À CET EFFET (FIG. 1). VERIFIER QUE LA BASE EST FIXEE CORRECTEMENT EN TIRANT PLUSIEURS FOIS SUR LA BARRE.

Installation

1. Positionner la base sur le siège du véhicule choisi pour l'installation, en l'orientant en faisant en sorte qu'elle soit en contact avec le dossier du siège de la voiture (Fig. 2).
2. Régler l'inclinaison de la base en appuyant simultanément sur les deux boutons (F). Le pied de réglage (D) permettra d'assurer une inclinaison optimale (Fig. 3). Pour vérifier que l'inclinaison est correcte, utiliser l'indicateur (A) en s'assurant que le niveau est en position centrale.
3. Tirer la ceinture de sécurité de la voiture et l'accrocher à sa boucle, en faisant passer la partie horizontale dans les deux guides bleus (Fig. 4)
4. Mettre le siège-auto dans la base (orienté dans le sens contraire de la marche) en le poussant vers le bas jusqu'à ce qu'il soit fixé (vous entendrez un déclic de fixation) (Fig. 5).
5. Vérifier que le siège-auto est correctement fixé à la base en essayant de le soulever de l'avant et de l'arrière (Fig. 6).
6. Saisir la ceinture diagonale de la voiture et la faire passer dans le guide situé à l'arrière du dossier du siège-auto mis en évidence en bleu (Fig. 7).
7. Tendre la ceinture le plus possible, sans laisser d'excès de ruban et en vérifiant qu'elle n'est pas entortillée (Fig. 8).

ATTENTION : NE JAMAIS FAIRE PASSER LA CEINTURE DE LA VOITURE DANS D'AUTRES POSITIONS QUE CELLES QUI SONT INDIQUÉES SUR LA FIGURE

Pour enlever le siège-auto de la base:
enlever la ceinture diagonale du guide se trouvant sur le dossier, décrocher le siège-auto en tirant sur la poignée prévue à cet effet tout en le soulevant à l'aide de la poignée.

ATTENTION! Après l'installation, TOUJOURS vérifier que la ceinture de la voiture est correctement tendue et que sa boucle ne force pas la ceinture à sortir des guides se trouvant sur la base et qu'elle n'interfère pas avec les guides en question.

Désinstallation de la base
Détacher la ceinture de sécurité et libérer la partie abdominale du guide bleu. Il est maintenant possible d'enlever la base du siège.

NETTOYAGE ET ENTRETIEN

Nettoyage des parties en plastique et en métal
Pour le nettoyage des parties en plastique ou en métal verni, utiliser seulement un chiffon humide. Ne jamais utiliser de produits nettoyants abrasifs ou de solvants.

Contrôle de l'état des éléments
Il est conseillé de vérifier régulièrement l'état et l'usure des parties en plastique qui ne doivent présenter aucun signe évident d'endommagement ou de décoloration.

ATTENTION ! Si le produit est déformé ou fortement usé, il doit être remplacé : il pourrait avoir perdu ses caractéristiques de sécurité d'origine.

Conservation du produit
Quand il n'est pas installé dans la voiture, il est conseillé de conserver le produit dans un endroit sec, loin de sources de chaleur et à l'abri de la poussière, de l'humidité et des rayons du soleil.

Elimination du produit
Une fois la limite d'utilisation prévue pour le produit atteinte, interrompre son utilisation et le jeter parmi les déchets. Pour des motifs de respect de l'environnement, séparer les différents types de déchets conformément à la réglementation en vigueur dans le pays concerné.

DE CHICCO BASE KEYFIT EU GR. 0+ (0-13KG)

GEBRAUCHSANLEITUNG

SEHR WICHTIG: BITTE SOFORT LESEN

- Die Keyfit-Basis ist ausschließlich in Verbindung mit dem Kinderautositz Keyfit zu verwenden, der für die Altersgruppe 0+ (0-13 kg) zugelassen ist. **Der mit der KEYFIT-Basis kompatible Kinderautositz KeyFit ist an dem auf beiden Seiten angebrachten Etikett erkennbar.**

PRODUKTEIGENSCHAFTEN

1. Diese Basis ist KEINE Kinderrückhaltevorrichtung. Sie darf nur in Kombination mit dem Kinderautositz KeyFit (Zulassungsnummer E24 04440001), einer "Universal" Kinderrückhaltevorrichtung, die nach der Regelung ECE R44/04 zugelassen und mit den meisten – aber nicht mit allen – Autositzen kompatibel ist, für den Transport von Kindern im Auto verwendet werden.
2. Der ordnungsgemäße Sitz der Einrichtung kann vorausgesetzt werden, wenn der Fahrzeughersteller im Fahrzeughandbuch erklärt, dass das Fahrzeug für den Einbau einer „Universal" - Rückhalteeinrichtung für Kinder der jeweiligen Altersgruppe geeignet ist.
3. Diese Rückhalteeinrichtung für Kinder wurde nach strengeren Bedingungen in die Kategorie „Universal" eingestuft als die früheren Ausführungen, die diese Aufschrift nicht tragen.
4. Nur geeignet, wenn das Fahrzeug mit Dreipunkt-/Statik-/Retraktor-Sicherheitsgurten ausgerüstet ist, die nach ECE-Regelung Nr. 16 oder anderen vergleichbaren Normen zugelassen sind.
5. Sollten Zweifel bestehen, den Hersteller der Rückhalteeinrichtung oder den Fachhändler befragen.

WARNUNG! Bei Verwendung in Fahrzeugen, die auf der hinteren Sitzbank mit Sicherheitsgurten mit integrierten Airbags ausgestattet sind (aufblasbare Gurte), kann die Wechselwirkung zwischen dem aufblasbaren Teil des Fahrzeuggurts und dieser Rückhalteeinrichtung für Kinder schwere oder sogar tödliche Verletzungen bewirken. Montieren Sie diese Rückhalteeinrichtung für Kinder keinsfalls, wenn ein aufblasbarer Sicherheitsgurt vorhanden ist.

INHALTSVERZEICHNIS:

1 HINWEISE
2 BESCHREIBUNG DER BESTANDTEILE
3 INSTALLATION UND DEMONTAGE DER BASIS
4 REINIGUNG UND PFLEGE

WARNUNG: LESEN SIE BITTE VOR DEM GEBRAUCH DIESE ANLEITUNGEN AUFMERKSAM DURCH, UM GEFAHREN BEI DER BENUTZUNG ZU VERMEIDEN UND BEWAHREN SIE SIE FÜR ZUKÜNFTIGES NACHSCHLAGEN AUF.

WARNUNG: VOR DEM GEBRAUCH, EVENTUELLE PLASTIKTÜTEN UND ALLE VERPACKUNGSTEILE DES PRODUKTS ABNEHMEN UND ENTSORGEN ODER JEDENFALLS FÜR KINDER UNZUGÄNGLICH AUFBEWAHREN.

HINWEISE

- Halten Sie sich bei der Montage und Installation des Produkts gewissenhaft an die Anweisungen. Sorgen Sie dafür, dass niemand das Produkt verwendet,

ohne die Anleitung gelesen zu haben.

- **WARNUNG!** Nach den Unfallstatistiken sind die hinteren Fahrzeugsitze im Allgemeinen sicherer als der vordere, weshalb sie für die Montage der Basis und des Kinderautositzes vorzuziehen sind.
- **WARNUNG! SEHR GEFÄHRLICH!** Verwenden Sie diese Einrichtung niemals auf einem Vordersitz, der mit Frontairbag ausgestattet ist. Die Basis und der Kinderautositz dürfen nur auf dem Vordersitz installiert werden, wenn der Frontairbag deaktiviert wurde: Prüfen Sie mit dem Fahrzeughersteller oder im Kfz-Handbuch die Möglichkeit einer Deaktivierung des Airbags. Wir empfehlen auf jeden Fall, den Sitz so weit zurückzustellen, wie dies mit den Insassen auf dem Rücksitz vereinbar ist.
- Informieren Sie alle Insassen darüber, wie der Gurt zu entriegeln ist, um das Kind im Notfall zu befreien.
- Achten Sie darauf, dass die Basis und der Kinderautositz korrekt im Auto installiert werden, um zu vermeiden, dass ein beweglicher Fahrzeugsitz oder die Autotür daran stoßen kann.
- Vergewissern Sie sich stets, dass der Sicherheitsgurt des Fahrzeugs und des Kinderautositzes korrekt gespannt und nicht verdreht oder falsch positioniert sind. Je mehr die Sicherheitsgurte gespannt sind, desto höher ist der vom Kinderautositz gebotene Schutz.
- Legen Sie keine Gegenstände auf die KeyFit-Basis
- Kein Kinderautositz kann bei einem Unfall die totale Sicherheit des Kindes gewährleisten, aber die Verwendung dieses Produkts reduziert das Verletzungs- und Todesrisiko des Kindes.
- Das Risiko ernsthafter Schäden für das Kind, nicht nur im Falle eines Unfalls, sondern auch unter anderen Umständen (z.B. scharfes Bremsen usw.) steigt, wenn die in diesem Handbuch angegebenen Anweisungen nicht gewissenhaft befolgt werden: Vergewissern Sie sich stets, dass die Basis und der Kinderautositz korrekt am Fahrzeugsitz befestigt sind.
- Falls die Basis und der Kinderautositz beschädigt, verformt oder stark abgenutzt sein sollten, müssen sie ersetzt werden, denn sie könnten ihre ursprünglichen Sicherheitseigenschaften verloren haben.
- Überprüfen Sie regelmäßig den Abnutzungszustand des Produkts und das Vorhandensein eventueller Schäden. Im Falle von Beschädigungen das Produkt nicht mehr verwenden und es außerhalb der Reichweite von Kindern aufbewahren.
- Nehmen Sie keinerlei Änderungen oder Ergänzungen am Produkt ohne Genehmigung des Herstellers vor.
- Montieren Sie keine Zubehörteile, Ersatzteile und Komponenten, die nicht vom Hersteller geliefert sind.
- Lassen Sie das Kind niemals, aus welchem Grund auch immer, unbeaufsichtigt im Kinderautositz.
- Lassen Sie den Kinderautositz nie unbefestigt im Auto, er könnte die Insassen verletzen.
- Legen Sie bitte keine Gegenstände, die nicht für das Produkt zugelassenes Zubehör sind, zwischen die Basis und den Kinderautositz, zwischen den Fahrzeugsitz und den Kinderautositz oder zwischen den Kinderautositz und das Kind: Im Falle eines Unfalls könnten die Basis und der Kinderautositz nicht korrekt funktionieren.
- Nach einem auch nur leichten Unfall können die Basis und der Kinderautositz Beschädigungen haben, die mit bloßem Auge nicht zu erkennen sind: Sie müssen daher ersetzt werden.

- Verwenden Sie das Produkt NICHT länger als 5 Jahre. Nach Ablauf dieser Zeit können Materialveränderungen (z.B. durch Einwirkung von Sonnenlicht) die Wirksamkeit des Produkts verringern oder beeinträchtigen.
- Verwenden Sie bitte keine Second-hand-Kinderautositze: Sie könnten strukturelle Schäden haben, die mit bloßem Auge nicht zu erkennen sind, aber die Sicherheit des Produkts beeinträchtigen.
- Achten Sie darauf, dass sich im Fahrzeug, vor allem auf der Hutablage, keine Gegenstände befinden, die nicht auf sichere Weise befestigt oder untergebracht sind: sie könnten bei einem Unfall oder scharfem Bremsen die Insassen verletzen.
- Achten Sie darauf, dass alle Insassen zu ihrer eigenen Sicherheit im Fahrzeug angeschnallt sind. Ein Insasse, der nicht mit dem Sicherheitsgurt angeschnallt ist, kann bei einem Unfall oder scharfem Bremsen eine Gefahr für das Kind darstellen.
- Machen Sie während einer langen Autofahrt öfters Pausen. Das Kind ermüdet sehr schnell. Nehmen Sie auf keinen Fall das Kind während der Fahrt aus dem Kinderautositz. Wenn das Kind Bewegung oder Aufmerksamkeit braucht, suchen Sie einen sicheren Platz und halten Sie an.
- Falls das Fahrzeug länger in der Sonne stand, vergewissern Sie sich bitte, bevor Sie das Kind in den Kinderautositz setzen, dass kein Teil des Kinderautositzes überhitzt ist: sollte dies der Fall sein, lassen Sie den Sitz zuerst abkühlen, bevor Sie das Kind hinein setzen, um Verbrennungen zu vermeiden.
- Die Gesellschaft Artsana übernimmt keine Haftung bei unsachgemäßer Verwendung des Produkts.

WARNUNG: FÜR EINE KORREKTE VERWENDUNG DES KINDERAUTOSITZES, LESEN SIE BITTE DIE MIT DEM PRODUKT KEYFIT (Code 79064) MITGELIEFERTEN GEBRAUCHSANLEITUNGEN AUFMERKSAM DURCH.

BESCHREIBUNG DER KOMPONENTEN

A Anzeiger korrekte Neigung
B Führung zum Durchziehen des Beckengurts
C Fach für die Gebrauchsanleitung
D Fuß zur Verstellung der Neigung
E Stabilisator
F Einstelltasten der Neigung

INSTALLATION UND DEMONTAGE DER BASIS

WARNUNG: DEN STABILISATOR AN DER BASIS KEYFIT BEFESTIGEN, INDEM MAN IHN IN DIE SPEZIELLEN ÖFFNUNGEN EINFÜGT (ABB. 1). VERGEWISSERN SIE SICH, DASS DER STABILISATOR KORREKT BEFESTIGT IST, INDEM SIE MEHRMALS DARAN ZIEHEN.

Installation

1. Die Basis auf den für die Installation gewählten Sitz stellen und so ausrichten, dass sie in Kontakt mit der Rückenlehne des Fahrzeugsitzes ist (Abb. 2).
2. Stellen Sie die Neigung der Basis ein, indem Sie die beiden Tasten (F) gleichzeitig drücken. Der Einstellfuß (D) ermöglicht es, die optimale Neigung zu gewährleisten (Abb. 3). Um die Korrektheit zu kontrollieren, vergewissern Sie sich, dass die Luftblase auf dem Anzeiger (A) in mittlerer Position ist.
3. Den Sicherheitsgurt des Autos ziehen und an dem entsprechenden Gurtschloss einhaken, dabei den Beckengurt durch die beiden blau hervorge-

hobenen Führungen ziehen (Abb. 4).
4. Den Kinderautositz auf die Basis aufsetzen (entgegengesetzt zur Fahrtrichtung ausgerichtet) indem man ihn nach unten drückt bis er einrastet (man hört ein "Klicken") (Abb. 5).
5. Das korrekte Einrasten des Kinderautositzes an der Basis überprüfen, indem man versucht, ihn sowohl von der Vorderseite als auch von der Rückseite her anzuheben (Abb. 6).
6. Die diagonale Abzweigung des Fahrzeuggurts durch die blau hervorgehobene Durchführung auf der Rückseite der Rückenlehne des Kinderautositzes ziehen (Abb. 7).
7. Den Gurt um den Kinderautositz herum so fest wie möglich spannen, dabei das Gurtband nicht zu lang lassen und sich vergewissern, dass der Gurt nicht verdreht ist.

WARNUNG: DEN FAHRZEUGGURT NIEMALS AN ANDEREN STELLEN DURCHFÜHREN ALS IN DER ABBILDUNG GEZEIGT

Um den Kinderautositz aus der Basis herauszuziehen:

Die diagonale Gurtabzweigung aus der Führung auf der Rückenlehne ziehen, den Sitz durch Ziehen des speziellen Hebels entriegeln und gleichzeitig am Griff anheben.

WARNUNG! Nach der Installation vergewissern Sie sich STETS, dass der Fahrzeuggurt korrekt gespannt ist und dass seine Schnalle den Gurt nicht aus den Führungen an der Basis zwingt und nicht an diese stößt.

Demontage der Basis

Schnallen Sie den Sicherheitsgurt ab und lösen Sie den Beckengurt aus der speziellen blauen Führung. Jetzt kann die Basis vom Fahrzeugsitz genommen werden.

REINIGUNG UND WARTUNG

Reinigung der Kunststoff- und Metallteile

Für die Reinigung der Kunststoff- oder lackierten Metallteile sollte nur ein feuchtes Tuch verwendet werden. Benutzen Sie keine Scheuer- oder Lösungsmittel.

Kontrolle auf Beschädigung der Bestandteile

Es wird empfohlen, die Kunststoffteile regelmäßig auf Verschleiß zu prüfen. Sie dürfen keine sichtbaren Zeichen von Beschädigung oder Ausbleichung zeigen.

WARNUNG! Bei starker Verformung oder Abnutzung muss der Kinderautositz ersetzt werden: Die ursprünglichen Sicherheitseigenschaften könnten nicht mehr gegeben sein.

Aufbewahrung des Produkts

Wenn der Kinderautositz nicht im Auto installiert ist, wird empfohlen, ihn an einem trockenen Ort, nicht in der Nähe von Wärmequellen und vor Staub, Feuchtigkeit und direktem Sonnenlicht geschützt aufzubewahren.

Entsorgung des Produkts

Ist die für den Kinderautositz vorgesehene Gebrauchsgrenze erreicht, muss dieser entsorgt werden. Zum Schutz der Umwelt trennen Sie die verschiedenen Einzelteile und befolgen Sie die Entsorgungsbestimmungen Ihres Landes.

ES CHICCO BASE KEYFIT EU GR. 0+ (0-13KG)

INSTRUCCIONES DE USO

MUY IMPORTANTE: LEER ATENTAMENTE ANTES DE SU USO

- La base Keyfit debe utilizarse solo y únicamente en combinación con la silla para automóviles KeyFit homologada para el Grupo 0+ (0-13 kg). **La silla para automóvil KeyFit compatible con la Base KEYFIT puede reconocerse por la etiqueta situada en ambos laterales.**

CARACTERÍSTICAS DEL PRODUCTO

1. Esta Base NO es un dispositivo de retención para niños. Esta base puede emplearse para el transporte de niños en el automóvil sólo si se utiliza en combinación con la silla Key Fit (homologación número E24 04440001), un dispositivo de retención para niños „Universal" homologado según el Reglamento ECE R44/04 y compatible con la mayor parte, aunque no todas, de las sillitas para automóviles.
2. La perfecta compatibilidad es más fácilmente obtenible en los casos en que el fabricante del vehículo declara en su manual que el automóvil prevé la instalación de los dispositivos de retención para niños "Universal" para este grupo de edad.
3. Este dispositivo de retención se ha clasificado como "Universal" según los criterios de homologación más severos con respecto a los modelos anteriores que no disponen del presente aviso.
4. Apto para el uso en vehículos provistos de cinturón de seguridad de 3 puntos, estático o con enrollador, homologado en base al Reglamento UN/EC N°16 o a otros estándares equivalentes.
5. En caso de duda, contactar con el fabricante del dispositivo de retención o el distribuidor.

¡ADVERTENCIA! En caso de usar el producto en vehículos equipados con cinturones de seguridad traseros con airbag integrado (cinturón hinchable), la interacción de la parte hinchable del cinturón del vehículo con este sistema de retención para niños puede ocasionar graves lesiones o la muerte. No instale este sistema de retención para niños si se utiliza un cinturón de seguridad hinchable.

ÍNDICE:

1 ADVERTENCIAS
2 DESCRIPCIÓN DE LOS COMPONENTES
3 INSTALACIÓN Y DESINSTALACIÓN DE LA BASE
4 LIMPIEZA Y MANTENIMIENTO

ATENCIÓN: ANTES DE UTILIZAR LEER DETENIDAMENTE ESTE LIBRO DE INSTRUCCIONES PARA EVITAR PELIGROS DURANTE EL USO Y GUARDARLO PARAFUTURAS CONSULTAS.

ATENCIÓN: ANTES DE UTILIZAR, RETIRAR Y ELIMINAR LAS POSIBLES BOLSAS DE PLÁSTICO Y TODOS LOS DEMÁS COMPONENTES QUE FORMEN PARTE DEL EMBALAJE DEL PRODUCTO Y, MANTENERLOS FUERA DEL ALCANCE DEL NIÑO.

ADVERTENCIAS

- Para el montaje y la instalación del producto observar detenidamente las instrucciones. Evitar que alguien

utilice el producto sin haber leído las instrucciones.

- **¡ATENCIÓN!** Según las estadísticas de accidente de coche, en general los asientos traseros del vehículo son más seguros que los delanteros: se aconseja, por tanto, instalar la Base y la Silla sobre los asientos traseros.
- **¡ATENCIÓN!¡PELIGRO GRAVE!** No utilizar nunca este dispositivo sobre un asiento delantero provisto de airbag frontal. Es posible instalar la Base y la Silla sobre los asientos delanteros sólo si el airbag frontal está desactivado: comprobar con el concesionario del automóvil o en el manual de instrucciones del mismo la posibilidad de desactivar el airbag. De todas formas, se aconseja deslizar al máximo, en función de los pasajeros que viajen en la parte posterior.
- Se recomienda que todos los pasajeros del automóvil estén informados sobre como desenganchar al niño en caso de emergencia.
- Prestar atención a la forma de instalar la Base y la Silla en el automóvil para evitar que un asiento móvil o la puerta puedan interferir con los mismos.
- Asegurarse siempre de que los cinturones del vehículo y de la Silla estén correctamente extendidos, no estén torcidos o en posiciones incorrectas. Cuanto más extendidos estén los cinturones, mayor es la protección ofrecida por la Silla.
- No colocar objetos pesados en la Base KeyFit.
- Ninguna Silla puede garantizar la seguridad total del niño en caso de accidente, pero el uso de este producto reduce el riesgo de lesiones graves o de muerte.
- El riesgo de daños al niño, no sólo en caso de accidente sino también en otras circunstancias (p. e. frenados bruscos, etc.), aumenta si las instrucciones contenidas en este manual no se siguen detenidamente: comprobar que la Base y la Silla estén siempre enganchadas al asiento.
- En el caso de que la Base y la Silla estuvieran dañadas, deformadas o fuertemente deterioradas, deberán sustituirse puesto que podrían haber perdido las características originales de seguridad.
- Comprobar periódicamente el estado de desgaste del producto y la presencia de posibles roturas. En caso de daños dejar de utilizar el producto y mantenerlo alejado del alcance de los niños.
- No realizar cambios o integraciones en el producto.
- No instalar accesorios, partes de repuesto y componentes no suministrados por el fabricante.
- No dejar nunca al niño sin vigilancia en la Silla por ningún motivo.
- No dejar nunca la Silla en el asiento del automóvil no enganchada, podría impactar contra los pasajeros y herirlos.
- No interponer nada diferente a un accesorio aprobado para el producto, ni entre la Base y el asiento o entre el asiento del automóvil y la Silla, ni entre la Silla y el niño: en caso de accidente, la Base y la Silla podrían no funcionar correctamente.
- Después de un accidente incluso leve, la Base y la Silla pueden sufrir daños no siempre visibles a simple vista: por tanto es necesario sustituirlos.
- NO utilizar el producto por un período superior a 5 años. Pasado este tiempo, las alteraciones que sufren los materiales (por ejemplo, a causa de la exposición a la luz del sol) pueden disminuir o comprometer las propiedades del producto.
- No utilizar dispositivos de segunda mano: podrían haber sufrido daños

estructurales no visibles a simple vista que comprometan la seguridad del producto.

- Comprobar que no se transporten, en particular sobre la superficie trasera en el interior del vehículo, objetos o equipajes que no estén fijados o posicionados de modo seguro: en caso de accidente o frenado brusco podrían herir a los pasajeros.
- Asegurarse de que todos los pasajeros del automóvil utilicen su cinturón de seguridad tanto por su seguridad como porque durante el viaje, en caso de accidente o frenado brusco, podrían herir al niño.
- En caso de viajes largos hacer paradas frecuentes. El niño se cansa muy fácilmente. Por ningún motivo, extraer al niño de la Silla mientras el coche esté en movimiento. Si el niño necesita atención, es preciso encontrar un lugar seguro y aparcar.
- Si el vehículo se ha quedado al sol, comprobar antes de acomodar al niño en la Silla que las diferentes partes no se encuentren sobrecalentadas: en este caso, dejar que se enfríen antes de acomodar al niño para evitar quemaduras.
- La empresa Artsana declina toda responsabilidad por un uso incorrecto del producto.

ATENCIÓN: PARA UN USO CORRECTO DE LA SILLA PARA AUTOMÓVILES, LEER DETENIDAMENTE EL MANUAL DE USO SUMINISTRADO JUNTO AL PRODUCTO KEYFIT (Cód. 79064).

DESCRIPCIÓN DE LOS COMPONENTES

A Indicador de inclinación correcta
B Guía para el pasaje del cinturón abdominal
C Compartimento para el librito de instrucciones
A Dispositivo de regulación de la inclinación
E Barra de protección contra el vuelco
F Pulsadores de regulación de la inclinación

INSTALACIÓN Y DESINSTALACIÓN DE LA BASE

ATENCIÓN: ENGANCHAR LA BARRA ANTIVUELCO A LA BASE KEYFIT INSERTÁNDOLA EN LOS HUECOS CORRESPONDIENTES (FIG. 1). COMPROBAR EL ENGANCHE CORRECTO TIRANDO VARIAS VECES DE LA BARRA.

Instalación

1. Posicionar la base en el asiento del automóvil elegido para la instalación, dirigiéndola hasta que entre en contacto con el respaldo del asiento del automóvil (Fig. 2).
2. Regular la inclinación de la base apretando los dos pulsadores simultáneamente (F). El dispositivo de regulación (D) permitirá asegurar la inclinación óptima (Fig. 3). Para comprobar su exactitud, utilizar el indicador (A) comprobando que el nivel esté en posición central.
3. Estirar el cinturón de seguridad del automóvil y engancharlo a la hebilla correspondiente pasando la parte horizontal a través de las dos guías correspondientes marcadas con el color azul oscuro (Fig. 4).
4. Insertar la silla en la base (dirigida en sentido opuesto al de la marcha) empujándola hacia abajo hasta obtener el enganche (hasta oír el "clic" de fijación) (Fig. 5).
5. Comprobar el enganche correcto de la silla a la base, intentando elevarla

tanto por la parte delantera como por la trasera (Fig. 6).
6. Agarrar el cinturón diagonal del automóvil y pasarlo a través de la guía correspondiente prevista en el reverso del respaldo de la silla marcada con el color azul oscuro (Fig. 7).
7. Estirar el cinturón alrededor de la silla lo más posible, sin dejar un exceso de cinta y asegurarse de que no esté torcido (Fig. 8).

ATENCIÓN: NO PASAR NUNCA EL CINTURÓN DEL AUTOMÓVIL POR POSICIONES DIFERENTES A LAS QUE SE INDICAN EN LA FIGURA

Para extraer la silla de la base:
soltar de la guía del respaldo el cinturón diagonal, desenganchar la silla tirando del manillar específico y elevar simultáneamente la silla mediante el asa.

¡ATENCIÓN! Después de la instalación comprobar SIEMPRE que el cinturón del automóvil esté correctamente tensionado y que su hebilla no fuerce el cinturón para salir de las guías correspondientes de la base y que no interfiera con las propias guías.

Desinstalación de la base
Desenganchar el cinturón de seguridad y soltar la parte abdominal de la guía azul oscuro correspondiente. Ahora es posible proceder a la extracción de la base del asiento.

LIMPIEZA Y MANTENIMIENTO

Limpieza de las partes de plástico y de metal
Para la limpieza de las partes de plástico o de metal barnizado, utilizar sólo un paño humedecido. No utilizar nunca detergentes abrasivos o disolventes.

Control de la integridad de los componentes
Se recomienda comprobar regularmente la integridad y el estado de deterioro de las partes de plástico que no deben presentar signos evidentes de daño o decoloración.

¡ATENCIÓN! En el caso de que el producto estuviera deformado o fuertemente deteriorado, sustituirlo puesto que podría haber perdido las características originales de seguridad.

Almacenamiento del producto
Cuando no esté instalado en el automóvil se recomienda guardar el producto en un lugar seco, lejos de las fuentes de calor y protegido del polvo, la humedad y la luz directa del sol.

Eliminación del producto
Al alcanzar el límite de utilización previsto para el producto, interrumpir su uso y eliminarlo. Por motivos de respeto al medio ambiente, separar los diferentes tipos de desechos según lo previsto por la normativa vigente en el país de residencia.

PT CHICCO BASE KEYFIT EU GR. 0+ (0-13KG)

INSTRUÇÕES DE UTILIZAÇÃO

MUITO IMPORTANTE: PARA LER DE IMEDIATO

- A Base Keyfit deve ser usada exclusivamente em combinação com a cadeira auto Keyfit, homologada para o Grupo 0+ (0-13 kg).
  A cadeira auto KeyFit compatível com a Base KEYFIT é identificada pela etiqueta colocada em ambos os lados.

CARACTERÍSTICAS DO PRODUTO

1. Esta Base NÃO é um dispositivo de retenção de crianças. Só quando combinada com a cadeira auto Key Fit (homologação número E24 04440001), um dispositivo de retenção para crianças, do tipo "Universal", homologado segundo o Regulamento ECE R44/04 e compatível com a maior parte dos bancos dos automóveis mas não todos, é que poderá ser utilizada para o transporte de crianças no automóvel.
2. É mais fácil obter uma compatibilidade perfeita nos casos em que o fabricante automóvel declara, no manual do veículo, que este prevê a instalação de dispositivos de retenção de crianças do tipo "Universal" para a faixa etária em questão.
3. Este dispositivo de retenção foi classificado "Universal" segundo critérios de homologação mais rigorosos do que os dos modelos anteriores, que não dispõem deste aviso.
4. Adequado para utilização em veículos equipados com cintos de segurança de 3 pontos, estáticos ou com enrolador, homologados com base no Regulamento UN/ECE N°16 ou outros standard equivalentes.
5. Em caso de dúvidas, contacte o fabricante do dispositivo de retenção ou o revendedor.

AVISO! Em caso de utilização em veículos equipados com cintos de segurança posteriores com airbag integrado (cintos de segurança insufláveis), a interação entre a parte insuflável do cinto do veículo com este sistema de retenção para crianças pode provocar lesões graves ou mortais. Não instale este dispositivo de retenção para crianças utilizando um cinto de segurança insuflável.

ÍNDICE:

1 ADVERTÊNCIAS
2 DESCRIÇÃO DOS COMPONENTES
3 INSTALAÇÃO E DESINSTALAÇÃO COM SISTEMA ISOFIX
4 INSTALAÇÃO E DESINSTALAÇÃO COM CINTO DE 3 PONTOS DO AUTOMÓVEL
5 LIMPEZA E MANUTENÇÃO

ATENÇÃO: ANTES DE UTILIZAR LEIA ATENTAMENTE ESTE LIVRO DE INSTRUÇÕES PARA EVITAR PERIGOS NA UTILIZAÇÃO E CONSERVE-O PARA FUTURAS CONSULTAS.

ATENÇÃO: ANTES DE UTILIZAR RETIRE E ELIMINE EVENTUAIS SACOS DE PLÁSTICO E TODOS OS ELEMENTOS QUE FAÇAM PARTE DA EMBALAGEM DO PRODUTO OU MANTENHA-OS FORA DO ALCANCE DAS CRIANÇAS.

ADVERTÊNCIAS

- Para a montagem e instalação do produto, siga escrupulosamente as instruções. Evite que alguém utilize

o produto sem ter lido as instruções.

- **ATENÇÃO!** Segundo as estatísticas sobre acidentes, geralmente os bancos traseiros do veículo são mais seguros do que os da frente: é aconselhável, portanto, instalar a Base e a Cadeira nos bancos de trás.
- **ATENÇÃO! PERIGO GRAVE!** Nunca utilize este dispositivo num banco da frente que tenha airbag frontal. É possível instalar a Base e a Cadeira no banco da frente mas apenas se o airbag frontal tiver sido desactivado: verifique com a marca ou no manual de instruções do automóvel a possibilidade de desactivar o airbag. Aconselha-se, em todo o caso, que afaste o mais possível o banco, tendo em conta a presença de outros passageiros no banco traseiro.
- Recomenda-se que todos os passageiros ocupantes sejam informados da forma de libertar o bebé, em caso de emergência.
- Preste atenção à forma como instala a Base e a Cadeira no automóvel, de modo a evitar que um banco móvel ou que a porta do automóvel possam interferir com as mesmas.
- Certifique-se de que o cinto do automóvel e da Cadeira estão bem esticados, não estão torcidos nem em posições incorrectas. Quanto mais esticados estiverem os cintos, maior é a protecção dada pela Cadeira.
- Não coloque objectos, pesados ou não, na Base KeyFit.
- Nenhuma Cadeira pode garantir a total segurança do bebé em caso de acidente mas a utilização deste produto reduz o risco de lesões graves ou de morte.
- O risco de sérios danos para o bebé, não só em caso de acidente mas também noutras circunstâncias (por ex. travagens bruscas, etc.), aumenta se as indicações dadas neste manual não forem escrupulosamente respeitadas: verifique sempre se a Base e a Cadeira estão correctamente presas ao banco.
- Se a Base ou a Cadeira estiverem danificadas, deformadas ou muito desgastadas, devem ser substituídas, pois poderão ter perdido as características originais de segurança.
- Verifique com regularidade o estado de desgaste do produto e a presença de eventuais danos. Se houver peças danificadas, não utilize mais o produto e mantenha-o fora do alcance das crianças.
- Não faça alterações ou acrescentos ao produto sem aprovação do fabricante.
- Não instale acessórios, peças de substituição ou componentes não fornecidos pelo fabricante.
- Nunca deixe o bebé sem vigilância na Cadeira, por motivo algum.
- Nunca deixe a Cadeira no banco do automóvel sem estar presa, pois poderá magoar ou ferir os passageiros.
- Nunca coloque nada que não seja um acessório aprovado para o produto, nem entre a Base e o banco, nem entre o banco do automóvel e a Cadeira nem entre a Cadeira e o bebé: em caso de acidente, a Base e a Cadeira poderão não funcionar correctamente.
- Na sequência de um acidente, mesmo ligeiro, a Base e a Cadeira podem sofrer danos, nem sempre visíveis a olho nu: portanto, é necessário substituí-las.
- NÃO utilize o produto por mais de 5 anos. Após esse período, as alterações dos materiais (por exemplo, devido à exposição à luz solar) podem reduzir ou comprometer a eficácia do produto.
- Não utilize cadeiras auto ou dispositivos em segunda mão: poderão ter pequenos danos estruturais não visíveis a olho nu mas comprometedores

da segurança do produto.

- Certifique-se de que não são transportados, em particular na prateleira de trás, no interior do veículo, objectos ou bagagens que não tenham sido fixados ou colocados de maneira segura: em caso de acidente ou travagem brusca poderão ferir os passageiros.
- Certifique-se de que todos os passageiros do automóvel utilizam o cinto de segurança, quer para a sua própria segurança quer porque, durante a viagem, em caso de acidente ou travagem brusca, poderão magoar o bebé.
- Em caso de viagens longas faça paragens frequentes. O bebé cansa-se muito facilmente. Por nenhuma razão retire o bebé da Cadeira enquanto o automóvel estiver em movimento. Se o bebé necessitar de atenção, deve procurar um local seguro e estacionar.
- Se o automóvel tiver ficado ao sol, antes de instalar o bebé na Cadeira verifique se esta não está demasiado quente: se for o caso, deixe arrefecer antes de sentar o bebé, para evitar queimaduras.
- A sociedade Artsana declina qualquer responsabilidade pela utilização inadequada do produto.

ATENÇÃO: PARA UMA UTILIZAÇÃO CORRECTA DA CADEIRA AUTO, LEIA ATENTAMENTE O MANUAL DE UTILIZAÇÃO FORNECIDO COM O PRODUTO KEYFIT (Cód. 79064).

DESCRIÇÃO DOS COMPONENTES

A Indicador de inclinação correcta
B Guia para a passagem do cinto abdominal
C Bolsa para o folheto de instruções
D Pé de regulação da inclinação
E Barra de fixação (anti-rotação)
F Botões de regulação da inclinação

INSTALAÇÃO E DESINSTALAÇÃO DA BASE

ATENÇÃO: PRENDA A BARRA DE FIXAÇÃO À BASE KEYFIT, INTRODUZINDO-A NOS ORIFÍCIOS ADEQUADOS (FIG. 1). VERIFIQUE SE ESTÁ BEM PRESA, PUXANDO-A VÁRIAS VEZES.

Instalação

1. Instale a base no banco escolhido para a instalação, orientando-a de modo a que fique em contacto com o encosto do banco do automóvel (Fig. 2).
2. Regule a inclinação da base pressionando simultaneamente os dois botões (F). O pé de regulação (D) permitirá garantir a melhor inclinação (Fig. 3). Para verificar se está correcta, utilize o indicador (A), certificando-se de que a bolha está ao centro.
3. Puxe o cinto de segurança do automóvel e engate-o na respectiva fivela, fazendo passar a parte abdominal nas duas guias adequadas, evidenciadas em azul (Fig. 4).
4. Instale a cadeira na base (voltada no sentido contrário à marcha) empurrando-a para baixo até encaixar (ouvirá um estalido indicando que está fixa) (Fig. 5).
5. Verifique se a cadeira está correctamente encaixada na base, tentando levantá-la quer pela parte da frente como pela parte de trás (Fig. 6).
6. Pegue no cinto diagonal (correia torácica) do automóvel e faça-o passar na respectiva guia situada na parte de trás do encosto da cadeira e evidenciada com a cor azul (Fig. 7).
7. Estique o cinto em torno da cadeira o mais possível, sem deixar folgas na correia e certificando-se de que não está torcido (Fig. 8).

ATENÇÃO: NUNCA FAÇA PASSAR OS CINTOS DO AUTOMÓVEL EM POSIÇÕES DIFERENTES DAS INDICADAS NA FIGURA

Para retirar a cadeira da base:
Solte o cinto diagonal (correia torácica) da guia situada na parte de trás do encosto, coloque o manípulo de novo na vertical (A), desencaixe a cadeira puxando o respectivo manípulo e, ao mesmo tempo, levante-a usando a alça.

ATENÇÃO! Depois da instalação verifique SEMPRE se o cinto do automóvel está correctamente em tensão e se a fivela não força o cinto a sair das respectivas guias na base nem interfere com essas guias.

Desinstalação da base
Desengate o cinto de segurança e solte a parte abdominal da respectiva guia azul. Agora pode retirar a base do banco.

LIMPEZA E MANUTENÇÃO

Limpeza das peças em plástico e em metal
Para a limpeza das peças em plástico ou em metal utilize apenas um pano húmido. Nunca utilize detergentes abrasivos ou solventes.

Verificação da integridade dos componentes
É aconselhável verificar regularmente a integridade e o estado de desgaste das peças em plástico, que não devem apresentar sinais evidentes de danos nem perda de cor.

ATENÇÃO! Se o produto se apresentar deformado ou muito desgastado deve ser substituído, pois poderá ter perdido as características originais de segurança.

Conservação do produto
Quando não instalado no automóvel, é aconselhável conservar o produto num local seco, longe de fontes de calor e ao abrigo do pó, humidade e luz solar directa.

Eliminação do produto
Atingido o limite de utilização previsto para o produto, deixe de o utilizar e deposite-o no lixo. Por respeito pelo ambiente, separe os diversos tipos de lixo de acordo com o previsto pelas normas vigentes no seu País.

NL CHICCO BASE KEYFIT EU GR. 0+ (0-13KG)

GEBRUIKSAANWIJZING

ZEER BELANGRIJK: METEEN LEZEN

- De KeyFit basis moet uitsluitend in combinatie met het KeyFit autostoeltje gebruikt worden, dat gehomologeerd is voor Groep 0+ (0-13 kg).
Het KeyFit autostoeltje, dat compatibel is met de KeyFit basis, is herkenbaar aan het etiket op beide zijkanten.

KENMERKEN VAN HET PRODUCT

1. Deze basis is GEEN veiligheidsysteem voor kinderen. Ze kan enkel worden gebruikt om kinderen in de auto te vervoeren wanneer ze wordt gebruikt in combinatie met het KeyFit autostoeltje (goedkeuring nummer E24 04440001), een "Universeel" kinderbeveiligingssysteem, dat goedgekeurd is volgens het reglement ECE R44/04 en compatibel is met de meeste, maar niet alle, autozittingen.
2. De perfecte compatibiliteit wordt eenvoudig verkregen als de fabrikant van het voertuig in de handleiding ervan verklaart dat het voertuig geschikt is om er "universele" kinderbeveiligingssystemen voor kinderen van deze leeftijdsgroep in te installeren.
3. Dit kinderbeveiligingssysteem is als "Universeel" geclassificeerd volgens goedkeuringscriteria die strenger zijn ten opzichte van vorige modellen die niet met deze mededeling zijn uitgerust.
4. Enkel geschikt om te worden gebruikt in voertuigen met vaste of oprolbare driepuntsgordel, die goedgekeurd is volgens het reglement UN/ECE N°16 of andere gelijkwaardige standaarden.
5. Neem in geval van twijfel contact op met de fabrikant van het kinderbeveiligingssysteem of met het verkoopspunt.

WAARSCHUWING! Bij gebruik in voertuigen die op de achterbank zijn uitgerust met veiligheidsgordels met ingebouwde airbags (opblaasbare gordels), kan het contact tussen het opblaasbare gedeelte van de riem en het kinderzitje leiden tot ernstig letsel of de dood. Gebruik geen opblaasbare veiligheidsgordels bij installatie van dit kinderzitje in een voertuig.

INHOUDSOPGAVE:

1 WAARSCHUWINGEN
2 BESCHRIJVING VAN DE ONDERDELEN
3 DE BASIS INSTALLEREN EN LOSKOPPELEN
4 REINIGEN EN ONDERHOUD

LET OP: LEES DEZE INSTRUCTIES VOOR HET GEBRUIK AANDACHTIG DOOR, OM GEVAREN BIJ HET GEBRUIK TE VOORKOMEN. BEWAAR ZE VOOR LATERE RAADPLEGING.

LET OP: VERWIJDER VOOR HET GEBRUIK EVENTUELE PLASTIC ZAKKEN EN ALLE ANDERE VERPAKKINGSONDERDELEN EN GOOI ZE WEG OF HOUD ZE IN IEDER GEVAL BUITEN HET BEREIK VAN HET KIND.

WAARSCHUWINGEN

- Volg de instructies voor de montage en de installatie van het product nauwgezet. Laat niemand het artikel gebruiken zonder eerst de instructies te hebben gelezen.

- **LET OP!** Volgens de statistieken over ongelukken is de achterbank van het voertuig veiliger dan de voorzittingen: daarom wordt aangeraden de KeyFit basis en het autostoeltje op de achterbank te installeren.
- **LET OP! ERNSTIG GEVAAR!** Gebruik dit autostoeltje nooit op een zitting vooraan uitgerust met een frontale airbag. De KeyFit basis en het autostoeltje kunnen alleen op een zitting vooraan worden geïnstalleerd, als de frontale airbag is uitgeschakeld: controleer bij de autofabrikant, of in de gebruiksaanwijzing van de auto, of de airbag kan worden uitgeschakeld. Het wordt in ieder geval aangeraden de zitting zover mogelijk achteruit te zetten, voor zover de aanwezigheid van andere passagiers op de achterbank dit toelaat.
- Het wordt aanbevolen alle inzittenden te informeren over hoe het kind in geval van nood kan worden losgekoppeld.
- Let erop hoe de KeyFit basis en het stoeltje in de auto worden geïnstalleerd om te voorkomen dat een mobiele zitting of het portier stoort.
- Verzeker u ervan dat de veiligheidsgordel van het voertuig en van het autostoeltje goed gespannen zijn, niet verdraaid zitten en zich op de goede plaats bevinden. Hoe meer de gordels gespannen zijn, hoe meer bescherming het autostoeltje biedt.
- Zet geen zware of minder zware voorwerpen op de KeyFit basis.
- Geen enkel autostoeltje kan de absolute veiligheid van het kind in geval van een ongeluk garanderen, maar het gebruik van dit artikel vermindert het gevaar voor ernstig letsel of de dood.
- Het gevaar voor ernstig letsel van het kind, en niet alleen bij een ongeluk, maar ook in andere omstandigheden (bijv. bij hard remmen, enz.) wordt groter, als men zich niet nauwgezet houdt aan de aanwijzingen die in deze handleiding worden gegeven: controleer altijd of de basis en het autostoeltje correct aan de zitting zijn bevestigd.
- Indien de basis en het autostoeltje beschadigd, vervormd of ernstig versleten mochten zijn, moeten ze worden vervangen. Ze kunnen de oorspronkelijke veiligheidskenmerken hebben verloren.
- Controleer het product regelmatig op slijtage en eventuele gebreken. Gebruik het product in geval van beschadiging niet meer en houd het buiten het bereik van het kind.
- Verricht geen wijzigingen aan het artikel en voeg er niets aan toe zonder toestemming van de fabrikant.
- Breng geen niet door de fabrikant geleverde accessoires, reserveonderdelen of onderdelen aan.
- Laat het kind nooit en om geen enkele reden zonder toezicht in het autostoeltje achter.
- Laat het autostoeltje nooit onbevestigd op de autozitting. Het kan tegen andere passagiers stoten en deze verwonden.
- Zet niets dat geen voor het artikel goedgekeurd accessoire is tussen de basis en de autozitting en ook niet tussen de autozitting en het autostoeltje, of tussen het autostoeltje en het kind: in geval van een ongeluk kan het dan gebeuren dat de basis en het autostoeltje niet goed functioneren.
- Ook na een niet ernstig ongeluk kunnen de basis en het autostoeltje schade opgelopen hebben, die echter niet altijd met het blote oog zichtbaar is: het moet daarom worden vervangen.
- Gebruik het product NIET langer dan 5 jaren. Na deze periode kunnen de wijzigingen in de materialen (bijvoor-

beeld door blootstelling aan zonlicht) de goede werking van het product reduceren of negatief beïnvloeden.

- Gebruik geen tweedehands autostoeltje: deze kunnen voor het blote oog onzichtbare structurele schade hebben opgelopen, die zodanig is dat de veiligheid van het artikel niet langer gewaarborgd wordt.
- Controleer of er geen voorwerpen of bagage, in het bijzonder op de hoedenplank in het voertuig worden vervoerd, die niet zijn vastgezet of veilig zijn geplaatst: in geval van een ongeluk of bij hard remmen kunnen ze de passagiers verwonden.
- Verzeker u ervan dat alle passagiers van de auto hun eigen veiligheidsgordel gebruiken, zowel voor hun eigen veiligheid, als omdat zij tijdens de reis bij een ongeluk of bij hard remmen het kind kunnen verwonden.
- Stop vaak tijdens lange reizen. Een kind is het al gauw beu. Haal het kind om geen enkele reden uit het autostoeltje, terwijl de auto rijdt. Als het kind aandacht nodig heeft, moet u een veilige plek zoeken en stoppen.
- Als het voertuig in de zon heeft gestaan, controleert u, voordat u het kind in het autostoeltje laat plaatsnemen, of de verschillende delen niet heet zijn geworden: in dat geval laat u ze eerst afkoelen voordat u het kind laat plaatsnemen, om verbranding te voorkomen.
- De firma Artsana wijst elke vorm van aansprakelijkheid af voor een oneigenlijk gebruik van het product.

LET OP: VOOR EEN GOED GEBRUIK VAN HET AUTOSTOELTJE, LEEST U DE BIJ HET KEYFIT PRODUCT GELEVERDE HANDLEIDING AANDACHTIG DOOR (code 79064).

BESCHRIJVING VAN DE ONDERDELEN

A Indicator voor de juiste schuine stand
B Geleiding om de buikgordel doorheen te halen
C Vak voor de handleiding
D Verstelpootje voor de schuine stand
E Kantelbescherming
F Verstelknoppen om het stoeltje schuin te zetten.

DE BASIS INSTALLEREN EN LOSKOPPELEN

LET OP: BEVESTIG DE KANTELBESCHERMING AAN DE KEYFIT BASIS DOOR HEM IN DE HIERVOOR BESTEMDE OPENINGEN TE STEKEN (FIG. 1). VERZEKER U ERVAN DAT HIJ GOED VASTZIT DOOR MEERDERE KEREN AAN DE STANG TE TREKKEN.

Installatie

1. Zet de basis op de voor de installatie gekozen zitting en draai hem zodanig, dat hij tegen de rugleuning van de autozitting staat (fig. 2).
2. Stel de schuine stand van de basis af, door de twee knoppen (F) tegelijk in te drukken. Met het verstelpootje (D) kunt u de optimale schuine stand zeker stellen (Fig. 3). Om te controleren of hij goed staat, gebruikt u de indicator (A) en verzekert u zich ervan dat de luchtbel zich in het midden bevindt.
3. Trek aan de veiligheidsgordel van de auto, doe hem in de bijbehorende gesp en laat het horizontale gedeelte door de twee speciale blauw aangegeven geleidingen lopen (fig. 4).
4. Zet het autostoeltje (tegen de rijrichting in) op de basis en duw het omlaag tot het vastzit (u hoort een klik ter bevestiging) (fig. 5).
5. Controleer of het autostoeltje goed

aan de basis vastzit, door te proberen het zowel aan de voor- als de achterkant op te tillen (Fig. 6).

6. Neem de diagonale gordel van de auto vast en laat hem door de speciale geleiding aan de achterkant van de rugleuning van het autostoeltje lopen, die blauw wordt aangegeven (fig. 7).
7. Span de gordel zoveel mogelijk om het autostoeltje heen zonder te veel gordelband over te laten en verzeker u ervan dat hij niet verdraaid zit (Fig. 8).

LET OP: LAAT DE AUTOGORDEL NOOIT OP ANDERE PLAATSEN LOPEN DAN DEZE, DIE WORDEN AANGEDUID IN DE AFBEELDING

Om het autostoeltje van de basis te nemen:

haal de diagonale autogordel uit de geleiding op de rugleuning, maak het autostoeltje los door aan de hiervoor bestemde hendel te trekken en het stoeltje tegelijkertijd aan de handgreep op te tillen.

LET OP! Controleer na de installatie ALTIJD of de autogordel correct gespannen is, of de gesp ervan de gordel niet forceert om uit de geleidingen op de basis te schieten en of de geleidingen zelf niet in de weg zit.

De basis loskoppelen

Maak de veiligheidsgordel los en haal het buikgedeelte uit de blauwe geleiding. Nu kan de basis van de zitting worden genomen.

REINIGEN EN ONDERHOUD

De plastic en metalen onderdelen reinigen

Gebruik alleen een vochtige doek om de kunststof of metalen delen te reinigen. Gebruik nooit schuur- of oplosmiddelen.

Controle of de onderdelen intact zijn

Het wordt aanbevolen regelmatig de slijtagestaat te controleren van de plastic onderdelen en na te gaan of ze nog intact zijn. Ze mogen geen duidelijke beschadigingen hebben of verkleurd zijn.

LET OP! Indien het product beschadigd, vervormd of ernstig versleten mocht zijn, moet het worden vervangen: het kan de oorspronkelijke veiligheidskenmerken hebben verloren.

Het artikel opbergen

Als het niet in de auto geïnstalleerd is, wordt aangeraden het product op een droge plaats, uit de buurt van warmtebronnen en beschermd tegen stof, vocht en rechtstreeks zonlicht te bewaren.

Het product afdanken

Als de voorziene gebruiksgrens van het product is bereikt, gebruikt u het niet meer en zet u het bij het afval. Uit respect voor het milieu scheidt u de verschillende soorten afval volgens wat door de geldende voorschriften in uw land is voorgeschreven.

EL CHICCO BASE KEYFIT EU GR. 0+ (0-13KG)

ΟΔΗΓΙΕΣ ΧΡΗΣΗΣ

ΕΞΑΙΡΕΤΙΚΑ ΣΗΜΑΝΤΙΚΟ: ΔΙΑΒΑΣΤΕ ΑΜΕΣΩΣ

- Η Βάση Keyfit πρέπει να χρησιμοποιείται αποκλειστικά σε συνδυασμό με το καθισματάκι αυτοκινήτου Keyfit που είναι εγκεκριμένο για την Ομάδα 0+ (0-13 kg).
  Το καθισματάκι αυτοκινήτου KeyFit που είναι συμβατό με τη Βάση KEYFIT, φέρει ετικέτα και στις δύο πλευρές του υποδηλώνοντας το ίδιο.

ΧΑΡΑΚΤΗΡΙΣΤΙΚΑ ΤΟΥ ΠΡΟΪΟΝΤΟΣ

1. Αυτή η Βάση ΔΕΝ είναι μία συσκευή συγκράτησης παιδιών. Μπορεί να χρησιμοποιηθεί για τη μεταφορά των παιδιών με το αυτοκίνητο μόνο όταν χρησιμοποιείται σε συνδυασμό με το καθισματάκι KeyFit (έγκριση αριθμός E24 04440001), συσκευή συγκράτησης παιδιών "Γενικής χρήσης", εγκεκριμένη σύμφωνα με τον Κανονισμό ECE R44/04 και συμβατή με τα περισσότερα, όχι όμως με όλα, τα καθίσματα αυτοκινήτου.
2. Η τέλεια συμβατότητα επιτυγχάνεται στις περιπτώσεις κατά τις οποίες, ο κατασκευαστής του οχήματος δηλώνει στο εγχειρίδιο του ιδίου, ότι το όχημα είναι κατάλληλο για την εγκατάσταση συσκευών συγκράτησης παιδιών "Γενικής χρήσης", για τη συγκεκριμένη ηλικία.
3. Αυτή η συσκευή συγκράτησης έχει καταταχθεί ως "Γενικής χρήσης", σύμφωνα με τα πιο αυστηρά κριτήρια έγκρισης, σε σύγκριση με τα προηγούμενα μοντέλα που δεν διαθέτουν τη παρούσα αναγγελία.
4. Είναι κατάλληλη για χρήση σε οχήματα που διαθέτουν ζώνη ασφαλείας 3 σημείων, στατική ή με περιτύλιξη, εγκεκριμένη βάσει του Κανονισμού UN/ECE Αριθ. 16 ή άλλων ισοδύναμων προτύπων.
5. Σε περίπτωση αμφιβολίας, επικοινωνήστε με τον κατασκευαστή της συσκευής συγκράτησης ή με το κατάστημα πώλησης.

ΠΡΟΣΟΧΗ! Σε περίπτωση χρήσης σε οχήματα που είναι εξοπλισμένα με πίσω ζώνες ασφαλείας με ενσωματωμένο αερόσακο (φουσκωτές ζώνες), η αλληλεπίδραση μεταξύ του διογκούμενου τμήματος της ζώνης του οχήματος με το σύστημα συγκράτησης για παιδιά μπορεί να οδηγήσει σε σοβαρό τραυματισμό ή θάνατο. Μην τοποθετείτε αυτή τη διάταξη συγκράτησης για παιδιά με χρήση φουσκωτής ζώνης.

ΠΕΡΙΕΧΟΜΕΝΑ:

1 ΠΡΟΕΙΔΟΠΟΙΗΣΕΙΣ
2 ΠΕΡΙΓΡΑΦΗ ΕΞΑΡΤΗΜΑΤΩΝ
3 ΕΓΚΑΤΑΣΤΑΣΗ ΚΑΙ ΑΠΕΓΚΑΤΑΣΤΑΣΗ ΤΗΣ ΒΑΣΗΣ
4 ΚΑΘΑΡΙΣΜΟΣ ΚΑΙ ΣΥΝΤΗΡΗΣΗ

ΠΡΟΣΟΧΗ: ΠΑΡΑΚΑΛΟΥΜΕ ΔΙΑΒΑΣΤΕ ΠΡΟΣΕΚΤΙΚΑ ΑΥΤΕΣ ΤΙΣ ΟΔΗΓΙΕΣ ΧΡΗΣΗΣ ΚΑΙ ΚΡΑΤΗΣΤΕ ΤΙΣ ΓΙΑ ΝΑ ΤΙΣ ΣΥΜΒΟΥΛΕΥΕΣΤΕ ΣΤΟ ΜΕΛΛΟΝ.

ΠΡΟΣΟΧΗ: ΠΡΙΝ ΑΠΟ ΤΗ ΧΡΗΣΗ ΑΦΑΙΡΕΣΤΕ ΚΑΙ ΠΕΤΑΞΤΕ ΤΥΧΟΝ ΠΛΑΣΤΙΚΕΣ ΣΑΚΟΥΛΕΣ ΚΑΙ ΟΛΑ ΤΑ ΣΤΟΙΧΕΙΑ ΠΟΥ ΑΠΟΤΕΛΟΥΝ ΤΜΗΜΑ ΤΗΣ ΣΥΣΚΕΥΑΣΙΑΣ ΤΟΥ ΠΡΟΪΟΝΤΟΣ Ή ΦΥΛΑΞΤΕ ΤΑ ΜΑΚΡΙΑ ΑΠΟ ΤΟ ΠΑΙΔΙ.

ΠΡΟΕΙΔΟΠΟΙΗΣΕΙΣ

- Για τη συναρμολόγηση και την εγκα-

τάσταση του προϊόντος, ακολουθείτε πιστά τις οδηγίες. Μην επιτρέπετε σε κανένα να χρησιμοποιεί το προϊόν, χωρίς πριν να έχει διαβάσει τις οδηγίες.

- **ΠΡΟΣΟΧΗ!** Με βάση τις στατιστικές των ατυχημάτων, εν γένει τα πίσω καθίσματα του οχήματος είναι πιο ασφαλή από το μπροστινό, συνεπώς συνιστάται να τοποθετείτε τη Βάση και το Καθισματάκι επάνω στα πίσω καθίσματα.
- **ΠΡΟΣΟΧΗ! ΣΟΒΑΡΟΣ ΚΙΝΔΥΝΟΣ!** Μην τοποθετείτε ποτέ το καθισματάκι επάνω στο μπροστινό κάθισμα ενός οχήματος που διαθέτει αερόσακο. Μπορείτε να τοποθετήσετε τη Βάση και το Καθισματάκι επάνω στο μπροστινό κάθισμα, μόνο όταν ο αερόσακος έχει απενεργοποιηθεί. Ελέγχετε με τον κατασκευαστή ή στο εγχειρίδιο οδηγιών του αυτοκινήτου, τη δυνατότητα απενεργοποίησης του αερόσακου. Συνιστάται, για κάθε περίπτωση, να τραβάτε πίσω το κάθισμα όσο το δυνατόν περισσότερο, προσεκτικά ώστε να μην ενοχλείται ο επιβάτης που μπορεί να υπάρχει στο πίσω κάθισμα.
- Όλοι οι επιβάτες του οχήματος πρέπει να γνωρίζουν καλά, τον τρόπο απελευθέρωσης του παιδιού από το καθισματάκι, σε περίπτωση έκτακτης ανάγκης.
- Προσέχετε το πώς τοποθετείτε τη Βάση και το Καθισματάκι στο αυτοκίνητο ούτως ώστε να αποφύγετε τη παρεμπόδιση κάποιου κινητού καθίσματος ή της πόρτας σε αυτό.
- Βεβαιωθείτε πάντα ότι οι ζώνες του οχήματος και του Καθίσματος είναι σωστά τεντωμένες και ότι δεν είναι μπερδεμένες ή σε λάθος θέσεις. Όσο περισσότερο τεντωμένες είναι οι ζώνες, τόσο μεγαλύτερη είναι η προστασία που προσφέρει το Καθισματάκι.
- Μην τοποθετείτε βαριά ή ελαφριά αντικείμενα πάνω στη Βάση KeyFit.
- Κανένα παιδικό κάθισμα δεν μπορεί να εγγυηθεί την απόλυτη ασφάλεια του παιδιού σε περίπτωση ατυχήματος. Η χρήση όμως αυτού του προϊόντος μειώνει τον κίνδυνο σοβαρού τραυματισμού ή θανάτου.
- Ο κίνδυνος σοβαρού τραυματισμού του παιδιού, όχι μόνο σε περίπτωση ατυχήματος, αλλά και σε άλλες συνθήκες (π.χ. απότομα φρεναρίσματα, κ.λπ.), αυξάνεται αν δεν ακολουθείτε πιστά τις παρούσες οδηγίες χρήσης. Ελέγχετε πάντα ότι η Βάση και το Καθισματάκι έχουν στερεωθεί σωστά στο κάθισμα του οχήματος.
- Στη περίπτωση κατά την οποία η Βάση και το Καθισματάκι έχουν καταστραφεί, παραμορφωθεί ή παρουσιάζουν έντονη φθορά, πρέπει να αντικατασταθούν, γιατί μπορεί να έχουν χάσει τα αρχικά χαρακτηριστικά ασφαλείας.
- Ελέγχετε τακτικά την ακεραιότητα και κατάσταση φθοράς του προϊόντος. Σε περίπτωση ζημιάς μην χρησιμοποιήσετε το προϊόν και κρατήστε το μακριά από το παιδί.
- Μην κάνετε μετατροπές ή προσθήκες στο προϊόν χωρίς την έγκριση του κατασκευαστή.
- Μην τοποθετείτε αξεσουάρ, ανταλλακτικά και εξαρτήματα που δεν παρέχει ο κατασκευαστής.
- Μην αφήνετε ποτέ, για κανένα λόγο, το παιδί χωρίς επίβλεψη στο Καθισματάκι.
- Μην αφήνετε ποτέ αποσυνδεδεμένο το Καθισματάκι επάνω στο κάθισμα του αυτοκινήτου, θα μπορούσε να προσκρούσει και να τραυματίσει τους επιβάτες.
- Μην τοποθετείτε τίποτα που δεν είναι ένα εγκεκριμένο για το προϊόν αξεσουάρ, ούτε μεταξύ της Βάσης και του καθίσματος, ούτε μεταξύ του καθίσματος αυτοκινήτου και του παιδικού καθίσματος, ούτε μεταξύ του παιδικού καθίσματος και του παιδιού. Σε περίπτωση ατυχήματος η Βάση και το Καθισματάκι θα μπορούσαν να μην λειτουργήσουν σωστά.

- Μετά από ένα έστω και μικρό ατύχημα, η Βάση και το Καθισματάκι μπορούν να υποστούν ζημιές οι οποίες δεν είναι πάντα ορατές με γυμνό μάτι, γι' αυτό είναι απαραίτητο να τα αντικαταστήσετε.
- ΜΗΝ χρησιμοποιείτε το προϊόν για περίοδο μεγαλύτερη από 5 χρόνια. Μετά από αυτή την περίοδο οι αλλοιώσεις των υλικών (π.χ. λόγω έκθεσης στο ηλιακό φως) μπορεί να μειώσουν την αποτελεσματικότητα του προϊόντος.
- Μην χρησιμοποιείτε συσκευές από δεύτερο χέρι, διότι μπορεί να έχουν υποστεί ζημιές μη ορατές με γυμνό μάτι που μπορούν όμως να επηρεάσουν την ασφάλεια του προϊόντος.
- Ελέγχετε ότι δεν μεταφέρονται, ιδιαίτερα στο πίσω εσωτερικό μέρος του αυτοκινήτου, αντικείμενα ή αποσκευές που δεν έχουν στερεωθεί ή τοποθετηθεί με ασφαλή τρόπο, γιατί σε περίπτωση ατυχήματος ή απότομου φρεναρίσματος θα μπορούσαν να τραυματίσουν τους επιβάτες.
- Βεβαιωθείτε ότι όλοι οι επιβάτες του αυτοκινήτου χρησιμοποιούν τη δική τους ζώνη ασφαλείας, είτε για την προσωπική τους ασφάλεια είτε γιατί κατά τη διάρκεια του ταξιδιού, σε περίπτωση ατυχήματος ή απότομου φρεναρίσματος, θα μπορούσαν να τραυματίσουν το παιδί.
- Κατά τη διάρκεια μεγάλων ταξιδιών συνιστάται να κάνετε συχνές στάσεις. Το παιδί κουράζεται πολύ εύκολα. Για κανένα λόγο μην βγάζετε το παιδί από το Καθισματάκι ενώ το αυτοκίνητο κινείται. Αν το παιδί χρειάζεται φροντίδα, είναι απαραίτητο να βρείτε έναν ασφαλή χώρο και να σταθμεύσετε.
- Σε περίπτωση που το όχημα έχει μείνει σταθμευμένο κάτω από τον ήλιο, ελέγξτε το Καθισματάκι πριν τοποθετήσετε το παιδί, γιατί ορισμένα τμήματά του μπορεί να έχουν υπερθερμανθεί. Σε αυτή τη περίπτωση, αφήστε τα να κρυώσουν πριν βάλετε το παιδί να καθίσει ούτως ώστε να αποφύγετε εγκαύματα.
- Η εταιρεία Artsana δεν αναλαμβάνει καμία ευθύνη για ακατάλληλη χρήση του προϊόντος.

ΠΡΟΣΟΧΗ: ΓΙΑ ΤΗ ΣΩΣΤΗ ΧΡΗΣΗ ΤΟΥ ΚΑΘΙΣΜΑΤΟΣ ΑΥΤΟΚΙΝΗΤΟΥ, ΔΙΑΒΑΣΤΕ ΠΡΟΣΕΚΤΙΚΑ ΤΟ ΕΓΧΕΙΡΙΔΙΟ ΧΡΗΣΗΣ ΠΟΥ ΠΑΡΕΧΕΤΑΙ ΜΑΖΙ ΜΕ ΤΟ ΠΡΟΪΟΝ KEYFIT (Κωδ. 79064).

ΠΕΡΙΓΡΑΦΗ ΕΞΑΡΤΗΜΑΤΩΝ

A Δείκτης σωστής κλίσης
B Οδηγός για το πέρασμα της κοιλιακής ζώνης
C Χώρος για εγχειρίδιο οδηγιών
D Πόδι ρύθμισης κλίσης
E Μπάρα κατά της ανατροπής
F Πλήκτρα ρύθμισης της κλίσης

ΕΓΚΑΤΑΣΤΑΣΗ ΚΑΙ ΑΠΕΓΚΑΤΑΣΤΑΣΗ ΤΗΣ ΒΑΣΗΣ

ΠΡΟΣΟΧΗ: ΣΥΝΔΕΣΤΕ ΤΗ ΜΠΑΡΑ ΚΑΤΑ ΤΗΣ ΑΝΑΤΡΟΠΗΣ ΜΕ ΤΗ ΒΑΣΗ KEYFIT ΕΙΣΑΓΟΝΤΑΣ ΤΗΝ ΣΤΙΣ ΕΙΔΙΚΕΣ ΟΠΕΣ (ΣΧ. 1). ΒΕΒΑΙΩΘΕΙΤΕ ΓΙΑ ΤΗ ΣΩΣΤΗ ΣΥΝΔΕΣΗ ΤΡΑΒΩΝΤΑΣ ΠΟΛΛΕΣ ΦΟΡΕΣ ΤΗ ΜΠΑΡΑ.

Εγκατάσταση

1. Τοποθετήστε τη βάση στο προεπιλεγμένο για την εγκατάσταση κάθισμα, προσανατολίζοντάς την έτσι ώστε να εφάπτεται στην πλάτη του καθίσματος αυτοκινήτου (Σχ. 2).
2. Ρυθμίστε την κλίση της βάσης πιέζοντας ταυτόχρονα τα δύο πλήκτρα (F). Το πόδι ρύθμισης (D) θα επιτρέψει την εξασφάλιση της τέλειας κλίσης (Σχ. 3). Για να ελέγξετε την ακρίβεια, χρησιμοποιήστε τον δείκτη (A) και βεβαιωθείτε ότι η φυσαλίδα βρίσκεται στη κεντρική θέση.
3. Τραβήξτε τη ζώνη ασφαλείας του αυτοκινήτου και συνδέστε την με την αντίστοιχη αγκράφα, περνώντας το οριζόντιο τμήμα στους δύο ειδικούς οδηγούς που επισημαίνονται με μπλε

χρώμα (Σχ. 4).
4. Εισάγετε το καθισματάκι στη βάση (στραμμένο στην αντίθετη κατεύθυνση πορείας) σπρώχνοντας το ίδιο προς τα κάτω μέχρι να συνδεθεί (θα ακούσετε ένα "κλακ" στερέωσης) (Σχ. 5).
5. Ελέγξτε τη σωστή σύνδεση του καθίσματος με τη βάση, προσπαθώντας να το σηκώσετε τόσο από το μπροστινό όσο και από το πίσω μέρος (Σχ. 6).
6. Πιάστε τη διαγώνια ζώνη του αυτοκινήτου και περάστε την στον ειδικό οδηγό χρώματος μπλε που βρίσκεται στο πίσω μέρος της πλάτης του καθίσματος (Σχ. 7).
7. Τεντώστε γύρω από το καθισματάκι τη ζώνη, όσο το δυνατόν περισσότερο, χωρίς να αφήσετε περισσεύματα και βεβαιωθείτε ότι δεν είναι περιτυλιγμένη (Σχ. 8).

ΠΡΟΣΟΧΗ: ΜΗΝ ΠΕΡΝΑΤΕ ΠΟΤΕ ΤΗ ΖΩΝΗ ΤΟΥ ΑΥΤΟΚΙΝΗΤΟΥ ΣΕ ΘΕΣΕΙΣ ΔΙΑΦΟΡΕΤΙΚΕΣ ΑΠΟ ΕΚΕΙΝΕΣ ΠΟΥ ΥΠΟΔΕΙΚΝΥΟΝΤΑΙ ΣΤΟ ΣΧΗΜΑ

Για να αφαιρέσετε το καθισματάκι από τη βάση:

βγάλτε από τον οδηγό που βρίσκεται στη πλάτη τη διαγώνια ζώνη, επαναφέρετε το χερούλι στη κάθετη θέση (A), αποσυνδέστε το καθισματάκι τραβώντας τη λαβή και ταυτόχρονα σηκώστε το ίδιο καθισματάκι πιάνοντας το από τη χειρολαβή.

ΠΡΟΣΟΧΗ! Μετά την εγκατάσταση ελέγχετε ΠΑΝΤΑ ότι η ζώνη του αυτοκινήτου είναι σωστά τεντωμένη, ότι η αγκράφα της δεν πιέζει τη ζώνη για να βγει από τους ειδικούς οδηγούς που βρίσκονται στη βάση και ότι δεν παρεμβαίνει με τους ίδιους οδηγούς.

Απεγκατάσταση της βάσης

Αποσυνδέστε τη ζώνη ασφαλείας και απελευθερώστε το κοιλιακό τμήμα από τον ειδικό μπλε οδηγό. Τώρα μπορείτε να συνεχίσετε με την αφαίρεση της βάσης από το κάθισμα.

ΚΑΘΑΡΙΣΜΟΣ ΚΑΙ ΣΥΝΤΗΡΗΣΗ

Καθαρισμός των πλαστικών και μεταλλικών τμημάτων

Για τον καθαρισμό των πλαστικών ή των βερνικωμένων μεταλλικών τμημάτων, χρησιμοποιείτε μόνο ένα υγρό πανάκι. Μην χρησιμοποιείτε ποτέ απορρυπαντικά που χαράζουν ή διαλυτικά.

Έλεγχος της ακεραιότητας των εξαρτημάτων

Συνιστάται να ελέγχετε τακτικά την ακεραιότητα και την κατάσταση φθοράς των πλαστικών τμημάτων που δεν θα πρέπει να παρουσιάζουν εμφανή ίχνη ζημιάς ή αποχρωματισμού.

ΠΡΟΣΟΧΗ! Σε περίπτωση που το προϊόν είναι παραμορφωμένο ή πολύ φθαρμένο πρέπει να αντικατασταθεί, διότι μπορεί να έχει χάσει τα αρχικά χαρακτηριστικά ασφαλείας.

Αποθήκευση του προϊόντος

Όταν το Καθισματάκι δεν είναι τοποθετημένο στο αυτοκίνητο, πρέπει να φυλάσσεται σε στεγνό χώρο μακριά από πηγές θερμότητας και προστατευόμενο από τη σκόνη, την υγρασία και το άμεσο ηλιακό φως.

Απόρριψη του προϊόντος

Όταν το Καθισματάκι δεν χρησιμοποιείται πλέον πρέπει να απορρίπτεται. Για λόγους σεβασμού προς το περιβάλλον, χρησιμοποιήστε τους ειδικούς κάδους ανακύκλωσης, σύμφωνα με τους ισχύοντες κανονισμούς κάθε χώρας.

DA CHICCO BASE KEYFIT EU GRUPPE 0+ (0-13 KG)

BRUGSANVISNINGER

YDERST VIGTIGT: SKAL STRAKS LÆSES

- Basen Keyfit må udelukkende anvendes i kombination med autostolen Keyfit, der er typegodkendt til aldersgruppen 0+ (0-13 kg).
  Autostolen KeyFit, kompatibel med Basen KEYFIT , kan genkendes på etiketten, som er anbragt på begge sider.

PRODUKTEGENSKABER

1. Denne Base er IKKE en anordning til fastspænding af børn. Denne anordning kan kun anvendes til transport af børn i bilen hvis den anvendes sammen med autostolen KeyFit (typegodkendelsesnummer E24 04440001), en "Universal" børnefastspændingsanordning, typegodkendt i overensstemmelse med Forskrifterne i ECE R44/04 og som er kompatibel med de fleste, men ikke alle, bilsæder.
2. Det er lettere at opnå en perfekt kompatibilitet hvis køretøjets fabrikant i vejledningen erklærer, at køretøjet er beregnet til installation af børnefastspændingsanordninger af typen "Universal" til den pågældende aldersgruppe.
3. Denne fastspændingsanordning er klassificeret som "Universal" i overensstemmelse med strengere typegodkendelseskriterier i forhold til de forudgående, som ikke råder over denne meddelelse.
4. Egnet til brug i køretøjer med 3-punktssikkerhedsseler, statiske eller med rullemekanisme, der er typegodkendt i overensstemmelse med kravene i UN/ECE N°16 eller tilsvarende standarder.
5. Tag kontakt til fastspændingsanordningens fabrikant eller forhandler, hvis der opstår tvivl.

OBS! Ved brug i køretøjer med sikkerhedsseler til bagsædet med indbygget airbag (oppustelige sikkerhedsseler), kan samspillet mellem sikkerhedsselens oppustelige afsnit og dette barnefastholdelsessystem forårsage alvorlige læsioner og dødsfald Installér aldrig denne barnefastholdelsesanordning ved hjælp af en oppustelig sikkerhedssele

INDHOLDSFORTEGNELSE

1 ADVARSLER
2 KOMPONENTBESKRIVELSE
3 BASENS INSTALLATION OG DEMONTERING
4 RENGØRING OG VEDLIGEHOLDELSE

GIV AGT: LÆS OMHYGGELIGT DENNE VEJLEDNING INDEN BRUG, FOR AT FOREBYGGE FARE UNDER BRUG, OG OPBEVAR VEJLEDNINGEN TIL SENERE REFERENCE.

GIV AGT: FJERN EVENTUELLE PLASTIKPOSER OG ALLE ELEMENTERNE DER UDGØR PRODUKTEMBALLAGEN ELLER SØRG UNDER ALLE OMSTÆNDIGHEDER FOR AT HOLDE DEM UDENFOR BØRNS RÆKKEVIDDE.

ADVARSLER

- Følg omhyggeligt anvisningerne om produktets montering og installation. Undgå at produktet kan tages i brug af personer, som ikke har læst anvisningerne.

- **GIV AGT!** Ifølge statistikkerne om færdselsuheld yder bilens bagsæde sædvanligvis en bedre sikkerhed end forsæderne: det anbefales af samme årsag at installere basen og autostolen på bagsæderne.
- **GIV AGT! ALVORLIG FARE!** Anvend aldrig denne anordning på et forsæde med frontal airbag. Det er kun muligt at installere basen og autostolen på forsædet hvis den frontale airbag er blevet inaktiveret: indhent oplysninger om muligheden for at slå airbaggen fra hos bilfabrikanten eller i bilens brugsvejledning. Det anbefales under alle omstændigheder at trække sædet så langt tilbage som muligt.
- Det anbefales at oplyse alle bilens passagerer om hvordan barnet kan frigøres fra stolen i nødstilfælde.
- Udvis opmærksomhed om hvordan man installerer basen og autostolen i bilen, for at undgå at et bevægeligt sæde eller bildøren kan komme i interferens hermed.
- Kontrollér altid at køretøjets og autostolens sikkerhedsseler er korrekt opspændte og at disse ikke er snoede eller anbragt i en ukorrekt position. Desto mere sikkerhedsselerne er strammet, jo højere en beskyttelse yder autostolen.
- Undgå at overbelaste basen med tunge genstande.
- Ingen autostol kan yde en total sikkerhed for barnet i tilfælde af en ulykke, men brugen af dette produkt reducerer risikoen for alvorlige læsioner eller dødbringende ulykker.
- Risikoen for at barnet udsættes for alvorlige skader, ikke blot i tilfælde af uheld, men også under andre omstændigheder (f.eks. bratte opbremsninger, osv.) stiger hvis anvisningerne i denne vejledning ikke omhyggeligt følges: kontrollér altid at basen og Autostolen er korrekt fastspændt til sædet.
- Hvis basen og autostolen har taget skade, er deformerede eller meget slidte, skal disse skiftes ud da de oprindelige sikkerhedskarakteristika kan være gået tabt.
- Kontrollér med jævne mellemrum produktets slitagetilstand og for eventuelle skader. Anvend aldrig produktet, hvis dette er beskadiget, men opbevar det udenfor børns rækkevidde.
- Udfør aldrig modifikationer eller tilføjelser på produktet uden at indhente tilladelse hertil hos fabrikanten.
- Undgå at installere udstyr, reservedele eller komponenter, der ikke leveres af fabrikanten.
- Efterlad aldrig og af ingen årsag barnet uden opsyn i autostolen.
- Lad aldrig autostolen stå på bilsædet uden at denne er fastspændt, da den vil kunne støde mod og beskadige passagererne.
- Man bør aldrig sætte genstande, som ikke er godkendt udstyr til produktet, mellem basen og sædet, eller bilsædet og autostolen eller mellem autostolen og barnet: Basen og autostolen vil muligvis ikke fungere korrekt i tilfælde af uheld.
- Basen og Autostolen kan, som følge af et uheld, også blot et mindre uheld, tage skade, hvilket ikke altid kan konstateres med det blotte øje: det er derfor nødvendigt at skifte dem ud.
- Brug IKKE produktet i en periode på over 5 år. Efter denne periode kan ændringer af materialernes egenskaber (for eksempel pga. udsættelse for sollys) reducere eller kompromittere produktets virkedygtighed.
- Anvend aldrig brugt udstyr der er overtaget fra andre: disse kan være blevet udsat for strukturelle skader, som ikke er synligt med det blotte

øje, men som kan påvirke produktsikkerheden.

- Kontrollér at er ikke transporteres genstande eller bagage, som ikke er korrekt og sikkert fastspændt, især på køretøjets interne hylde bagved bagsædet i køretøjet: dette kan medføre fare for passagererne i tilfælde af et uheld elle af en brat opbremsning.
- Vær sikker på at alle bilens passagerer anvender deres sikkerhedsseler såvel af hensyn til deres egen sikkerhed samt fordi en brat opbremsning under kørslen vil kunne give anledning til at såre barnet.
- Stands ofte op under lange køreture. Barnet bliver nemt træt. Tag aldrig og af ingen årsag barnet ud af autostolen mens bilen er i bevægelse. Det er nødvendigt at finde et sikkert sted at standse bilen hvis barnet har behov for opmærksomhed.
- Kontrollér temperaturen på autostolens forskellige dele, inden barnet placeres heri, hvis bilen har holdt stille i stærkt solskin gennem længere tid: sørg i sådanne tilfælde for at de afkøles inden barnet sættes heri, for at undgå forbrændinger.
- Firmaet Artsana fralægger sig ethvert ansvar for en ukorrekt brug af produktet.

GIV AGT: LÆS OMHYGGELIGT DEN MEDFØLGENDE BRUGSANVISNING TIL PRODUKTET KEYFIT (Kod. 79064), FOR AT ANVENDE AUTOSTOLEN KORREKT.

KOMPONENTBESKRIVELSE

A Indikatoren korrekt hældning
B Leder til passage af mavebæltet
C Rum til brugsvejledningen
D Støtte til justering af hældningen
E Tippesikring
F Knapper til justering af hældningen

B ASENS INSTALLATION OG DEMONTERING

GIV AGT: SÆT TIPPESIKRINGEN FAST PÅ BASEN KEYFIT VED AT SÆTTE DEN I DE RELEVANTE HULLER (FIG. 1). KONTROLLÉR AT DEN ER ANBRAGT KORREKT VED AT TRÆKKE FLERE GANGE HERI.

Installation

1. Placér basen på det valgte sæde og anbring den således at den støtter mod bilsædets ryglæn (Fig. 2).
2. Justér basens hældning ved at trykke samtidig på de to knapper (F). Støtten (D) giver mulighed for at sikre den optimale hældning (Fig. 3). Kontrollér den korrekte placering ved hjælp af indikatoren (A) hvor luftboblen skal være i den centrale position.
3. Træk i bilens sikkerhedssele og sæt den fast i det tilsvarende spænde ved at lade den horisontale del passere i de to ledere, som er afmærket med den blå farve (Fig. 4).
4. Sæt barnestolen i basen (så den vender modsat køreretningen) og skub den nedad indtil den fastgøres (der vil lyde et "klak") (Fig. 5).
5. Kontrollér at autostolen er sat korrekt fast i basen ved at prøve på at løfte den både fra forsiden samt fra bagsiden (Fig. 6).
6. Tag fat om bilens diagonale sikkerhedssele og lad den passere i den relevante leder, som er afmærket med den blå farve, på bagsiden af autostolens ryglæn (Fig. 7).
7. Stram sikkerhedsselen så meget som muligt til rundt om autostolen uden at efterlade overskydende sele, og sørg herudover for at selen ikke snor sig (Fig. 8).

GIV AGT: LAD ALDRIG SIKKERHEDSSELEN PASSERE I ANDRE POSITIONER END DEM, DER VISES I FIGUREN

Sådan trækkes barnestolen ud af basen:

træk den diagonale sikkerhedssele ud af lederen på ryglænet, frigør autostolen ved at trække i det relevante håndtag og samtidig løfte selve autostolen ved hjælp af grebet.

GIV AGT! Kontrollér ALTID at bilens sikkerhedssele er spændt korrekt til efter installation, og at selens spænde ikke tvinger samme ud af de relevante ledere på basen eller interfererer med selve lederne.

Basens demontering

Spænd sikkerhedsselen op og frigør mavebæltet fra den blå leder. Herefter kan basen flyttes væk fra sædet.

RENGØRING OG VEDLIGEHOLDELSE

Rengøring af plastik- og metaldelene

Benyt kun en fugtet klud til rengøring af dele af plastik eller malet metal. Anvend aldrig skurre- eller opløsningsmidler.

Kontrol af komponenternes integritet

Det anbefales med jævne mellemrum at kontrollere plastikelementernes integritet og slitagestatus. Der må ikke forekomme tydelige tegn på skader eller afblegning.

GIV AGT! Hvis produktet er deformeret eller meget slidt skal det skiftes ud: det kan have mistet sine oprindelige beskyttende egenskaber.

Produktets opbevaring

Det anbefales at opbevare produktet på et tørt sted, på passende afstand af varmekilder og beskyttet med støv, fugt og direkte sollys, når det ikke er installeret i bilen.

Produktets bortskaffelse

Brug af produktet skal afsluttes og dette bortskaffes når den forudsete levetid er forløbet. Af hensyn til miljøet skal de forskellige affaldstyper opdeles i henhold til de gældende forskrifter i brugslandet.

FI CHICCO BASE KEYFIT EU GR. 0+ (0-13KG)

KÄYTTÖOHJEET

ERITTÄIN TÄRKEÄÄ: LUE TÄMÄ HETI ALUKSI

- Keyfit-jalustaa saa käyttää ainoastaan ryhmässä 0+ (0–13 kg) tyyppihyväksytyn Keyfit-turvakaukalon kanssa. **KEYFIT-jalustan kanssa yhteensopivan Keyfit-turvakaukalon tunnistaa molemmille sivuille kiinnitetystä tarrasta**.

TUOTTEEN OMINAISUUDET

1. Tämä jalusta EI ole lasten turvalaite. Jalustaa voidaan käyttää lasten kuljettamiseen autossa ainoastaan silloin, kun sitä käytetään yhdessä Keyfit-turvakaukalon kanssa (tyyppihyväksyntänumero E24 04440001), joka on Universal-luokan turvakaukalo, joka vastaa Yhdistyneiden Kansakuntien Euroopan talouskomission (UN/ECE) säännössä 44 säädettyjä vaatimuksia ja on yhteensopiva useimpien mutta ei kaikkien autonistuinten kanssa.
2. Täydellinen yhteensopivuus saavutetaan helpoimmin silloin, jos auton valmistaja on ilmoittanut auton ohjekirjassa, että autoon voidaan kiinnittää kyseisen ikäryhmän lasten Universal-turvaistuin.
3. Tämä turvaistuin on luokiteltu Universal-luokkaan ankarampien tyyppihyväksyntäkriteerien perusteella kuin aikaisemmat mallit, joissa ei ole tätä huomautusta.
4. Soveltuu käytettäväksi ajoneuvoissa, joissa on staattinen tai kelautuva kolmipisteturvavyö, joka on hyväksytty UN/ECE säännön nro 16 tai muiden vastaavien standardien perusteella.
5. Jos sinulla on kysyttävää, ota yhteyttä turvalaitteen valmistajaan tai jälleenmyyjään.

HUOMIO! Jos tuotetta käytetään ajoneuvoissa, joissa takaistuinten turvavöihin on integroitu turvatyyny (täyttyvät turvavyöt), ajoneuvon turvavyön täyttyvän osan ja tämän lasten turvajärjestelmän yhteisvaikutus saattaa aiheuttaa vakavia vammoja tai kuoleman. Älä asenna tätä lasten turvalaitetta täyttyvää turvavyötä käyttäen.

SISÄLLYSLUETTELO:

1 VAROITUKSIA
2 OSIEN KUVAUS
3 JALUSTAN KIINNITTÄMINEN JA IRROTTAMINEN
4 PUHDISTUS JA HUOLTO

HUOMAA! LUE NÄMÄ OHJEET HUOLELLISESTI ENNEN KÄYTTÖÄ VAARATILANTEIDEN VÄLTTÄMISEKSI JA SÄILYTÄ NE TULEVAA TARVETTA VARTEN.

HUOMAA! ENNEN KÄYTTÖÄ POISTA MAHDOLLISET MUOVIPUSSIT JA KAIKKI TUOTTEEN PAKKAUKSEEN KUULUVAT OSAT JA PIDÄ NE POISSA LASTEN ULOTTUVILTA.

VAROITUKSIA

- Noudata tuotteen kokoamisessa ja asentamisessa tarkasti annettuja ohjeita. Älä käytä tuotetta lukematta ensin ohjeita.
- **HUOMAA!** Onnettomuustilastojen perusteella ajoneuvon takaistuin on etuistuimia turvallisempi paikka. Siksi suosittelemme, että jalusta ja turvakaukalo asennetaan takaistuimelle.

- **HUOMAA! VAKAVA VAARA!** Älä koskaan käytä tätä turvalaitetta etuistuimella, jolle on asennettu turvatyyny. Jalusta ja turvaistuin voidaan asentaa etuistuimelle vain siinä tapauksessa, että turvatyyny on kytketty pois toiminnasta. Selvitä ajoneuvosi valmistajalta tai auton käyttöohjeesta, onko turvatyynyn poiskytkeminen mahdollista. Joka tapauksessa suosittelemme, että istuin siirretään niin taakse kuin se mahdolliset takaistuimella matkustajat huomioon ottaen on mahdollista.
- On suositeltavaa, että kaikille autossa matkustaville kerrotaan, miten lapsi irrotetaan hätätilanteessa.
- Kiinnitä huomiota siihen, miten jalusta ja turvakaukalo asennetaan autoon niin, ettei liikkuva istuin tai auton ovi voi osua niihin.
- Varmista aina, että auton ja turvakaukalon turvavyöt on kiristetty asianmukaisesti ja etteivät ne ole kierteellä tai väärässä paikassa. Mitä kireämmällä vyöt ovat, sitä paremmin turvakaukalo suojaa lasta.
- Älä laske mitään esineitä Keyfit-jalustan päälle.
- Mikään turvaistuin ei pysty takaamaan lapsen täyttä turvallisuutta onnettomuustilanteessa, mutta tämän tuotteen käyttö vähentää vakavien vammojen ja kuoleman vaaraa.
- Lapsen vakavan vammautumisen vaara paitsi onnettomuuden sattuessa myös muissa tilanteissa (esim. äkkijarrutus tms.) kasvaa, ellei tässä oppaassa annettuja ohjeita noudateta tarkasti. Varmista aina, että jalusta ja turvakaukalo on kiinnitetty istuimeen oikein.
- Jos jalusta tai turvakaukalo vaurioituvat, jos ne vääntyvät tai niiden muoto kärsii muita muutoksia tai jos ne kuluvat pahasti, ne eivät välttämättä enää takaa turvallisuutta alkuperäisellä tavalla.
- Tarkista säännöllisesti, onko tuote kovin kulunut tai rikkoontunut. Jos tuotteessa on vaurioita, sen käyttö on lopetettava ja se on säilytettävä poissa lasten ulottuvilta.
- Tuotteeseen ei saa tehdä muutoksia tai lisäyksiä ilman valmistajan hyväksyntää.
- Käytä vain alkuperäisiä saman valmistajan lisävarusteita, varaosia tai muita osia.
- Älä koskaan missään tilanteessa jätä lasta turvakaukaloon ilman valvontaa.
- Älä koskaan jätä turvakaukaloa kiinnittämättömänä auton istuimelle: se saattaa osua matkustajiin ja aiheuttaa loukkaantumisia.
- Älä aseta jalustan ja auton istuimen tai auton istuimen ja turvakaukalon tai turvakaukalon ja lapsen väliin mitään, mikä ei ole tuotteeseen nimenomaisesti hyväksytty lisävaruste: muuten jalusta ja turvakaukalo eivät onnettomuustilanteessa välttämättä toimi oikein.
- ÄLÄ käytä tuotetta yli 5 vuotta. Tämän ajan kuluttua materiaalin heikentyminen (esimerkiksi auringon valolle altistumisen johdosta) saattaa vähentää tuotteen tehokkuutta tai tehdä siitä tehottoman.
- Jos jalusta ja turvakaukalo ovat mukana vaikka vain lievässäkin onnettomuudessa, niihin saattaa kohdistua vaurioita, jotka eivät välttämättä ole aina paljain silmin nähtävissä, ja ne on siis tällöin vaihdettava uusiin.
- Älä käytä käytettyjä turvalaitteita: niissä saattaa olla rakenteellisia vaurioita, joita ei näe paljaalla silmällä, mutta jotka vaarantavat tuotteen turvallisuuden.
- Varmista, ettei etenkään ajoneuvon matkustamossa takaikkunalla kuljeteta

esineitä tai matkatavaroita, joita ei ole kiinnitetty tai sijoitettu turvallisesti: kolarissa tai äkkijarrutuksessa ne voisivat vahingoittaa matkustajia.
- Varmista, että kaikki auton matkustajat käyttävät turvavyötä: tämä on tärkeää paitsi heidän oman turvallisuutensa vuoksi myös siksi, että mahdollisen kolarin tai äkkijarrutuksen sattuessa he voisivat muuten vahingoittaa lasta.
- Pitäkää pitkillä ajomatkoilla usein taukoja. Lapsi väsyy hyvin helposti. Älä koskaan irrota lasta turvakaukalosta, kun auto on liikkeessä. Jos lapsi vaatii huomiota, auto täytyy pysäyttää turvalliseen paikkaan.
- Jos ajoneuvo on ollut pitkään auringonpaisteessa, tarkista ennen lapsen laskemista turvakaukaloon, etteivät turvakaukalon osat ole kuumenneet liikaa: jos ovat, anna niiden jäähtyä, ennen kuin laitat lapsen turvakaukaloon. Muuten lapsi voi saada palovammoja.
- Artsana-yhtiö ei vastaa tuotteen epäasianmukaisesta käytöstä.

HUOMAA! TURVAKAUKALON OIKEA KÄYTTÖ EDELLYTTÄÄ KEYFIT-TUOTTEEN MUKANA TOIMITETUN KÄYTTÖOPPAAN (koodi 79064) LUKEMISTA HUOLELLISESTI.

OSIEN KUVAUS

A Oikean kallistuksen ilmaisin
B Vyötärövyön ohjain
C Lokero ohjekirjalle
D Kallistuksen säätöjalka
E Ympäripyörähtämisen estävä tuki
F Kallistuksen säätöpainikkeet

J ALUSTAN KIINNITTÄMINEN JA IRROTTAMINEN

HUOMAA! KIINNITÄ PYÖRÄHTÄMISEN ESTÄVÄ TUKI KEYFIT-JALUSTAAN TYÖNTÄMÄLLÄ SE SILLE VARATTUIHIN REIKIIN (KUVA 1). VARMISTA, ETTÄ SE ON KIINNITTYNYT OIKEIN, VETÄMÄLLÄ TANKOA MONTA KERTAA.

Asentaminen

1. Aseta jalusta haluamallesi paikalle siten, että se on tiiviisti auton istuimen selkänojaa vasten (kuva 2).
2. Säädä jalustan kaltevuutta painamalla samanaikaisesti molempia painikkeita (F). Säätöjalka (D) auttaa varmistamaan parhaan mahdollisen kallistuksen (kuva 3). Oikean kaltevuuden varmistamiseksi käytä ilmaisinta (A): tarkista, että kupla on keskikohdassa.
3. Vedä auton turvavyötä ja kiinnitä se sille tarkoitettuun solkeen niin, että vyön vaakasuora osa kulkee sinisellä merkittyjen kahden ohjaimen läpi (kuva 4).
4. Aseta turvakaukalo jalustaan (selkä menosuuntaan päin) painamalla sitä alaspäin, kunnes se kiinnittyy paikalleen (tämän merkkinä kuuluu naksahdus) (kuva 5).
5. Varmista, että turvakaukalo on kiinnittynyt jalustaan oikein, yrittämällä nostaa sitä sekä edestä että takaa (kuva 6).
6. Tartu auton turvavyön viistoon osaan ja aseta se kulkemaan sinisellä merkityn, turvakaukalon selkänojan takana olevan ohjaimen läpi (kuva 7).
7. Kiristä turvavyö turvakaukalon ympäri mahdollisimman kireälle niin, ettei löysää vyötä jää mihinkään kohtaan. Varmista myös, ettei vyö ole kierteellä (kuva 8).

HUOMAA! ÄLÄ KOSKAAN ASETA AUTON TURVAVYÖTÄ MUIHIN KUIN KUVASSA OSOITETTUIHIN KOHTIIN

Kun haluat irrottaa turvakaukalon jalustasta:
vedä auton turvavyön viisto osuus pois selkänojassa olevasta ohjaimesta, vapauta turvakaukalo vetämällä tähän tarkoitetusta kahvasta ja nosta samalla turvakaukaloa kantokahvasta.
HUOMAA! Varmista asennuksen jälkeen AINA, että auton turvavyö on kireällä, ettei sen solki pakota turvavyötä pois jalustan ohjaimista ja ettei solki osu ohjaimiin.

Jalustan irrottaminen
Irrota turvavyö ja vapauta lannevyö sinisestä ohjaimesta. Nyt jalustan voi irrottaa auton istuimesta.

PUHDISTUS JA HUOLTO

Muovi- ja metalliosien puhdistus
Käytä muovisten tai maalattujen metalliosien puhdistukseen pelkkää kosteaa liinaa. Älä koskaan käytä hankaavia puhdistusaineita tai liuotteita.

Osien eheyden tarkastaminen
On suositeltavaa tarkistaa säännöllisin väliajoin, että muoviosat ovat ehjät ja etteivät ne ole liian kuluneet. Niissä ei saa näkyä mitään merkkejä vaurioista tai värin haalistumisesta.

HUOMAA! Jos tuote on jostain kohdasta vääntynyt tai pahasti kulunut, se täytyy vaihtaa uuteen: se ei välttämättä enää takaa turvallisuutta alkuperäisellä tavalla.

Tuotteen säilyttäminen
Kun tuote ei ole asennettuna autoon, on suositeltavaa säilyttää se kuivassa paikassa, kaukana lämmönlähteistä ja suojassa pölyltä, kosteudelta ja suoralta auringonvalolta.

Tuotteen hävittäminen
Kun tuote ei enää ole käyttökuntoinen, lopeta sen käyttö ja toimita se jätteisiin. Kunnioita ympäristöä: erottele erityyppiset jätteet kotimaasi lainsäädännön mukaisella tavalla.

CHICCO BASE KEYFIT EU TŘÍDA 0+ (0-13KG)

NÁVOD K POUŽITÍ

VELMI DŮLEŽITÉ: IHNED SI PŘEČTĚTE

- Základna Keyfit může být používána výhradně v kombinaci s autosedačkou Keyfit homologovanou pro skupinu 0+ (0-13 kg).
  Autosedačka KeyFit kompatibilní se základnou KEYFIT je rozpoznatelná podle štítku umístěného na obou stranách.

VLASTNOSTI VÝROBKU

1. Tato základna NENÍ dětské zádržné zařízení. Pouze při použití v kombinaci s autosedačkou Key Fit (homologace číslo E24 04440001), „univerzálním" je dětským zádržným zařízením, které bylo schváleno podle evropské normy ECE R44/04 a je použitelné na většině sedadel vozidla, i když ne na všech, může být použita pro dopravu dětí ve vozidle.
2. Autosedačka je plně kompatibilní, pokud výrobce v příručce k vozidlu uvádí, že se pro dané vozidlo předpokládá použití dětských zádržných zařízení „univerzálního" typu pro danou věkovou kategorii.
3. Toto zádržné zařízení bylo klasifikováno jako „univerzální", protože vyhovuje přísnějším požadavkům pro homologaci oproti předcházejícím modelům, které takto označeny nejsou.
4. Je vhodné pro použití ve vozidlech, vybavených tříbodovými bezpečnostními pásy, pevnými nebo s automatickým navíjením, které byly schváleny dle dispozic normy UN/ECE č. 16 nebo jiné odpovídající normy.
5. V případě jakýchkoli pochybností se obraťte na výrobce zádržného zařízení nebo na příslušnou prodejnu.

UPOZORNĚNÍ! V případě použití ve vozidlech vybavených zadními bezpečnostními pásy s integrovanými airbagy (nafukovací pásy), interakce nafukovací části bezpečnostního pásu vozidla s tímto dětským zádržným systémem může mít za následek vážné zranění nebo smrt. Neinstalujte tento dětský zádržný systém za použití nafukovacího bezpečnostního pásu.

OBSAH:

1 UPOZORNĚNÍ
2 POPIS ČÁSTÍ
3 PŘIPEVNĚNÍ A UVOLNĚNÍ ZÁKLADNY
4 ČIŠTĚNÍ A ÚDRŽBA

UPOZORNĚNÍ: PŘED POUŽITÍM SI POZORNĚ PŘEČTĚTE TENTO NÁVOD, ABYSTE SE VYHNULI MOŽNÝM NEBEZPEČÍM A USCHOVEJTE JEJ PRO PŘÍPADNÉ DALŠÍ POUŽITÍ!

UPOZORNĚNÍ: PŘED POUŽITÍM ODSTRAŇTE A VYHOĎTE VŠECHNY IGELITOVÉ SÁČKY A ČÁSTI OBALU VÝROBKU NEBO JE ALESPOŇ USCHOVEJTE MIMO DOSAH DĚTÍ!

UPOZORNĚNÍ:

- Při montáži a připevňování výrobku se přesně řiďte tímto návodem. Nedovolte, aby kdokoliv používal výrobek, aniž by se dříve neobeznámil s tímto návodem!
- **UPOZORNĚNÍ!** Ze statistik nehod vyplývá, že zadní sedadlo je bezpečnější než přední: doporučujeme proto

připevnit základnu a autosedačku na zadní sedadla!

- **UPOZORNĚNÍ! VELMI NEBEZPEČNÉ!** Nikdy neupevňujte tuto autosedačku na předním sedadle, pokud je vybaveno čelním airbagem. Základnu a autosedačku je možné připevnit na přední sedadlo, pouze pokud je airbag vypnutý: ověřte si možnost zda lze airbag vypnout, přímo u výrobce nebo v příručce k vozidlu. Pokud umístíte autosedačku na přední sedadlo, doporučujeme posunout sedadlo co nejvíce dozadu, samozřejmě dle možnosti pokud jsou vzadu spolucestující!
- Doporučujeme, aby všichni spolucestující byli obeznámeni se způsobem odepnutí dítěte v případě nutnosti!
- Při upevnění základny a autosedačky do vozidla věnujte zvláštní pozornost tomu, aby nepřekážela posuvnému sedadlu nebo dveřím auta!
- Vždy se ujistěte, zda je bezpečnostní pás vozidla a autosedačky dobře napnutý, zda není překroucený nebo se nenachází v nesprávné poloze. Čím více jsou pásy napnuté, tím je autosedačka bezpečnější!
- Nepokládejte žádné předměty, ani lehké, na základnu KeyFit!
- Žádná autosedačka nezaručí úplnou bezpečnost dítěte v případě nehody, ale její použití sníží riziko zranění nebo smrti dítěte!
- Riziko vážného zranění dítěte se zvyšuje, a to nejen v případě nehody, ale i v jiných situacích (např. prudké zabrzdění, atd.) pokud nejsou přesně dodržovány pokyny uvedené v tomto návodu k použití: vždy zkontrolujte, zda je základna a autosedačka správně upevněna k sedadlu!
- Pokud je základna nebo autosedačka poškozená, deformovaná nebo velmi opotřebovaná, musí být vyměněna, protože už nemusí splňovat původní požadavky na bezpečnost!
- Pravidelně kontrolujte stupeň opotřebení výrobku a možné praskliny. Pokud je výrobek poškozený, přestaňte jej používat a uložte jej mimo dosah dětí!
- Na výrobku nesmí být provedena žádná úprava nebo změna bez předchozího souhlasu výrobce!
- Nepoužívejte doplňky, náhradní díly nebo části, které nejsou dodávány výrobcem!
- Nikdy z žádného důvodu nenechávejte dítě v autosedačce bez dozoru!
- Nikdy nenechávejte autosedačku na sedadle vozidla neupevněnou, mohla by při nárazu zranit spolucestující!
- Nepoužívejte žádný předmět, pokud není označen výrobcem jako doplněk, ať už mezi základnou a sedadlem vozidla, mezi sedadlem vozidla a autosedačkou nebo mezi autosedačkou a dítětem: v případě nehody by autosedačka nemusela být plně funkční!
- I při malé dopravní nehodě může dojít k poškození základny a autosedačky, neznatelnému pouhým okem: proto je nutné ji vyměnit!
- NEPOUŽÍVEJTE výrobek po dobu delší než 5 let. Po této době může změna materiálu (např. z důvodu vystavení slunečnímu záření) omezit nebo znehodnotit funkčnost výrobku.
- Nepoužívejte autosedačky zakoupené jako použité, mohlo dojít k vážnému poškození struktury autosedačky, i když není znatelné pouhým okem, ale které mohlo snížit bezpečnost výrobku!
- Zkontrolujte, zda nevezete ve vozidle volně ležící nebo špatně připevněné předměty a zavazadla, a to zvláště na zadní odkládací desce. V případě nehody nebo prudkého zabrzdění by mohly zranit osoby ve vozidle!
- Ujistěte se, zda mají všichni spolujezdci

zapnut bezpečnostní pás a to jak pro jejich vlastní bezpečnost, tak i proto, že by v případě nehody nebo prudkého zabrzdění mohli zranit dítě!

- Během dlouhých cest dělejte často zastávky. Dítě se velmi snadno unaví. Z žádného důvodu nevyndavejte dítě za jízdy z autosedačky. Pokud dítě vyžaduje pozornost, je nutné najít vhodné místo a zastavit!
- Pokud auto stálo na slunci, pozorně autosedačku zkontrolujte, než do ní dítě usadíte; některé části by mohly být rozpálené: nechejte je nejdříve dostatečně vychladnout, než dítě usadíte do autosedačky!
- Výrobce, společnost Artsana nenese žádnou odpovědnost za nesprávné používání výrobku!

UPOZORNĚNÍ: PRO SPRÁVNÉ POUŽITÍ AUTOSEDAČKY SI POZORNĚ PROČTĚTE NÁVOD K POUŽITÍ DODÁVANÝ SPOLU S VÝROBKEM KEYFIT (Kód 79064).

POPIS ČÁSTÍ

A Indikátor správného sklonu
B Vodící přezka břišního popruhu
C Přihrádka na uložení návodu k použití
D Regulační noha sklonu
E Tyč proti převrhnutí
F Tlačítka pro úpravu sklonu

PŘIPEVNĚNÍ A UVOLNĚNÍ ZÁKLADNY

UPOZORNĚNÍ: PŘIPEVNĚTE TYČ PROTI PŘEVRHNUTÍ K ZÁKLADNĚ KEYFIT TAK, ŽE JI ZASUNETE DO PŘÍSLUŠNÝCH OTVORŮ (OBR. 1). NĚKOLIKRÁT ZA TYČ ZATÁHNĚTE, ABYSTE SE UJISTILI O SPRÁVNÉM UPEVNĚNÍ!

Připevnění

1. Položte základnu na zvolené na sedadlo tak, aby doléhala na opěradlo sedadla vozidla (Obr. 2).
2. Stiskněte současně obě tlačítka (F) a upravte sklon základny. Regulační noha (D) umožní zajistit optimální sklon (Obr. 3). Abyste se ujistili o správném sklonu, použijte indikátor (A) a zkontrolujte, zda se bublinka nachází ve střední poloze.
3. Táhněte za bezpečnostní pás vozidla a zapněte jej do příslušné přezky; vodorovnou část protáhněte oběma vodícími přezkami označenými modrou barvou (Obr. 4).
4. Nasaďte autosedačku (otočenou proti směru jízdy) na základnu a tlačte ji směrem dolů, dokud se nezahákne (uslyšíte zacvaknutí pojistky) (Obr. 5).
5. Ověřte si, zda je autosedačka správně uchycena na základně a pokuste se ji zvednout jak vepředu tak i vzdadu (Obr. 6).
6. Uchopte ramenní popruh bezpečnostního pásu vozidla a provlékněte jej vodící přezkou na zadní straně opěrky autosedačky označenou modrou barvou (Obr. 7).
7. Co možná nejvíce napněte pás kolem autosedačky aniž by kdekoli volně visel a ověřte si, zda není nikde přetočený. (Obr. 8).

UPOZORNĚNÍ: NIKDY NEPROTAHUJTE BEZPEČNOSTNÍ PÁS VOZIDLA MIMO MÍSTA UVEDENÁ NA OBRÁZKU!

Pokud chcete autosedačku uvolnit od základny:

Vyvlékněte ramenní pás z vodící přezky na opěradle, že zatáhnete za příslušnou rukojeť a současně autosedačku za tuto rukojeť zvednete.

UPOZORNĚNÍ! Po připevnění VŽDY

zkontrolujte, zda je bezpečnostní pás vozidla správně napnutý a zda jeho spona nevytlačuje pás z příslušných vodících přezek na základně nebo jim nepřekáží!

Uvolnění základny

Rozepněte bezpečnostní pás a vytáhněte břišní popruh z příslušné modré vodící přezky. Nyní je možno uvolnit základnu ze sedadla.

ČIŠTĚNÍ A ÚDRŽBA

Čištění kovových a umělohmotných částí

Části z umělé hmoty nebo z lakovaného kovu čistěte pouze navlhčeným hadříkem. Nikdy nepoužívejte na čištění těchto částí tekuté písky ani ředidla.

Kontrola celistvosti všech částí

Doporučujeme pravidelně kontrolovat stav a stupeň opotřebení všech částí z umělé hmoty, které nesmí být ani viditelně poškozené ani vybledlé.

UPOZORNĚNÍ! Pokud je autosedačka deformovaná nebo velmi opotřebovaná, musí být vyměněna: nemusela by už splňovat původní požadavky na bezpečnost!

Uložení výrobku

Pokud není autosedačka používána ve vozidle, doporučujeme ji uschovat na suchém místě mimo dosah tepelných zdrojů a uložit ji tak, aby byla chráněna před prachem, vlhkostí a přímým slunečním světlem.

Způsob likvidace výrobku

Když výrobek přesáhne určenou dobu životnosti, přestaňte jej používat a vyhoďte jej do odpadu. Za účelem ochrany životního prostředí, rozdělte části výrobku do tříděného odpadu v souladu s platnými národními předpisy.

SV CHICCO BASE KEYFIT EU GR. 0+ (0-13KG)

INSTRUKTIONER FÖR ANVÄNDNING

VIKTIGT: LÄS OMEDELBART

- Basen Keyfit får endast användas tillsammans med bilbarnstolen Keyfit som är typgodkänd för barn i åldern 0+ (0-13 kg).
  Bilbarnstolen KeyFit som passar till basen KEYFIT känns igen tack vare etiketten som sitter på båda sidor.

PRODUKTENS EGENSKAPER

1. Denna bas är INTE en fasthållningsanordning för barn. Endast då den används tillsammans barnstolen KeyFit (typgodkänd med nummer E24 04440001), som är en "Universal" fasthållningsanordningen för barn, typgodkänd i enlighet med förordningen från ECE R44/04 och kompatibel med flertalet, men inte alla, bilbarnstolar, kan den användas för att transportera barn i bil.
2. Den perfekta kompatibiliteten uppnås enklast i de fall då bilens tillverkare uppger i bilens instruktionshandbok att man bör installera fasthållningsanordningar av typen "Universal" för den aktuella åldersgruppen.
3. Denna fasthållningsanordning har klassificerats som "Universal" i enlighet med de strängaste typgodkänningskraven, till skillnad från de föregående modellerna som inte har detta meddelande.
4. Den lämpar sig för användning i bilar som är utrustade med fasta eller upprullbara trepunktsbälten, typgodkänd på basis av förordningen från UN/ECE Nr. 16 eller andra, likvärdiga, normer.
5. Vid tvivel kontakta tillverkaren av fasthållningsanordningen eller återförsäljaren.

OBS! Vid användning i bilar som har bakre säkerhetsbälten med inbyggda krockkuddar (uppblåsbara säkerhetsbälten) kan kombinationen av bilbältets uppblåsbara del och detta fasthållningssystem för barn orsaka allvarlig eller livshotande skada. Detta fasthållningssystem för barn får inte installeras med hjälp av ett uppblåsbart säkerhetsbälte.

INNEHÅLLSFÖRTECKNING:

1 SÄKERHETSFÖRESKRIFTER
2 BESKRIVNING AV DELAR
3 INSTALLATION OCH URTAGNING AV BASEN
4 RENGÖRING OCH SKÖTSEL

VIKTIGT: LÄS NOGA IGENOM DESSA INSTRUKTIONER INNAN ANVÄNDNING FÖR ATT UNDVIKA RISKER VID ANVÄNDANDET OCH SPARA DEM FÖR FRAMTIDA BRUK.

VIKTIGT: INNAN ANVÄNDNING SKA MAN TA BORT OCH AVYTTRA EVENTUELLA PLASTPÅSAR OCH ALLA DE DELAR SOM HÖR TILL PRODUKTENS FÖRPACKNING ELLER SE TILL ATT DE HÅLLS UTOM RÄCKHÅLL FÖR BARN.

SÄKERHETSFÖRESKRIFTER:

- För att utföra monteringen och installationen följa noga instruktionerna. Se till att ingen använder produkten utan att först ha läst instruktionerna.
- **VARNING!** Enligt olycksstatistiken är bilens baksäte vanligtvis säkrare än dess framsäte: vi rekommenderar

därför att installera basen och bilbarnstolen i baksätet.

- **VARNING! ALLVARIG RISK!** Använd aldrig denna anordning på ett framsäte som är utrustat med krockkudde. Det är endast möjligt att installera basen och bilbarnstolen i framsätet om krockkudden har kopplats ur: kontrollera med bilens tillverkare eller i bilens instruktionshandbok om det är möjligt att koppla ur krockkudden. Vi rekommenderar hur som helst att man drar tillbaka sätet så långt det går, i den mån det är möjligt i förhållande till eventuella passagerare i baksätet.
- Vi rekommenderar att alla passagerare i bilen informeras om hur barnet ska kopplas ur från stolen vid en eventuell nödsituation.
- Var uppmärksam på hur basen och bilbarnstolen ska installeras i bilen för att kunna undvika att ett rörligt säte eller en dörr kan utgöra ett hinder för dem.
- Kontrollera alltid att både sätets och bilbarnstolens bälten är ordentligt sträckta, att de inte är vridna eller befinner sig i fel läge. Ju mer sträckta bälten ju större skydd i bilbarnstolen.
- Placera inga tunga (eller lätta) föremål på basen KeyFit
- Ingen bilbarnstol kan garantera barnets totala säkerhet vid en olycka, men användandet av denna produkt minskar risken för allvarliga skador eller skador med dödlig utgång.
- Risken för att barnet skadas allvarligt, inte bara vid olyckor, men även vid andra omständigheter (t.ex. vig kraftiga inbromsningar, etc.) ökar om anvisningarna i denna manual inte följs ytterst noga: kontrollera alltid att basen och bilbarnstolen är ordentligt fastsatta i sätet.
- Om basen och bilbarnstolen har skadats, deformerats eller om de uppvisar ett märkbart slitage skall de bytas ut, eftersom de kan ha förlorat sina ursprungliga säkerhetsegenskaper.
- Kontrollera med jämna mellanrum produktens slitage och den eventuella förekomsten av trasiga delar. Om den skulle ha skadats använd den inte längre och håll den utom räckhåll för barnen.
- Utför inga ändringar eller tillägg på produkten utan att tillverkaren har godkänt detta.
- Installera inte tillbehör, reservdelar eller komponenter som inte kommer från tillverkaren.
- Lämna aldrig barnet utan tillsyn i bilbarnstolen (oavsett orsak).
- Lämna aldrig bilbarnstolen utan att fästa den på bilens säte, den kan stöta emot och skada andra passagerare.
- Placera aldrig något, som inte är ett för produkten godkänt tillbehör, mellan basen och sätet, mellan sätet och bilbarnstolen eller mellan bilbarnstolen och barnet: om brand skulle uppstå kan det hända att basen och bilbarnstolen inte fungerar korrekt.
- Efter en, även enklare, olycka kan basen och bilbarnstolen ha utsatts för skador som inte alltid kan ses med blotta ögat och måste därför bytas ut.
- An+K5vänd INTE produkten en längre period än 5 år. Efter denna period kan materialförändringar (till exempel på grund av exponering av solljus) minska eller äventyra produktens effektivitet.
- Använd inte begagnade produkter eftersom dessa kan utsatts för strukturella skador som inte kanske kan ses med blotta ögat men som kan äventyra produktens säkerhet.
- Kontrollera att föremål eller bagage inte transporteras, framför allt inte på panelen i bakrutan, som inte har satts

fast eller har placerats på ett säkert sätt eftersom de skulle kunna skada passagerarna om brand uppstår eller vid en kraftig inbromsning.

- Kontrollera att bilens alla passagerare har på sig säkerhetsbältet både för egen säkerhet men också för att inte skada barnet vid en eventuell olycka eller kraftig inbromsning.
- Ta ofta en paus under långa resor. Barn blir fort trötta. Ta aldrig ur barnet ur bilbarnstolen då bilen befinner sig i rörelse. Om barnet har behov av uppmärksamhet ska man stanna på en lämplig plats.
- Om bilen har stått en längre stund i stolen bör man, innan man sätter barnet i bilbarnstolen, först kontrollera att dess delar inte har överhettats. Skulle så vara fallet ska man först låta dem svalna innan barnet sätts i stolen för att undvika brännskador.
- Företaget Artsana avsäger sig allt ansvar för en felaktig användning av produkten.

VIKTIGT: FÖR EN KORREKT ANVÄNDNING AV BILBARNSTOLEN LÄS NOGA IGENOM INSTRUKTIONERNA SOM MEDFÖLJER PRODUKTEN KEYFIT (Kod 79064).

BESKRIVNING AV DELAR

A Indikator för rätt lutning
B Ledare för dragning av bältet som ska sitta över magen
C Utrymme för instruktionerna
D Fot för reglering av lutning
E Tippskyddsstång
F Knappar för reglering av lutning

INSTALLATION OCH URTAGNING AV BASEN

VIKTIGT: HAKA FAST TIPPSKYDDSTÅNGEN I BASEN KEYFIT GENOM ATT FÖRA IN DEN I DE AVSEDDA HÅLEN (FIG. 1). KONTROLLERA ATT DE HAR HAKATS FAST PÅ RÄTT SÄTT GENOM ATT DRA UPPREPADE GÅNGER I STÅNGEN.

Installation

1. Placera bilbarnstolen på det säte där den ska installeras och rikta den på ett sådant sätt att den befinner sig i kontakt med bilsätets ryggsäte (Fig. 2).
2. Reglera lutningen på basen genom att samtidigt trycka på de två knapparna (F). Med hjälp av regleringsfoten (D) är det möjligt att uppnå en optimal lutning (Fig. 3). För att kontrollera lutningen ska man använda indikatorn (A) och försäkra sig om att vattenpasset befinner sig i det mittersta läget.
3. Fatta tag i bilens bälte, dra ut det och sätt fast dess fäste i spännet och låt dess horisontala del löpa genom de två ledarna som har märkts ut med blå färg (Fig. 4).
4. Sätt i bilbarnstolen i basen (med baksidan vänd mot färdriktningen – d.v.s. bak och fram) och skjut den nedåt tills ett klickande ljud hörs till bekräftelse på att den har hakats fast (Fig. 5).
5. Kontrollera att bilbarnstolen är ordentligt fasthakad i basen genom att försöka lyfta upp den både i den främre delen och den bakre (Fig. 6).
6. Fatta tag i bilens diagonala bältesdel och låt den löpa genom ledaren som sitter på baksidan av bilbarnstolens ryggstöd och som har märkts ut med blå färg (Fig. 7).
7. Spänn bältet så mycket som möjligt runt bilbarnstolen, utan att lämna lösa eller vridna delar av bältet (Fig. 8).

VIKTIGT: DRA ALDRIG BILBÄLTET I ANDRA LÄGEN KRING STOLEN ÄN

DE SOM VISAS PÅ BILDEN

För att ta ur bilbarnstolen från basen:

dra ur den diagonala bältesremmen från ledaren som sitter på baksidan av bilbarnstolens ryggstöd, frilägg bilbarnstolen genom att dra i det avsedda handtaget och lyft samtidigt bilbarnstolen genom att greppa den i den avsedda hållaren.

VIKTIGT! Efter installation ska man ALLTID kontrollera att bilens bälte är ordentligt spänt samt att dess spänne inte forcerar remmen så att den åker ur ledarna som på sitter på basen eller att den blockerar själva ledarna.

Urtagning av basen

Haka loss säkerhetsbältet och dra ur den nedre remmen ur den blå ledaren. Nu är det möjligt att ta bort basen från sätet.

RENGÖRING OCH SKÖTSEL

Rengöring av plast- och metalldelarna

För rengöring av delarna i plast och lackad metall ska man endast använda en fuktad trasa. Använd aldrig lösningsmedel eller rengöringsmedel med slipeffekt.

Kontroll av att delarna är hela

Vi rekommenderar att man med jämna mellanrum kontrollerar slitaget på plastdelarna samt att de är hela, de får inte uppvisa uppenbara tecken på skador eller att färgen har försvunnit.

VIKTIGT! Om produkten har deformerats eller om den uppvisar ett märkbart slitage skall den bytas ut eftersom den kan ha förlorat sina ursprungliga säkerhetsegenskaper.

Förvaring av produkten

Då den inte är installerad i bilen rekommenderar vi att den förvaras på en torr plats på avstånd från värmekällor, skyddad från damm, fukt och direkt solljus.

Avyttring av produkten

Då den inte längre ska användas ska den avyttras. Av hänsyn till miljön ska den källsorteras i enlighet med gällande miljölagar i det land där den har använts.

PL CHICCO BASE KEYFIT EU GR. 0+ (0-13KG)

INSTRUKCJE UŻYTKOWANIA

BARDZO WAŻNE: PROSZĘ NATYCHMIAST PRZECZYTAĆ

- Baza Keyfit może być używana wyłącznie z fotelikiem samochodowym Keyfit, homologowanym dla Grupy 0+ (0-13 kg). **Fotelik samochodowy KeyFit kompatybilny z Bazą KEYFIT jest oznaczony specjalną etykietką umieszczoną po obu jego stronach.**

CHARAKTERYSTYKA PRODUKTU

1. Niniejsza baza NIE jest urządzeniem podtrzymującym dla dzieci. Tylko, gdy baza jest używana wraz z fotelikiem Keyfit (numer homologacji E24 04440001), „Uniwersalnym" urządzeniem podtrzymującym dla dzieci, homologowanym zgodnie z Regulaminem ECE R44/04 i kompatybilnym z prawie wszystkimi siedzeniami samochodowymi może być stosowana do przewożenia dzieci w samochodzie.
2. Dokładna kompatybilność może być łatwiej zachowana, jeżeli producent pojazdu oświadcza w instrukcjach pojazdu, że instalacja „uniwersalnych" urządzeń podtrzymujących dla dzieci należących do danej grupy wiekowej, została przewidziana.
3. Niniejszy urządzenie podtrzymujące zostało zarejestrowane w klasie produktów „Uniwersalnych" według wymogów bardziej rygorystycznych niż te, które stosowano do wcześniejszych konstrukcji, które nie dysponują tym ostrzeżeniem.
4. Baza pasuje do pojazdów wyposażonych w 3 punktowy pas bezpieczeństwa, statyczny lub z automatycznym napinaczem, homologowany na podstawie Rozporządzenia UN/ECE Nr16 lub innych, ekwiwalentnych przepisów.
5. W przypadku wątpliwości zalecamy skontaktować się z producentem urządzenia podtrzymującego lub zasięgnąć informacji w punkcie sprzedaży.

OSTRZEŻENIE! W przypadku zastosowania w pojazdach wyposażonych w tylne pasy bezpieczeństwa ze zintegrowaną poduszką powietrzną (nadmuchiwane pasy bezpieczeństwa), interakcja pomiędzy pompowaną częścią pasa w pojeździe z tym systemem podtrzymującym dla dzieci, może spowodować poważne obrażenia lub śmierć. Nie instalować tego systemu podtrzymującego dla dzieci przy użyciu nadmuchiwanego pasa bezpieczeństwa.

SPIS TREŚCI:

1 OSTRZEŻENIA
2 OPIS KOMPONENTÓW
3 INSTALACJA I DEMONTAŻ PRZY UŻYCIU SYSTEMU ISOFIX
4 INSTALACJA I DEMONTAŻ PRZY UŻYCIU 3 PUNKTOWEGO PASA BEZPIECZEŃSTWA SAMOCHODU
5 CZYSZCZENIE I KONSERWACJA

OSTRZEŻENIE: PRZED UŻYTKOWANIEM NALEŻY PRZECZYTAĆ UWAŻNIE NINIEJSZE INSTRUKCJE CELEM UNIKNIĘCIA NIEBEZPIECZEŃSTWA W TRAKCIE UŻYTKOWANIA. ZACHOWAĆ INSTRUKCJE JAKO ŹRÓDŁO INFORMACJI W PRZYSZŁOŚCI.

OSTRZEŻENIE: PRZED UŻYCIEM USUNĄĆ I WYELIMINOWAĆ EWENTUALNE TOREBKI PLASTIKOWE I INNE ELEMENTY WCHODZĄCE W SKŁAD OPAKOWANIA PRODUKTU I W KAŻDYM PRZYPADKU TRZYMAĆ JE POZA ZASIĘGIEM DZIECKA.

OSTRZEŻENIA

- Podczas montażu i instalacji produktu zastosować się skrupulatnie do podanych instrukcji. Unikać, aby ktokolwiek używał produkt bez wcześniejszego przeczytania instrukcji.
- **OSTRZEŻENIE!** Zgodnie ze statystykami o wypadkach, z reguły tylne siedzenia pojazdu są bezpieczniejsze niż przednie, w związku z tym zaleca się zainstalowanie Bazy i Fotelika na tylnych siedzeniach samochodu.
- **OSTRZEŻENIE! POWAŻNE NIEBEZPIECZEŃSTWO!** Nie używać nigdy niniejszego przyrządu zabezpieczająco – podtrzymującego na przednim siedzeniu wyposażonym w poduszkę powietrzną. Instalacja Bazy i Fotelika na przednim siedzeniu jest możliwa jedynie w przypadku, gdy przednia poduszka powietrzna została dezaktywowana: należy poinformować się w punkcie sprzedaży pojazdów lub skonsultować podręcznik użytkownika, co do sposobu dezaktywacji poduszki powietrznej. W każdym przypadku zaleca się cofnięcie przedniego siedzenia maksymalnie do tyłu, jeżeli na tylnym siedzeniu nie znajdują się inni pasażerowie.
- Zaleca się również, aby wszyscy pasażerowie znajdujący się w samochodzie znali sposób, w jaki należy wyjąć dziecko z fotelika w przypadku nagłej potrzeby.
- Podczas instalacji Bazy i Fotelika w samochodzie należy zwrócić uwagę na uniknięcie, by ruchomy fotel lub drzwi samochodu interferowały z Bazą.
- Upewnić się zawsze, aby pasy pojazdu i Fotelika były poprawnie napięte, sprawdzić, czy nie są poplątane lub w nieprawidłowej pozycji. Im bardziej napięte są pasy, tym skuteczniejsza jest ochrona zapewniona dziecku przez Fotelik.
- Nie kłaść na Bazie KeyFit cięższych przedmiotów.
- W razie wypadku żaden Fotelik nie może zagwarantować dziecku całkowitego bezpieczeństwa, ale użycie tego produktu zmniejsza ryzyko poważnych obrażeń oraz śmierci.
- Ryzyko odniesienia przez dziecko ciężkich obrażeń, nie tylko w razie wypadku, lecz także w innych okolicznościach (np w przypadku gwałtownego hamowania, itp.) wzrasta, jeżeli zalecenia znajdujące się w niniejszych instrukcjach nie są skrupulatnie przestrzegane: należy sprawdzać zawsze, czy Baza i Fotelik są poprawnie zaczepione do siedzenia samochodowego.
- W przypadku uszkodzenia, deformacji lub znacznego zużycia Baza i Fotelik muszą być wymienione na nowe, ponieważ nie gwarantują oryginalnego poziomu bezpieczeństwa.
- Kontrolować regularnie stan zużycia produktu i obecność ewentualnych uszkodzeń. W razie stwierdzenia uszkodzeń nie należy używać produktu, należy umieścić go w miejscu niedostępnym dla dzieci.
- Nie należy dokonywać żadnych przeróbek ani instalować dodatkowych akcesoriów bez uprzedniej zgody producenta.
- Nie instalować akcesoriów czy części zamiennych, które nie zostały dostarczone przez producenta.
- Nigdy i z żadnego powodu nie pozostawiać dziecka bez opieki, gdy znajduje się w foteliku.
- Nie pozostawiać nigdy Fotelika na siedzeniu samochodowym bez uprzedniego zaczepienia, mógłby on uderzyć lub zranić pasażerów.
- Nie wkładać żadnych przedmiotów, za wyjątkiem akcesoriów zatwierdzonych dla produktu, pomiędzy Bazę i siedzenie, pomiędzy siedzenie samochodowe i Fotelik, ani też pomiędzy Fotelik i dziecko: w przypadku wypadku mogłoby to doprowadzić do anomalii funkcjonowania Bazy i Fotelika.
- W przypadku nawet lekkiego wypadku

Baza i Fotelik mogą ulec uszkodzeniom, które nie zawsze są widoczne: dlatego też jest konieczna ich wymiana.

- NIE używać produktu przez okres powyżej 5 lat. Po tym okresie, zmiany materiałów (na przykład z powodu wystawiania na promienie słoneczne) mogą zmniejszyć lub pogorszyć skuteczność produktu.
- Nie używać urządzeń używanych: mogły one ulec w przeszłości uszkodzeniom, które nie są widoczne, lecz uniemożliwiają zapewnienie pełnego bezpieczeństwa produktu.
- Upewnić się, czy nie są przewożone, zwłaszcza na tylnej półce samochodu, nieprawidłowo umocowane lub źle umieszczone przedmioty lub bagaże, ponieważ w razie kolizji lub gwałtownego hamowania mogłyby zranić pasażerów.
- Upewnić się, czy wszyscy pasażerowie pojazdu używają swego pasa bezpieczeństwa, nie tylko dla ich bezpieczeństwa, ale też, dlatego, że w trakcie podróży, w razie wypadku lub nagłego hamowania, mogliby zranić dziecko.
- W czasie długich podróży należy często urządzać postoje. Dziecko siedzące w foteliku bardzo łatwo się męczy. Z żadnego powodu nie wyjmować dziecka z Fotelika w trakcie jazdy. Jeżeli dziecko wymaga Waszej uwagi, należy znaleźć odpowiednie miejsce i zatrzymać pojazd.
- Jeżeli pojazd był pozostawiony na słońcu, przed włożeniem dziecka do Fotelika, sprawdzić, czy jego części nie są rozgrzane: w takim przypadku, aby uniknąć poparzeń, zaczekać na ochłodzenie fotelika przed włożeniem dziecka.
- Spółka Artsana uchyla się od jakiejkolwiek odpowiedzialności w razie nieprawidłowego użycia produktu.

OSTRZEŻENIE: W CELU POPRAWNEGO UŻYTKOWANIA FOTELIKA PRZECZYTAĆ UWAŻNIE INSTRUKCJE OBSŁUGI DOSTARCZONE WRAZ Z PRODUKTEM KEYFIT (KOD 79064).

OPIS KOMPONENTÓW

A Wskaźnik poprawnego nachylenia
B Prowadnica dla przeprowadzenia brzusznego odcinka pasa
C Wnęka na instrukcje użytkowania
D Nóżka do regulacji nachylenia
E Barierka przeciwwywrotna
F Przyciski regulacji nachylenia

INSTALACJA I DEMONTAŻ BAZY

OSTRZEŻENIE: ZACZEPIĆ BARIERKĘ PRZECIWYWROTNĄ DO BAZY KEYFIT, WKŁADAJĄC JĄ DO ODPOWIEDNICH OTWORÓW (RYS. 1). POCIĄGNĄĆ KILKA RAZY BARIERKĘ, BY UPEWNIĆ SIĘ, CZY ZOSTAŁA DOBRZE ZAMOCOWANA.

Instalacja

1. Umieścić bazę na siedzeniu wybranym dla instalacji w tali sposób, aby stykał się z oparciem siedzenia samochodu (Rys. 2).
2. Dla regulacji nachylenia, nacisnąć jednocześnie dwa przyciski (F). Nóżka regulacyjna (D) umożliwia ustawienie optymalnego nachylenia (Rys. 3). Posłużyć się wskaźnikiem (A) do sprawdzenia prawidłowej pozycji, upewniając się, czy pęcherzyk znajduje się w centralnym położeniu.
3. Pociągnąć samochodowy pas bezpieczeństwa i zaczepić go w pobliżu klamry, przeprowadzając poziomy odcinek przez dwie specjalne prowadnice, oznaczone granatowym kolorem (Rys. 4).
4. Włożyć fotelik do podstawy (zwrócony w kierunku przeciwnym do kierunku jazdy) i popchnąć go w dół, aż do chwili zaczepienia (charakterystyczny dźwięk „clack" potwierdzi zamocowanie) (Rys. 5).
5. Należy sprawdzić, czy fotelik został poprawnie zaczepiony - spróbować unieść

go w górę, ciągnąc zarówno za przednią, jak i tylną jego część (Rys. 6).

6. Chwycić ukośny pas bezpieczeństwa samochodu i przeprowadzić go przez prowadnicę oznaczoną granatowym kolorem, która znajduje się z tyłu oparcia fotelika (Rys. 7).
7. Naciągnąć maksymalnie pas naokoło fotelika, pas nie może być luźny. Upewnić się także, czy pas nie jest zaplątany (Rys. 8).

OSTRZEŻENIE: NIE PRZEPROWADZAĆ NIGDY PASA BEZPIECZEŃSTWA SAMOCHODU W INNYCH MIEJSCACH NIŻ TE POKAZANE NA RYSUNKU

Aby wyjąć fotelik z podstawy należy: wysunąć ukośny pas z prowadnicy na oparciu fotelika, obrócić uchwyt w położenie pionowe (A), odczepić fotelik, pociągając za odpowiednią rączkę oraz podnieść jednocześnie fotelik przy pomocy uchwytu.

OSTRZEŻENIE ! Po instalacji sprawdzić ZAWSZE, czy pas bezpieczeństwa samochodu jest poprawnie naprężony i czy jego klamra nie wypycha go ze specjalnych prowadnic na podstawie oraz czy z nimi nie interferuje.

Demontaż podstawy
Odczepić pas bezpieczeństwa i wyjąć jego odcinek brzuszny z granatowej prowadnicy. Teraz można zdjąć podstawę z siedzenia samochodu.

CZYSZCZENI E I KONSERWACJA

Czyszczenie plastikowych oraz metalowych elementów
Do czyszczenia elementów z plastiku lub z lakierowanego metalu, należy używać tylko wilgotnej szmatki. Nie używać nigdy agresywnych detergentów ani rozpuszczalników.

Kontrola stanu elementów składowych
Zaleca się kontrolować regularnie stan oraz stopień zużycia elementów plastikowych, które nie powinny być uszkodzone lub wypłowiałe.
OSTRZEŻENIE ! Jeśli fotelik jest zdeformowany lub silnie zużyty, powinien być wymieniony: możliwe, że utracił oryginalne cechy zapewniające jego bezpieczne użycie.

Konserwacja produktu
Kiedy fotelik nie jest zainstalowany w samochodzie, należy go przechowywać w suchym miejscu i z dala od źródeł ciepła oraz chronić przed kurzem, wilgocią i bezpośrednim działaniem promieni słonecznych.

Likwidacja produktu
Po zakończeniu okresu eksploatacji fotelika, nie powinien być on używany i należy go wyrzucić. Ze względu na ochronę środowiska, należy wysegregować różnego rodzaju odpady zgodnie z przepisami obowiązującymi w kraju użytkownika.

HU CHICCO BASE KEYFIT EU GR. 0+ (0-13 KG)

HASZNÁLATI UTASÍTÁS

NAGYON FONTOS: RÖGTÖN OLVASSA EL!

- A Base Keyfit ülésalapot kizárólag a Keyfit, autóba szerelhető, 0+ korcsoport (0-13 kg) szerint honosított gyermeküléssel kombinálva szabad használni.
  A KEYFIT ülésalappal kombinálható KeyFit gyermekülés a mindkét oldalán elhelyezett címkéről felismerhető.

A TERMÉK JELLEMZŐI

1. Ez az ülésalap NEM gyermekrögzítő készülék. Csak az ECE R44/04 előírás szerint honosított Key fit gyermeküléssel (honosítási száma E24 04440001) együttesen használva „Univerzális" gyermekbiztonsági készülék, amely a legtöbb, bár nem minden autóüléssel összeegyeztethető, és alkalmas a gyermekek gépkocsiban történő szállítására.
2. A tökéletes kompatibilitás könnyebben azonosítható, ha a gépjármű gyártója a gépkocsi gépkönyvében írásban kijelenti, hogy a járműbe beszerelhető a megfelelő korosztályú gyermek számára kialakított "Univerzális" gyermekrögzítő.
3. A gyermekrögzítő "Univerzális" besorolást kapott, a korábbi modellekhez képest - amelyekhez nincs ilyen figyelmeztetés csatolva - szigorúbb elbírálási szempontok alapján.
4. Csak a 16. sz. UN/ECE vagy ezzel egyenértékű előírás által engedélyezett 3 pontos, statikus vagy feltekercselős biztonsági övvel rendelkező járműben használható.
5. Kétség esetén vegye fel a kapcsolatot a gyermekrögzítő gyártójával vagy viszonteladójával.

FIGYELEM! Amennyiben olyan járművekben használja, ahol a hátsó biztonsági övekbe integrált légzsákok vannak (fefújódó övek), a jármű övének felfújódó része ezzel a gyermekbiztonsági rendszerrel kölcsönhatásba léphet, és súlyos sérülést vagy halált okozhat! Ne telepítse ezt a gyermekbiztonsági rendszert felfújódó biztonsági övet használva.

TARTALOMJEGYZÉK:

1. FIGYELMEZTETÉSEK
2. AZ ÖSSZETEVŐK LEÍRÁSA
3. AZ ÜLÉSALAP BE- ÉS KISZERELÉSE
5. TISZTÍTÁS ÉS KARBANTARTÁS

FIGYELEM! HASZNÁLAT ELŐTT FIGYELMESEN OLVASSA EL, ÉS A KÉSŐBBI TANULMÁNYOZÁS CÉLJÁRA GONDOSAN ŐRIZZE MEG EZT AZ ÚTMUTATÓT, HOGY A HASZNÁLATTAL ÖSSZEFÜGGŐ VESZÉLYEKET ELKERÜLJE.

FIGYELEM! HASZNÁLAT ELŐTT TÁVOLÍTSA EL ÉS SEMMISÍTSE MEG, DE MINDENKÉPPEN TARTSA GYERMEKEKTŐL ELZÁRTAN A TERMÉK CSOMAGOLÁSÁT KÉPEZŐ VALAMENNYI ELEMET ÉS MŰANYAG ZACSKÓT!

FIGYELMEZTETÉS

- A termék összeszerelésekor és beszerelésekor ügyeljen az útmutatások gondos betartására. A terméket az útmutatások elolvasása nélkül senki ne használja.
- **FIGYELEM!** A baleseti statisztikák szerint a gépjárművek hátsó ülései biztonságosabbak, mint az első ülések. Ezért javasoljuk, hogy az ülésalapot és a Gyermekülést a hátsó ülésekre szerelje be.
- **FIGYELEM! SÚLYOS VESZÉLY!** Soha ne használja ezt a terméket frontális légzsákkal ellátott elülső ülésen. Az ülésalapot és gyermekülést az elülső ülésre csak akkor szabad beszerelni, ha a frontális légzsák ki van iktatva. Ellenőrizze a gépkocsi gyártójánál, vagy a gépkocsi használati utasításában, hogy a légzsák kiiktatható-e. Minden esetben tanácsos az ülést – a hátsó ülésen helyet foglaló utasok kényelmével összeegyeztethető mértékben – a lehető legjobban hátra állítani.
- A gépkocsi minden utasát tájékoztatni kell arról, hogyan kell veszély esetén a kis-

gyermeket az ülésbõl gyorsan kiemelni.
- Gondosan ügyeljen az ülésalap és gyermekülés beszerelési módjára, nehogy a helytelenül kirögzített autóülés, illetve az autó ajtaja beleütközzön.
- Mindig győzõdjön meg arról, hogy a jármû és a gyermekülés biztonsági öve feszes, nincs összecsavarodva, és pozíciója helyes. Minél feszesebbek a biztonsági övek, annál nagyobb a gyermekülés által nyújtott védelem.
- Sem súlyos, sem könnyebb tárgyakat ne helyezzen a Base KeyFit ülésalapra.
- Egyetlen gyermekülés sem garantálja a baba teljes biztonságát baleset esetén, de a termek alkalmazása csökkenti a súlyos sérülés, illetve a halál bekövetkezésének lehetõségét.
- A használati utasításban szereplõ útmutatások be nem tartása nemcsak balesetkor, hanem más helyzetekben is (pl. hirtelen fékezésnél, stb.) növeli a gyermek súlyos sérülésének veszélyét: mindig ellenõrizze, hogy az ülésalap és a gyermekülés az autóülésre helyesen van-e rögzítve.
- Ha az ülésalap és gyermekülés bármilyen okból károsodott, deformálódott, vagy nagyon elkopott, akkor ki kell cserélni, mert a termek elvesztette eredeti biztonsági jellemzõit.
- Rendszeresen ellenõrizze a termék állapotát, hogy elhasználódott, esetleg törött-e. Ha sérülést talál, a terméket ne használja többet, és tartsa gyermekektõl elzárva.
- A gyártó beleegyezése nélkül ne módosítsa a terméket, illetve ne szereljen rá semmit.
- A nem a gyártótól származó tartozékokat, cserealkatrészeket vagy komponenseket tilos felszerelni.
- A babát soha, semmilyen okból ne hagyja felügyelet nélkül a kocsiban!
- A gyermekülést rögzítés nélkül soha ne hagyja az autó ülésen, mert az autóban ülõk testi épségét veszélyeztetheti.
- Sem az ülésalap és az autó ülése, sem az autóülés és a gyermekülés, sem a gyermekülés és a gyermek közé nem szabad semmiféle, a termékhez jóvá nem hagyott kiegészítõt vagy más tárgyat elhelyezni: baleset esetén az ülésalap és a gyermekülés nem töltené be a feladatát.
- Baleset során, még ha ez nem is súlyos, az ülésalapban és a gyermekülésben szabad szemmel nem mindig látható kár keletkezhet, ezért tanácsos kicserélni az ülést egy újra.
- NE használja a terméket 5 évnél hosszabb időn át. Ennyi idő után az anyag elváltozása (például a napfény hatására) lecsökkentheti vagy károsan befolyásolhatja a termék hatékonyságát.
- Ne használjon másodkézbõl való terméket: szabad szemmel nem észlelhetõ károk lehetnek a szerkezetében, ezért a termek biztonsága nem szavatolt.
- Ellenõrizze, hogy az autó belsejében, fõleg a hátsó kalaptartón ne legyenek rögzítetlen, vagy nem biztonságos módon berakott tárgyak vagy csomagok: balesetkor vagy hirtelen fékezésnél a bent ülõket megsérthetik.
- Ellenõrizze, hogy a kocsi biztonsági övét a saját es a baba biztonsága érdekében, mert balesetkor vagy hirtelen fékezéskor sérülést okozhatnak a gyermekben.
- Hosszú utazások során tartson gyakori pihenõt. A kisgyermekek könnyen kifáradnak. Menet közben semmi esetre se emelje ki a babát a gyermekülésbõl. Ha a baba ellátást igényel, keressen egy biztonságos helyet, és az autóval álljon félre.
- Ha a jármû hosszabb ideig állt a napon, mielõtt a gyermeket az ülésbe teszi, ellenõrizze, nem melegedtek-e túl az ülés alkatrészei: ha igen, várja meg, amíg kihûlnek, nehogy a gyermek égési sérülést szenvedjen.
- Az Artsana nem vállal felelõsséget a termék nem rendeltetésszerû használatából származó károkért.

FIGYELEM! A GYERMEK BIZTONSÁGI ÜLÉS HELYES HASZNÁLATA ÉRDEKÉBEN GONDOSAN OLVASSA EL A KEYFIT (Cod. 79064) TERMÉKKEL A VÁSÁRLÁSKOR ÁTADOTT HASZNÁLATI ÚTMUTATÓT.

A TARTOZÉKOK LEÍRÁSA

A A helyes dölésszög jelzõje
B A biztonsági öv hasi szakaszának vezetõje
C A használati utasítás tárolására szolgáló fülke
D Dölésszög-szabályozó láb
E Borulásgátló rúd
F Dölésszög-szabályozó gombok

AZ ÜLÉSALAP BESZERELÉSE ÉS KISZERELÉSE

FIGYELEM! A MEGFELELŐ FURATOKBA VEZETVE RÖGZÍTSE A BORULÁSGÁTLÓ RUDAT A KEYFIT ÜLÉSALAPHOZ (1. ÁBRA) GYŐZŐDJÖN MEG ARRÓL, HOGY A RÚD BEAKADT: TÖBBSZÖR IS HÚZZA MEG.

Beszerelés

1. Helyezze az alapot a kiválasztott autóülésre, úgy, hogy az érintkezzen az autóülés háttámlájával (2. ábra).
2. Állítsa be az alap dölésszögét úgy, hogy egy idõben lenyomja a két (F) gombot. A (D) szabályozó láb lehetõvé teszi az optimális dölésszög beállítását (3. ábra). A helyes dölésszög ellenõrzésére használja az (A) kijelzõt, ahol a buboréknak középen kell állnia.
3. Húzza meg a jármû biztonsági övét, és akassza be a rögzítõcsatba úgy, hogy a vízszintes szakaszt bújtassa át a két, kék színnel jelzett övvezetõbe (4. ábra)
4. Helyezze a gyermekülést az alapra (a menetiránnyal ellentétes irányba fordítva), és nyomja lefelé, amíg be nem akad (a beakadást kattanás jelzi) (5. ábra)
5. Ellenõrizze, hogy megfelelõ-e a gyermekülés beakadása az alapba, próbálja felemelni mind felülrõl, mind oldalról.
6. Fogja meg a gépkocsi biztonsági övének ferde szakaszát, és bújtassa át a gyermekülés háttámláján lévõ, kék színnel jelzett övvezetõn (7. ábra).
7. Feszítse meg a biztonsági övet a gyermekülés körül a lehetõ legjobban, ne hagyjon laza övrészt, és ellenõrizze, hogy az öv nem csavarodott-e meg.

FIGYELEM! A KOCSI BIZTONSÁGI ÖVÉT SOHA NE VEZESSE AZ ÁBRÁN LÁTHATÓ MÓDTÓL ELTÉRŐ MÓDON!

Az ülés kivétele az alapból:
húzza ki a háttámlán lévõ övvezetõbõl a biztonsági öv ferde szakaszát, akassza ki a gyermekülést úgy, hogy az erre szolgáló fogantyút meghúzza, és ezzel egy idõben a gyermekülést a fülnél fogva megemeli.

FIGYELEM! Beszerelés után MINIDIG ellenõrizze, hogy az autó biztonsági öve megfelelõen feszes-e, és hogy a csatja nem feszíti-e a csatot úgy hogy az kicsúszhasson az alapon lévõ övvezetõkbõl, valamint, hogy az övvezetõk maguk nem képeznek-e akadályt.

Az ülésalap leszerelése

Oldja ki a biztonsági övet, és szabadítsa ki a hasi részét a kék övvezetõbõl. Most már el lehet távolítani az alapot az üléstõl.

TISZTÍTÁS ÉS KARBANTARTÁS

A mûanyag- és fémrészek tisztítása

A mûanyagból vagy festett fémbõl készült alkatrészek tisztítását nedves ruhával végezze. Soha ne használjon karcoló hatású tisztítószereket, vagy oldószert.

Az alkatrészek épségének ellenõrzése

Rendszeresen ellenõrizze a mûanyag tartozékok épségét és kopási fokát: sérülések vagy elszíntelenedés nem lehet rajtuk.

FIGYELEM! Amennyiben a termék deformált vagy erõsen elhasználódott, ki kell cserélni: lehet, hogy már nem rendelkezik eredeti biztonsági jellemzõivel.

A termék tárolása

Használaton kívül tárolja a gyermekülést száraz, hõforrástól távoli, portól, nedvességtõl, közvetlen napsütéstõl védett helyen.

A termék hulladékként történõ elhelyezése

Amikor a termék elért élettartama végéhez, ne használja tovább, és hulladékként helyezze el. A környezet védelme érdekében a különféle hulladékfajtákat az országban érvényes hulladékkezelési elõírásoknak

megfelelõen válogassa szét.

TOVÁBBI INFORMÁCIÓK:
ARTSANA SPA
Servizio Clienti (Ügyfélszolgálat)
Via Saldarini Catelli, 1
22070 Grandate COMO-ITALIA
Tel. olasz zöld szám 800.188.898
www.chicco.com

HR CHICCO BASE KEYFIT EU GR. 0+ (0-13KG)

UPUTE ZA UPORABU
VRLO VAŽNO: ODMAH PROČITATI

- Postolje Keyfit treba isključivo upotrebiti u kombinaciji sa auto-sjedalicom Keyfit, koja je službeno namijenjena Skupini 0+ (0-13 kg).

Auto-sjedalica KexFit, koja je kompatibilna sa postoljem KEYFIT, prepoznaje se po naljepnici, koja se nalazi sa obadvije strane.

SVOJSTVA PROIZVODA

1. Ovo postolje NIJE naprava za pridržavanje djeteta. Jedino u kombinaciji sa sjedalicom Key Fit (službena usklađenost broj E24 04440001), "Univerzalna" naprava za pridržavanje djeteta, koja je usklađena prema Uredbi ECE R44/04 i kompatibilna sa najvećim brojem, ali ne sa svim, auto sjedalima, može se koristiti za prijevoz djece u automobilu.
2. Do savršene kompatibilnosti lakše se dolazi u slučajevima kada proizvođač automobila izjavi u priručniku za uporabu da vozilo predviđa instalaciju "Univerzalnih" sjedalica za držanje djece navedene dobi.
3. Ova naprava za držanje klasificirana je kao "Univerzalna" u skladu sa strožim kriterijima službene usklađenosti u odnosu na prethodne modele, koji ne sadrže ovu napomenu.
4. Naprava je prikladna za ugradnju u vozila, koja imaju sigurnosni pojas na 3 točke, a taj pojas može biti nepomične vrste ili sa napravom za namotavanje, službeno usklađen sa Pravilnikom UN/ECE br. 16 ili sa drugim istovrijednim standardom.
5. U slučaju dvojbe, obratite se proizvođaču ove naprave za pridržavanje djeteta ili prodavaču.

PAŽNJA! U slučaju uporabe u vozilima koja imaju stražnje sigurnosne pojaseve s integriranim zračnim jastucima (zračni pojasevi), međudjelovanje onog dijela pojasa u vozilu koji se napuhuje i ovog sustava pridržavanja djece može prouzročiti teške ozljede ili smrt. Ovaj sustav pridržavanja djece nemojte postavljati rabeći sigurnosni zračni pojas.

KAZALO:

1 NAPOMENE
2 OPIS DIJELOVA
UGRADNJA I SKIDANJE AUTO-SJEDALICE U/IZ VOZILO/A SA ISOFIX SKLOPOM
UGRADNJA I SKIDANJE AUTO-SJEDALICE U/IZ VOZILO/A SA SIGURNOSNIM POJASEM NA 3 UPORIŠNE TOČKE
5 ČIŠĆENJE I ODRŽAVANJE

PAŽNJA: PRIJE UPORABE PAŽLJIVO PROČITATI OVAJ PRIRUČNIK SA UPUTAMA KAKO BISTE IZBJEGLI OPASNOSTI TIJEKOM UPORABE, TE GA POHRANITE ZA BUDUĆE KONZULTACIJE.

PAŽNJA: PRIJE UPORABE SKINITE I UKLONITE MOGUĆE PLASTIČNE VREĆICE I SVE DIJELOVE KOJI ČINE AMBALAŽU PROIZVODA ILI IH DRŽITE PODALJE OD DOMETA DJETETA.

NAPOMENE

- Za montiranje i instaliranje sjedalice strogo se pridržavati uputa. Izbjegavati korištenje sjedalice od strane druge osobe, koja nije pročitala upute.
- **PAŽNJA!** Statistički podaci o prometnim nezgodama ukazuju na to da je stražnje sjedalo u vozilu sigurnije od prednjega: stoga se preporuča ugradnja postolja i auto-sjedalice na stražnjem sjedalu vozila.
- **PAŽNJA! OZBILJNA** OPASNOST! Ako je prednje sjedalo u vozilu opremljeno bočnim zračnim jastukom, ne preporuča se ugradnja auto-sjedalice

na to sjedalo. Postolje i auto-sjedalicu možete ugraditi na prednje sjedalo u vozilu samo ako je zračni jastuk deaktiviran: provjerite u tvornici vozila ili u priručniku sa uputama za vozilo da li je moguće deaktivirati zračni jastuk. Preporuča se u svakom slučaju povući što je moguće više unatrag sjedište ovisno o tome ima li drugih putnika na stražnjem sjedištu.

- U svakom slučaju preporuča se da svi putnici u automobilu budu informirani o načinu na koji se oslobađa dijete u slučaju opasnosti.
- Obratite pažnju kako se u vozilu ugrađuju postolje i auto-sjedalica kako ga pomično sjedalo ili vrata ne bi doticala.
- Uvjerite se uvijek je li pojas vozila i auto-sjedalice pravilno napeti, da nisu upetljani ili u nepravilnom položaju. Što su pojasevi napetiji, veća je zaštita koju nudi auto-sjedalica.
- Ne postavljajte teške predmete na postolje KeyFit.
- Niti jedna dječja sjedalica ne može jamčiti potpunu sigurnost djeteta u slučaju nezgode, ali uporaba ove sjedalice smanjuje rizik od teških ozljeda ili smrti.
- Rizik od teških ozljeda djeteta, ne samo u slučaju nezgoda, već i u drugim situacijama (primjerice: naglo kočenje, itd.) povećava se ako se preporuke iz ovog priručnika ne slijede savjesno: uvijek provjeriti da li su postolje i auto-sjedalica pravilno zakačeni za sjedalo u vozilu.
- Ako su postolje i auto-sjedalica oštećeni, izobličeni ili jako istrošeni, iste morate zamijeniti, moguće je da više nemaju svoja izvorna sigurnosna obilježja.
- Redovito provjeravajte stupanj istrošenosti proizvoda te na istom nema lomova. U slučaju oštećenja ne koristite proizvod i držite ga podalje od dometa djeteta.
- Ne vršiti nikakve izmjene ili dodatke na proizvodu bez odobrenja proizvođača.
- Ne instalirati dodatke, zamjenske dijelove i komponente koje ne isporuči proizvođač.
- Ne pustiti nikada dijete samo u sjedalici bez nadzora, ni u kojem slučaju.
- Nikada ne ostavljati nezakačenu sjedalicu na sjedištu automobila, mogla bi udariti ili ozlijediti putnike.
- Između postolja i sjedala vozila kao i između sjedala vozila i auto-sjedalice te između auto-sjedalice i djeteta nije dopušteno ulagati nikakve dodatne predmete, ukoliko oni nisu odobreni da se uporabe sa auto-sjedalicom: u slučaju prometne nezgode postolje i dječja sjedalica ne bi mogla obaviti svoju zadaću na ispravan način.
- Nakon čak i lakše prometne nezgode, postolje i auto-sjedalica bi mogli zadobiti oštećenja koja nisu vidljiva golim okom: stoga je neophodno zamijeniti je.
- NE upotrebljavajte proizvod dulje od 5 godina. Nakon tog vremena, promjene na materijalu (na primjer zbog izloženosti sunčevoj svjetlosti) mogu smanjiti ili ugroziti učinkovitost proizvoda.
- Ne smiju se koristiti rabljene dječje auto-sjedalice: moguće je da su pretrpile nevidljiva oštećenja sklopa, koja ugrožavaju njihovu sigurnost.
- Provjeriti da se posebice na stražnjoj polici unutar vozila, ne prenose predmeti ili prtljaga, koja nije privezana ili postavljena na siguran način: u slučaju prometne nezgode ili naglog kočenja, ti predmeti ili prtljaga bi mogli ozlijediti putnike
- Provjerite da svi putnici u vozilu koriste vlastiti sigurnosni pojas, kako zbog vlastite sigurnosti tako da i u tijeku vožnje, u slučaju nezgode ili naglog kočenja, ne bi ozlijedili dijete.
- U slučaju dulje vožnje potrebno je često zaustavljati se. Dijete se vrlo lako umori. Ni u kojem slučaju ne smije se vaditi dijete sa sjedalice dok je automobil u pokretu. Ukoliko je djetetu potrebna pažnja, valja pronaći sigurno mjesto i zaustaviti se.
- U slučaju da je vozilo ostalo na suncu, prije no što dijete postavite na auto-sjedalicu provjerite da se pojedini dijelovi nisu pregrijali: u tom slučaju osta-

vite ih da se ohlade prije no što dijete spustite na auto-sjedalicu, kako ga ne biste opekli.
- Poduzeće Artsana otklanja svaku odgovornost u slučaju neprimjerene uporabe ove sjedalice.

PAŽNJA: ZA PRAVILNU UPORABU AUTO-SJEDALICE PAŽLJIVO PROČITATI PRIRUČNIK SA UPUTAMA ZA UPORABU, KOJI JE ISPORUČEN SA POSTOLJEM KEYFIT (Šifra 79064).

OPIS DIJELOVA

A Pokazatelj pravilnog nagiba
B Vodilica za prolaz vodoravnog kraka sigurnosnog pojasa
C Prostor za priručnik sa uputama
D Ručica za podešavanje nagiba
E Šipka koja sprječava prevrtanje
D Gumbi za podešavanje nagiba

UGRADNJA I SKIDANJE POSTOLJA

PAŽNJA: ZAKAČITI ŠIPKU ZA SPRJEČAVANJE PREVRTANJA NA POSTOLJE KEYFIT NA NAČIN ŠTO ĆETE JE POSTAVITI U ODGOVARAJUĆE RUPE (SL. 1). UVJERITE SE DA JE ŠIPKA PRAVILNO ZAKAČENA NA NAČIN ŠTO ĆETE JE VIŠE PUTA POVUĆI.

Ugradnja

1. Stavite postolje na sjedalo na koje trebate isto ugraditi, okrenite ga tako da bude u dodiru sa leđnim naslonom sjedala vozila (Sl. 2).
2. Podesite nagib postolja na način što ćete istodobno pritisnuti dva gumba (F). Pomoću ručice za podešavanje (D) postiže se optimalni nagib (Sl. 3). Da biste se uvjerili je li podešavanje pravilno izvršeno, pogledajte pokazatelj (A) na kojem ćete vidjeti je li mjehur na centru.
3. Povucite sigurnosni pojas vozila pa ga utaknite u odgovarajuću kopču, tako da vodoravni krak pojasa prođe kroz dvije odgovarajuće vodilice, koje su istaknute plavom bojom (sl. 4).
4. Postaviti auto-sjedalicu na postolje (koja auto-sjedalica treba biti okrenuta u smjeru suprotnom od smjera kretanja vozila) i gurajte je ka dolje, sve dok se ona ne zakači (čuti će se "škljoc", što je znak da je sjedalica pričvršćena) (sl. 5).
5. Provjerite je li auto-sjedalica pravilno zakačena za postolje tako što ćete istu pokušati podići kako sprijeda tako i odotraga (Sl. 6).
6. Uzmite dijagonalni krak sigurnosnog pojasa u vozilu te ga provucite kroz vodilicu koja se nalazi iza leđnog naslona auto-sjedalice, a koja je vodilica istaknuta plavom bojom (sl. 7).
7. Napeti sigurnosni pojas oko auto-sjedalice što je moguće više, a da ne ostavite slobodan veliki dio pojasa i uvjerite se da se on nije omotao (Sl. 8).

PAŽNJA: NIJE DOPUŠTENO PROVLAČITI SIGURNOSNI POJAS U VOZILU U POLOŽAJIMA KOJI NISU OZNAČENI NA SLIKAMA

Skidanje auto-sjedalice sa postolja:
Svucite dijagonalni pojas sa vodilice na leđnom naslonu, vratite ručicu u vertikalni položaj (A) te otkačite auto-sjedalicu povlačenjem odgovarajuće ručke pa istodobno podignite auto- sjedalicu pomoću ručice.
PAŽNJA! Poslije ugradnje UVIJEK provjerite je li sigurnosni pojas pravilno napet te da njegova kopča ne primorava pojas da izađe iz vlastitih vodilica na postolju te da ne dolazi u dodir sa samim vodilicama.

Skidanje postolja

Otkačite sigurnosni pojas pa oslobodite dijagonalni dio iz odgovarajuće plave vodilice. Sada je moguće ukloniti postolje sa sjedala vozila.

ČIŠĆENJE I ODRŽAVANJE

Čišćenje plastičnih i metalnih dije-

lova
Plastične ili metalne lakirane dijelove čistiti samo vlažnom krpom. Ne koristiti abrazivna sredstva za čišćenje niti rastvarače.

Provjera cjelovitosti sastavnih dijelova
Preporuča se redovita provjera cjelovitosti i stupanj istrošenosti plastičnih dijelova, iako se na njima ne vide golim okom znakovi oštećenja ili blijeđenja.

PAŽNJA! U slučaju da je postolje oštećeno, deformirano ili jako istrošeno, mora se zamijeniti: to bi moglo značiti da je izgubilo izvorna obilježja sigurnosti.

Pohrana proizvoda
Kada postolje nije ugrađeno u vozilo, preporuča se pohraniti ga na suho mjesto, podalje od izvora topline te ju zaštititi od prašine, vlage i izravne sunčeve svjetlosti.

Uklanjanje proizvoda
Nakon isteka razdoblja predviđenog za uporabu auto-sjedalice, prekinuti njenu uporabu i odložiti je na otpad. Radi čuvanja okoliša, razdvojiti različitu vrstu otpada, sukladno zakonskim propisima koji su na snazi u vlastitoj zemlji.

RU CHICCO BASE KEYFIT EU Гр. 0+ (0-13кг)

РУКОВОДСТВО ПОЛЬЗОВАТЕЛЯ

ОЧЕНЬ ВАЖНО: СРАЗУ ЖЕ ОЗНАКОМЬТЕСЬ С СОДЕРЖАНИЕМ

- Основание Keyfit должно использоваться только вместе с ДЕТСКИМ автокреслом Keyfit, сертифицированным для группы 0+ (0-13 кг).
  Детское автокресло KeyFit является совместимым с основанием KEYFIT, о чем свидетельствует этикетка с его обеих сторон.

ХАРАКТЕРИСТИКИ ИЗДЕЛИЯ

1. Данное основание НЕ является детским удерживающим устройством. Как правило, данное основание в сочетании с автокреслом KeyFit (сертификация № E24 04440001) является устройством для удержания ребёнка «универсального» типа, омологированное согласно Стандарту ECE R44/04 и совместимое с большинством, но не со всеми автомобильными сидениями.
2. Превосходная совместимость легче достигается в случаях, когда производитель автомобиля заявляет в руководстве по эксплуатации автомобиля, что автомобиль предусматривает установку детских удерживающих устройств «универсального» типа рассматриваемой возрастной категории.
3. Это средство для сидения классифицируется как «универсальное», согласно критериям сертификации, более строгим по сравнению с предыдущими моделями, в которых данное замечание отсутствует.
4. Устройство предназначено исключительно для применения на транспортных средствах, снабженных ремнями безопасности, статическими или со втягивающим механизмом и с креплением в трех точках, сертифицированными на основании Стандарта UN/ECE № 16 или других равнозначных стандартов.
5. В случае сомнения свяжитесь с производителем детских удерживающих устройств или с поставщиком.

ВНИМАНИЕ! В случае использования автомобилей, которые оснащены задними ремнями безопасности со встроенными подушками безопасности (надувными ремнями), взаимодействие между надувной частью автомобильного ремня и данной системой удержания для детей (автокреслом) может причинить серьёзный вред здоровью или стать причиной смерти ребенка. Не устанавливайте данную систему удержания для детей (автокресло) при использовании надувного ремня безопасности.

СОДЕРЖАНИЕ:

1 МЕРЫ ПРЕДОСТОРОЖНОСТИ
2 ОПИСАНИЕ КОМПОНЕНТОВ
3 КРЕПЛЕНИЕ И СНЯТИЕ АВТОКРЕСЛА С ОСНОВАНИЕМ
4 УСТАНОВКА И СНЯТИЕ АВТОКРЕСЛА С РЕМНЕМ БЕЗОПАСНОСТИ АВТОМОБИЛЯ С КРЕПЛЕНИЕМ В 3-Х ТОЧКАХ
5 УХОД И ОЧИСТКА

ВНИМАНИЕ: ЧТОБЫ ОБЕСПЕЧИТЬ БЕЗОПАСНОЕ ИСПОЛЬЗОВАНИЕ ИЗДЕЛИЯ, ВНИМАТЕЛЬНО ПРОЧИТИТЕ ИНСТРУКЦИИ, СОДЕРЖАЩИЕСЯ В ДАННОЙ БРОШЮРЕ, И СОХРАНИТЕ ЕЕ НА БУДУЩЕЕ.

ВНИМАНИЕ: ПЕРЕД ИСПОЛЬЗОВАНИЕМ СНИМИТЕ И ВЫБРОСЬТЕ ИМЕЮЩИЕСЯ ПЛАСТИКОВЫЕ ПАКЕТЫ И

ОСТАЛЬНЫЕ КОМПОНЕНТЫ УПАКОВКИ. В ЛЮБОМ СЛУЧАЕ, ХРАНИТЕ ИХ В НЕДОСТУПНОМ ДЛЯ ДЕТЕЙ МЕСТЕ.

МЕРЫ ПРЕДОСТОРОЖНОСТИ

- Для монтажа и установки изделия точно следуйте инструкции. Избегайте использования изделия без предварительного ознакомления с инструкцией.
- ВНИМАНИЕ! Согласно статистическим данным о ДТП задние сиденья автомобиля являются более безопасными по сравнению с передними: поэтому рекомендуется устанавливать основание и автокресло на задние сиденья.
- ВНИМАНИЕ! СЕРЬЕЗНАЯ ОПАСНОСТЬ! Не в коем случае не используйте это устройство на переднем сидении, оснащенном фронтальной воздушной подушкой. Установка основания и детского автокресла на переднем сидении возможна только при условии отключенной фронтальной воздушной подушки безопасности: уточните у автомобильного дилера или в руководстве пользователя, возможно ли отключить воздушную подушку безопасности. В любом случае, рекомендуется отодвинуть сидение максимально назад, насколько это возможно при наличии пассажиров на задних сидениях.
- Необходимо проинформировать всех пассажиров автомобиля о способе высвобождения ребенка в случае аварии.
- Устанавливайте основание и автокресло в автомобиле так, чтобы не допустить его столкновений с передвижным сиденьем или дверью.
- Обязательно проверяйте, чтобы ремни безопасности автомобиля и автокресла были правильно натянуты, не были перекручены или неправильно установлены. Чем сильнее натянуты ремни, тем большую безопасность гарантирует автокресло.
- Не устанавливайте посторонних предметов (тяжелых или легких) на основание KeyFit
- Ни одно автокресло не может гарантировать полную безопасность ребенка в случае дорожно-транспортного происшествия, но использование данного изделия уменьшает риск серьезных травм или смерти.
- Риск серьезных травм ребенку, не только в случае дорожно-транспортного происшествия, но также и в других обстоятельствах (например, при резких торможениях и т.д.), увеличивается при неточном следовании приведенных в данном руководстве указаний: всегда проверяйте, чтобы основание и автокресло были правильно закреплены к сидению.
- Поврежденное, деформированное или сильно изношенное основание и автокресло подлежат замене, так как они более не отвечают исходным характеристикам безопасности.
- Регулярно проверяйте состояние изделия на предмет износа или возможных поломок и разрывов. При обнаружении повреждений не используйте изделие и храните его в недоступном для детей месте.
- Запрещаются модификации или дополнения к изделию, не утвержденные производителем.
- Запрещается устанавливать аксессуары, сменные части и компоненты, не поставляемые производителем.
- Никогда не оставляйте ребенка без присмотра в автокресле.
- Никогда не оставляйте автокресло не закрепленным к сидению автомобиля, это может привести к травмированию пассажиров.
- Не вставляйте ничего, что не является утвержденным производителем аксессуаром, ни между основанием и автомобильным сидением, ни между автомобильным сидением и

автокреслом, ни между автокреслом и ребенком: в случае дорожно-транспортного происшествие основание и автокресло может исполнять свои функции неправильно.

- Дорожно-транспортное происшествие, в том числе легкое, может вызвать повреждения основания и автокресла, не всегда заметные: поэтому оно подлежит замене.
- НЕ используйте изделие на протяжении более 5 лет. По истечении указанного периода деформация материалов (например, из-за воздействия солнечного света) может снизить или нарушить эффективность изделия.
- Не используйте бывшие в употреблении устройства: они могут иметь конструктивные повреждения, невидимые не вооруженным глазом, но отрицательно влияющие на безопасность изделия.
- Проверьте, чтобы не перевозились, особенно на задней полке внутри автомобиля, предметы или багаж, которые не прикреплены или не установлены безопасным образом: в случае дорожно-транспортного происшествия или резкого торможения они могут нанести травмы пассажирам.
- Убедитесь в том, что все пассажиры автомобиля используют собственные ремни безопасности. Это необходимо для их собственной безопасности, а также во избежание травмирования ребенка в случае дорожно-транспортного происшествия или резкого торможения.
- В случае длительных поездок делайте частые остановки. Ребенок легко утомляется в пути. Ни в коем случае не вынимайте ребенка из автокресла, пока автомобиль находится в движении. Если ребенок требует внимания, необходимо найти безопасное место и остановиться.
- После продолжительного пребывания на солнце следует проверить температуру автокресла и только после этого усаживать ребёнка: если части автокресла все еще нагреты, дождитесь их остывания и только потом усаживайте ребенка.
- Компания Artsana снимает с себя какую-либо ответственность при использовании изделия не по назначению.

ВНИМАНИЕ: ИНСТРУКЦИИ ПО ИСПОЛЬЗОВАНИЮ ДЕТСКОГО АВТОКРЕСЛА ПРИВОДЯТСЯ В СПЕЦИАЛЬНОМ РУКОВОДСТВЕ, ПОСТАВЛЕМОМ СОВМЕСТНО С ИЗДЕЛИЕМ KEYFIT (арт. 79064).

ОПИСАНИЕ КОМПОНЕНТОВ

A Индикатор правильного наклона
B Направляющая для поясного ремня безопасности
C Ниша для руководства с инструкциями
D Ножка для регулировки наклона
E Перекладина против опрокидывания
F Кнопки для регулировки наклона

УСТАНОВКА И СНЯТИЕ ОСНОВАНИЯ

ВНИМАНИЕ: ВСТАВЬТЕ ПЕРЕКЛАДИНУ ПРОТИВ ОПРОКИДЫВАНИЯ В СПЕЦИАЛЬНЫЕ ОТВЕРСТИЯ НА ОСНОВАНИИ KEYFIT (РИС. 1). ПРОВЕРЬТЕ НАДЕЖНОСТЬ КРЕПЛЕНИЯ, ПОТЯНУВ НЕСКОЛЬКО РАЗ ЗА ПЕРЕКЛАДИНУ.

Установка

1. Поместите основание автокресла на выбранное сидение автомобиля, повернув его так, чтобы оно прилегало к спинке автомобильного сидения (Рис.2).
2. Отрегулируйте наклон основания путем одновременного нажатия на две кнопки (F). Регулировочная ножка (D) служит для обеспечения оптималь-

ного наклона (Рис. 3). Правильное положение можно проверить по индикатору (А): уровень должен находиться в центральном положении.

3. Протяните ремень безопасности автомобиля и пристегните его в соответствующую пряжку, пропустите горизонтальную часть ремня в две направляющие, обозначенные синим цветом (рис. 4)
4. Вставьте автокресло в основание (повернутое в направлении, обратном движению), проталкивая его вниз до зацепления (должен раздаться «щелчок», подтверждающий закрепление) (Рис. 5).
5. Проверьте надежность крепления автокресла к основанию, пытаясь приподнять его как спереди, так и сзади (Рис.6).
6. Возьмитесь за диагональный ремень безопасности автомобиля и пропустите его через специальную направляющую, расположенную позади спинки автокресла и обозначенную синим цветом (Рис. 7).
7. Максимально протяните ремень, не оставляя лишних концов ленты, проверьте, что он не перекручен (Рис.8).

ВНИМАНИЕ: ЗАПРЕЩАЕТСЯ ПРОПУСКАТЬ РЕМЕНЬ БЕЗОПАСНОСТИ АВТОМОБИЛЯ В ЛЮБЫХ ДРУГИХ ПОЛОЖЕНИЯХ, ОТЛИЧНЫХ ОТ УКАЗАННЫХ НА РИСУНКЕ.

Как снять автокресло с основания.
Выньте из направляющей на спинке автокресла диагональный ремень безопасности, отцепите автокресло, потянув за специальную ручку и одновременно с этим приподнимая автокресло с помощью рукоятки.

ВНИМАНИЕ! После установки следует ОБЯЗАТЕЛЬНО убедиться в том, что ремень безопасности автомобиля правильно натянут и его пряжка не заставляет ремень выходить из направляющих на основании и не сталкивается с самим направляющими.

Снятие основания
Отстегните ремень безопасности и высвободите брюшную часть из соответствующей синей направляющей. После этого можно снять основание с автомобильного сидения.

УХОД И ОЧИСТКА

Очистка пластмассовых и металлических частей
Для чистки пластмассовых или металлических окрашенных частей используйте только влажную ткань. Запрещается использование абразивных моющих средств или растворителей.

Проверка целостности компонентов
Рекомендуется регулярно проверять целостность и состояние износа пластмассовых компонентов. Они не должны иметь следов повреждений или выцветания.

ВНИМАНИЕ! Деформированное или сильно изношенное изделие подлежит замене: т.к. оно может утратить исходные свойства безопасности.

Хранение изделия
Если изделие не установлено на автомобиле, рекомендуется хранить его в сухом прохладном месте, защищенном от пыли, влажности и прямых солнечных лучей.

Утилизация изделия
По окончании срока службы, предусмотренного для изделия, прекратите его использование и отправьте на утилизацию. Из соображений охраны окружающей среды разделите различные типы отходов, согласно законодательству вашей страны.

SK CHICCO BASE KEYFIT EU GR. 0+ (0-13KG)

NÁVOD NA POUŽITIE

VEĽMI DÔLEŽITÉ: OKAMŽITE PREČÍTAŤ

- Základ Base Keyfit sa môže používať výlučne len v kombinácii s autosedačkou Keyfit homologovanou pre Skupinu 0+ (0-13 kg).
  Autosedačka KeyFit je zhodná so základom Base KEYFIT a je rozpoznateľná podľa etikety nachádzajúcej sa na obidvoch stranách.

VLASTNOSTI VÝROBKU

1. Tento základ Base NIE JE bezpečnostné zariadenie pre deti. Len v prípade, keď je použitý v kombinácii so sedačkou Key Fit (homologácia číslo E24 04440001), bezpečnostné zariadenie pre deti "Univerzálne", homologované podľa Nariadenia ECE R44/04 a kompatibilné s väčšinou, ale nie so všetkými sedadlami vozidla, môže byť použitý na dopravu detí vo vozidle.
2. Perfektná kompatibilita je ľahšie dosiahnuteľná v tých prípadoch, keď výrobca vozidla prehlási v príručke vozidla, že automobil poskytuje zariadenie na inštaláciu bezpečnostného zariadenia pre deti "Univerzálne" pre uvedenú vekovú kategóriu detí.
3. Toto bezpečnostné zariadenie pre deti "Univerzálne" bolo klasifikované podľa prísnejších kritérií homologácie než predchádzajúce modely ktoré nemajú toto prehlásenie.
4. Je vhodné na použitie vo vozidlách vybavených trojbodovým bezpečnostným pásom, statickým alebo navíjacím, homologovaným na základe Nariadenia UN/ECE N°16 alebo iných štandardných a ekvivalentných.
5. V prípade pochybností kontaktujte výrobcu alebo predajcu bezpečnostného zariadenia.

POZOR! V prípade použitia vo vozidlách vybavených zadnými bezpečnostnými pásmi s integrovanými airbagmi (nafukovacie pásy), interakcia nafukovacej časti bezpečnostného pásu vozidla s týmto detským zadržiavacím systémom môže mať za následok vážne zranenie alebo smrť! Neinštalujte tento detský zadržiavací systém s nafukovacím bezpečnostným pásom.

INDEX:

1 UPOZORNENIA
2 POPIS KOMPONENTOV
3 INŠTALOVANIE A ODINŠTALOVANIE ZÁKLADU BASE
4 ČISTENIE A ÚDRŽBA

UPOZORNENIE: PRED POUŽITÍM VÝROBKU SI POZORNE PREČÍTAJTE TÚTO KNIŽKU NÁVODOV ABY STE SA VYHLI NEBEZPEČIU PRI JEHO POUŽÍVANÍ A ODLOŽTE SI JU NA BUDÚCE KONZULTOVANIE.

UPOZORNENIE: PRED POUŽITÍM ODSTRÁŇTE A ZAHOĎTE VŠETKY UMELÉ SÁČKY A VŠETKY KÚSKY KTORÉ SA NACHÁDZAJÚ V OBALE S VÝROBKOM A DAJTE POZOR ABY NEPRIŠLI DO KONTAKTU S DEŤMI.

UPOZORNENIA

- Pri montovaní a pri inštalácii výrobku postupujte podľa uvedeného návodu. Nedovoľte, aby niekto zaobchádzal s výrobkom bez toho, aby si vopred prečítal príručku na návod.
- **POZOR!** Na základe štatistík o dopravných nehodách sa zistilo, že väčšinou

sú bezpečnejšie zadné sedadlá vozidla než predné: preto vám doporučujeme nainštalovať základ Base a autosedačku na zadné sedadlá.

- **POZOR! VÁŽNE NEBEZPEČENSTVO!** Nikdy nepoužívajte toto zariadenie na prednej sedačke vybavenej zariadením čelný airbag. Základ Base a autosedačku je možné nainštalovať na predné sedadlo len vtedy, keď bol čelný airbag deaktivovaný: overte si to u výrobcu alebo v príručke vozidla či je možné deaktivovať airbag vo vozidle. V každom prípade vám doporučujeme posunúť sedačku čo najviac dozadu berúc do úvahy ďalších spolucestujúcih ktorí sa nachádzajú na zadných sedadlách.
- Doporučujeme, aby ste oboznámili všetkých spolucestujúcich o systéme ako odpútať dieťa v nutnom prípade.
- Dávať pozor na nainštalovanie základu Base a autosedačky vo vozidle, aby sa predišlo tomu, že mobilná sedačka alebo dvere by mohli o systém zavadiť.
- Vždy sa ubezpečiť, aby bezpečnostý pás vozidla a sedačka boli správne napnuté, aby neboli potočené alebo v nesprávnej polohe. Čím viac sú pásy natiahnuté, tým väčšia je bezpečnosť a ochrana ktorú máte vďake sedačke.
- Nekladťe ťažké predmety na základ Base KeyFit.
- Žiadna autosedačka nemôže zaručiť kompletnú bezpečnosť dieťaťa v prípade dopravnej nehody, ale používanie tohto výrobku zníži riziko vážnych poranení alebo smrti.
- Riziko vážneho poranenia, a to nie iba v prípade nehody, ale aj za iných okolností (napr. náhle zabrzdenie, atď.) sa zvýši, keď sa presne nedodržujú pokyny: vždy sa ubezpečte o tom, aby základ Base a autosedačka boli zahákované na sedadle správnym spôsobom.
- V prípade, že budú základ Base a sedačka poškodené, zdeformované alebo spotrebované, musia byť vymenené lebo by mohli stratiť pôvodné bezpečnostné vlastnosti.
- Pravidelne kontrolujte stav opotrebovania výrobku a prítomnosť možných trhlín. V prípade poškodenia nepoužívajte výrobok a odložte ho tak, aby sa dieťa k nemu nedostalo.
- Nevykonávať úpravy alebo nepridávať nič na výrobok bez konzultácie s výrobcom.
- Neinštalovať doplnky, náhradné diely alebo komponenty ktoré nedodal výrobca.
- Nikdy a z akéhokoľvek dôvodu nenechajte dieťa na sedačke bez dozoru.
- Nenechajte autosedačku nezahákovanú na sedadle vozidla, mohla by poškodiť a zraniť spolucestujúcich.
- Nevložte nič čo nie je povolené a schválené pre výrobok, ani medzi základ Base a sedadlo, ani medzi sedadlo vozidla a autosedačku a ani medzi autosedačku a dieťa: v prípade nehody by základ Base a autosedačka nemusela fungovať správnym spôsobom.
- Aj po ľahkej nehode je nevyhnutné vymeniť základ Base a autosedačku lebo by mohli byť na nich prítomné vady ktoré sú neviditeľné voľným okom.
- NEPOUŽÍVAJTE výrobok dlhšie než 5 rokov. Po tomto čase môžu zmeny materiálu (napr. v dôsledku vystavenia slnečnému svetlu) zhoršiť účinnosť výrobku.
- Nepoužívajte zariadenia kúpené "z druhej ruky": mohli by byť na nich štrukturálne vady neviditeľné voľným okom, ale kompromitujúce bezpečnosť výrobku.
- Uistite sa, aby neboli prepravované, zvlášť na zadnej vnútornej časti vo-

zidla, neupevnené alebo nesprávne umiestnené veci alebo batožiny: v prípade nehody alebo náhleho zabrzdenia by mohli poraniť spolucestujúcich.

- Uistite sa, aby všetci spolucestujúci boli pripevnení vlastným bezpečnostným pásom, tak pre svoju bezpečnosť ako aj preto, že počas jazdy v prípade nehody alebo náhleho zabrzdenia by mohli poraniť dieťa.
- Pri dlhšej ceste robte časté zastávky. Dieťa sa dosť rýchlo unaví. V žiadnom prípade nevyberte dieťa za jazdy z autosedačky. Ak dieťa niečo potrebuje, nájdite vhodné miesto na zastavenie.
- V prípade, že auto zostalo stáť dlhšie na slnku, ubezpečte sa, skôr než posadíte dieťa na sedačku, aby jej časti neboli horúce: v takom prípade ich nechajte ochladiť a až potom posaďte pohodlne dieťa. Vyhnete sa popáleninám.
- Spoločnosť Artsana sa zbavuje zodpovednosti pri nevhodnom používaní výrobku.

UPOZORNENIE: NA SPRÁVNE POUŽÍVANIE AUTOSEDAČKY SI POZORNE PREČÍTAJTE PRÍRUČKU NA POUŽITIE KTORÚ DOSTANETE ZDARMA SPOLU S VÝROBKOM KEYFIT (kód 79064).

POPIS KOMPONENTOV

A Indikátor správneho sklonu
B Drážka na prechod pásu brušnej časti
C Časť na umiestnenie príručky
D Noha na regulovanie sklonu
E Priehradka proti prevrhnutiu
F Tlačidlá na regulovanie sklonu

INŠTALOVANIE A ODINŠTALOVANIE ZÁKLADU BASE

UPOZORNENIE: ZAHÁKOVAŤ PRIEHRADKU PROTI PREVRHNUTIU NA ZÁKLAD BASE KEYFIT ZASUNUTÍM DO PRÍSLUŠNÝCCH OTVOROV (OBR. 1). UISTIŤ SA O SPRÁVNOM ZASUNUTÍ VIACPOČETNÝM POTIAHNUTÍM PRIEHRADKY PROTI PREVRHNUTIU.

Inštalácia

1. Umiestniť základ na sedadlo určené na inštaláciu, otáčajúc ho tak, aby bolo v kontakte s operadlom sedadla v aute (Obr. 2).
2. Regulovať sklon základu stlačením naraz dvoch tlačidiel (F). Regulovacia noha (D) povolí zabezpečiť optimálny sklon (Obr. 3). Na skontrolovanie správnosti, použiť indikátor (A) a uistiť sa aby bola guličkа v strede.
3. Potiahnuť bezpečnostný pás vozidla a zapnúť ho na príslušnú sponu tak, aby prechádzal horizontálnou časťou v dvoch príslušných drážkach označených modrou farbou (Obr. 4).
4. Vložiť autosedačku do základu (otočená do opačnej strany ako je chod auta) stlačením smerom nadol až pokiaľ nedosiahnete zahákovanie (budete počuť "clack" zahákovania) (Obr. 5).
5. Overiť správne zahákovanie sedačky na základ tak, že sa ju budete snažiť zodvihnúť z prednej ale aj zo zadnej strany (Obr. 6).
6. Uchytiť priečny pás vozidla a pretiahnuť ho do príslušnej drážky nachádzajúcej sa na zadnej časti operadla autosedačky označenou modrou farbou (Obr. 7).
7. Natiahnúť pás čo najviac okolo sedačky, bez nadbytku pásu a uistiť sa aby nebol pokrútený. (Obr. 8).

POZOR: NIKDY NEPREŤAHUJTE PÁS VOZIDLA ODLIŠNÝM SPÔSOBOM OD TOHO KTORÝ JE UVEDENÝ NA OBRÁZKU

Na vybranie autosedačky zo základu:
stiahnuť z drážky operadla priečny pás, odhákovať autosedačku ťahajúc príslušnú páčku a zároveň dvíhať autosedačku za držadlo.
POZOR! Po inštalácii si VŽDY overte, či je pás vozidla správne natiahnutý a či spona netlačí pás von z príslušných drážok zo základu a tiež aby sa s nimi neprekrížil.

Odinštalovanie zo základu
Odhákovať bezpečnostný pás a uvoľniť brušnú časť z príslušnej modrej drážky. Teraz môžete vybrať základ zo sedadla.

ČISTENIE A ÚDRŽBA

Čistenie umelých a kovových častí
Na čistenie umelých a kovových natieraných častí používať len vlhkú handričku. Nikdy nepoužívajte brúsiace čistiace prostriedky alebo riedidlá.

Kontrola celistvosti komponentov
Doporučujeme, aby ste pravidelne kontrolovali celistvosť alebo stav opotrebovania umelých častí, aby sa nevyskytli viditeľné znaky poškodenia alebo vyblednutia.

POZOR! V prípade, že by sa výrobok zdeformoval alebo veľmi opotreboval musí byť vymenený: mohol by stratiť pôvodné bezpečnostné vlastnosti.

Uschovanie výrobku
Keď nie je nainštalovaný vo vozidle tak doporučujeme uschovať výrobok na suchom mieste, ďaleko od zdrojov tepla a ochrániť ho pred prachom, vlhkosťou a priamymi slnečnými lúčmi.

Vyhodenie výrobku do odpadu
Po dosiahnutí hranice použiteľnosti na ktorú bol výrobok určený ho viac nepoužívajte, ale vyhoďte ho do odpadu. V rámci ochrany životného prostredia, rozdeľte jeho jednotlivé časti podľa predpisov platných vo vašej krajine.

SL CHICCO BASE KEYFIT EU SKUPINA 0+ (0-13 KG)

NAVODILA ZA UPORABO

ZELO POMEMBNO: TAKOJ PREBERITE

- Podstavek Keyfit je namenjen izključno uporabi v kombinaciji z varnostnim sedežem za otroke Keyfit, homologiranim za skupino 0+ (0-13 kg). **Varnostni sedež za otroke KeyFit, združljiv s podstavkom KEYFIT, je prepoznaven po nalepki, ki je pritrjena na obeh straneh izdelka.**

ZNAČILNOSTI IZDELKA

1. Ta podstavek NI sistem za zadrževanje otrok. Za prevažanje otrok v vozilu se ga lahko uporablja samo v kombinaciji z varnostnim sedežem za otroke KeyFit (številka homologacije E24 04440001), "univerzalnim" sistemom za zadrževanje otrok, homologiranim skladno s standardom ECE R44/04 in združljivim z večino avtomobilskih sedežev, vendar ne vsemi.
2. Popolno skladnost lahko najpreprosteje preverite tako, da v priročniku vozila poiščete izjavo izdelovalca, da je za vozilo predvidena namestitev »univerzalnih« naprav za zadrževanje otrok določenega starostnega obdobja.
3. Ta zadrževalni sistem je bil označen kot »univerzalni« po najstrožjih načelih homologacije, v primerjavi s prejšnjimi modeli, ki tega opozorila nimajo.
4. Primeren je za uporabo v vozilih s tritočkovnimi varnostnimi pasovi, statičnimi ali z navijalom, ki so homologirani skladno s Pravilnikom št. 16 Ekonomske komisije Združenih narodov za Evropo (UN/ECE) in drugimi enakovrednimi standardi.
5. V primeru dvomov se obrnite na proizvajalca sistema za zadrževanje ali na pooblaščenega prodajalca.

OPOZORILO! V primeru uporabe v vozilu, ki ima na zadnjih sedežih pasove z vgrajeno zračno blazino (napihljivi zadnji varnostni pasovi), lahko kombinacija napihljivega dela varnostnega pasu in zadrževalnega sistema za otroke povzroči hude telesne poškodbe ali smrt! Zadrževalnega sistema za otroke ne nameščajte skupaj z napihljivim varnostnim pasom.

KAZALO:

1 OPOZORILA
2 OPIS SESTAVNIH DELOV
3 NAMESTITEV IN ODSTRANITEV PODSTAVKA
4 ČIŠČENJE IN VZDRŽEVANJE

POZOR: PRED UPORABO POZORNO PREBERITE TA UPORABNIŠKA NAVODILA, DA SE IZOGNETE MOREBITNIM NEVARNOSTIM PRI UPORABI, IN NAVODILA SHRANITE.

POZOR: PRED UPORABO SNEMITE MOREBITNE PLASTIČNE VREČKE IN VSE DRUGE EMBALAŽNE ELEMENTE TER JIH ZAVRZITE ALI JIH SHRANITE IZVEN DOSEGA OTROK.

OPOZORILA

- Pri montaži in namestitvi izdelka strogo upoštevajte navodila. Pazite, da nihče ne bi uporabil izdelka, ne da bi pred tem prebral navodila.
- **POZOR!** Statistične analize prometnih nezgod kažejo, da so zadnji sedeži v vozilu običajno varnejši od prednjih,

zato vam svetujemo, da podstavek in varnostni sedež za otroka namestite na zadnji sedež.

- **POZOR! RESNA NEVARNOST!** Tega varnostnega sedeža za otroke nikoli ne uporabljajte na prednjem sedežu, ki je opremljen z zračno blazino. Podstavek in varnostni sedež za otroke lahko namestite na prednji sedež le, če pred tem izklopite zračno blazino: pri proizvajalcu ali v uporabniškem priročniku vozila preverite, ali obstaja možnost izklopa zračne blazine. V vsakem primeru vam svetujemo, da avtomobilski sedež pomaknete kar se da nazaj, seveda ob upoštevanju morebitnih potnikov na zadnjih sedežih.
- Svetujemo vam, da vse sopotnike obvestite o načinu odklopa otroka iz sedeža v nujnih primerih.
- Pri nameščanju podstavka in varnostnega sedeža za otroke v vozilo pazite na premične sedeže ali vrata.
- Vedno preverite, ali sta pas za odrasle in pas varnostnega sedeža za otroke pravilno napeta ter se prepričajte, da nista zvita ali nepravilno nameščena. Bolj ko sta pasova napeta, višja je stopnja zaščite, ki jo varnostni sedež za otroke lahko zagotovi.
- Na podnožje KeyFit ne polagajte bolj ali manj težkih predmetov.
- Noben varnostni sedež za otroke ne more zagotoviti popolne varnosti otroka v primeru nezgode, uporaba tega izdelka pa zmanjšuje tveganje poškodb oziroma smrti.
- Če navodil iz tega priročnika strogo ne upoštevate, je tveganje hudih poškodb otroka, ne le v primeru nezgode, temveč tudi v drugih okoliščinah (npr. naglo zaviranje ipd.), večje: vedno preverite, ali sta podstavek in varnostni sedež za otroka pravilno pritrjena na avtomobilski sedež.
- Če bi bila podstavek in varnostni sedež za otroka poškodovana, deformirana ali močno obrabljena, ju zamenjajte, saj sta lahko izgubila prvotne varnostne značilnosti.
- Občasno preverite stopnjo obrabe izdelka in se prepričajte, da nikjer ni poškodovan. Če je izdelek poškodovan, ga ne uporabljajte in ga shranite izven dosega otrok.
- Izdelka ne spreminjajte in nanj ne nameščajte dodatkov brez dovoljenja izdelovalca.
- Nanj ne nameščajte dodatne opreme, nadomestnih delov ali komponent, ki jih ne priskrbi proizvajalec.
- Otroka nikoli in iz nobenega razloga ne puščajte v varnostnem sedežu brez nadzora.
- Varnostnega sedeža za otroke nikoli ne puščajte na sedežu vozila, ne da bi ga vanj vpeli, saj lahko udari in poškoduje sopotnike.
- Tako med podstavek in avtomobilski sedež, kot med avtomobilski sedež in varnostni sedež za otroke, pa tudi med varnostni sedež za otroke in otroka ne vstavljajte ničesar, kar ni odobreni dodatek za ta izdelek, saj se lahko zgodi, da podstavek in varnostni sedež za otroke v primeru nezgode ne bi delovala pravilno.
- V nezgodi, četudi lažji, lahko podstavek in varnostni sedež za otroke utrpita poškodbe, ki s prostim očesom ne bi bile vidne, zato ju je treba zamenjati.
- Izdelka NE uporabljajte več kot 5 let. Po tem obdobju lahko spremembe materialov (npr. zaradi izpostavljenosti sončni svetlobi) zmanjšajo ali ogrozijo učinkovitost izdelka.
- Ne uporabljajte rabljenih sistemov za zadrževanje otrok: lahko so utrpeli strukturne poškodbe, ki s prostim očesom ne bi bile opazne, vendar lahko negativno vplivajo na varnost izdelka.

- Na zadnji polici vozila in na splošno v kabini ne prevažajte prtljage ali predmetov, ki niso pritrjeni ali varno nameščeni: v primeru nezgode ali sunkovitega zaviranja lahko poškodujejo sopotnike.
- Prepričajte se, da so vsi potniki pripeti z varnostnim pasom, tako zaradi lastne varnosti kot tudi zato, da v primeru nezgode ali sunkovitega zaviranja ne bi poškodovali otroka.
- V primeru dolgih voženj se pogosto ustavljajte. Otrok se zelo hitro utrudi. Otroka nikakor ne snemajte iz varnostnega sedeža med vožnjo. Če otrok potrebuje vašo pozornost, poiščite varno mesto za postanek.
- Če vozilo pustite na soncu, preverite, ali so posamezni deli varnostnega sedeža za otroke morebiti pregreti, preden vanj posadite otroka: morebitne pregrete dele pustite ohladiti, preden otroka posadite v varnostni sedež.
- Družba Artsana zavrača vsakršno odgovornost za neprimerno uporabo izdelka.

POZOR: ZA ZAGOTOVITEV PRAVILNE UPORABE VARNOSTNEGA SEDEŽA ZA OTROKE POZORNO PREBERITE UPORABNIŠKI PRIROČNIK, KI JE PRILOŽEN IZDELKU KEYFIT (koda 79064).

OPIS SESTAVNIH DELOV

A Indikator pravilnega naklona
B Vodilo za prehod pasu v ledvenem delu
C Prostor za uporabniški priročnik
D Noga za nastavitev naklona
E Prečka, ki preprečuje prevrnitev
F Gumba za nastavitev naklona

NAMESTITEV IN ODSTRANITEV PODSTAVKA

POZOR: PREČKO, KI PREPREČUJE PREVRNITEV, PRITRDITE NA PODSTAVEK KEYFIT, TAKO DA JO VSTAVITE V TEMU NAMENJENI ODPRTINI (SLIKA 1). PREVERITE, ALI JE PREČKA PRAVILNO NAMEŠČENA, KAR STORITE TAKO, DA JO VEČKRAT POVLEČETE.

Namestitev

1. Podstavek postavite na izbrani avtomobilski sedež in ga usmerite tako, da se bo dotikal hrbtnega naslona avtomobilskega sedeža (slika 2).
2. Nastavite naklon podstavka, tako da istočasno pritisnete oba gumba (F). S pomočjo noge za nastavitev naklona (D) boste lahko zagotovili optimalni naklon (slika 3). Da bi preverili, ali je izbrani naklon pravilen, uporabite indikator (A), na katerem preverite, ali je zračni mehurček v središčni legi.
3. Povlecite varnostni pas in ga vstavite v temu namenjeno zaponko, pri čemer vodoravni del povlecite skozi dve ustrezni vodili (B), označeni z modro barvo (slika 4).
4. Varnostni sedež za otroke namestite na podstavek (tako, da je obrnjen nasprotno od smeri vožnje) in ga potisnite navzdol, da se zaskoči (zaslišali boste značilni zvok "klik", ki potrjuje pritrditev) (slika 5).
5. Varnostni sedež za otroke poskusite dvigniti tako na prednji kot na zadnji strani, da se prepričate, ali je pravilno pritrjen na podstavek (slika 6).
6. Primite diagonalni del varnostnega pasu za odrasle in ga povlecite skozi temu namenjeno vodilo na zadnji strani hrbtnega naslona varnostnega sedeža za otroke, označenega z modro barvo (slika 7).
7. Pas kar se da napnite okrog varnostnega sedeža, tako da se nikjer ne nabira, in se prepričajte, da ni zvit (slika 8).

POZOR: VARNOSTNEGA PASU ZA ODRASLE NIKOLI NE NAMEŠČAJTE DRUGAČE OD TISTEGA, KAR PRIKAZUJE SLIKA.

Za odklop varnostnega sedeža za otroke iz podstavka:

diagonalni pas snemite iz vodila na hrbtnem naslonu, odklopite varnostni sedež za otroke, kar storite tako, da povlečete za temu namenjeni ročaj, in varnostni sedež istočasno dvignite s pomočjo ročaja.

POZOR! Po namestitvi VSELEJ preverite, ali je varnostni pas za odrasle pravilno napet in se prepričajte, da ga zaponka ne bi potiskala iz temu namenjenih vodil na podstavku ter da zaponka ne bi ovirala vodil.

Odklop podstavka

Odpnite varnostni pas in horizontalni del sprostite iz modrega vodila. Sedaj lahko podstavek snamete s sedeža.

ČIŠČENJE IN VZDRŽEVANJE

Čiščenje plastičnih in kovinskih delov

Za čiščenje plastičnih delov oziroma delov iz lakirane pločevine uporabljajte samo vlažno krpo. Nikoli ne uporabljajte abrazivnih čistil ali topil.

Preverjanje stanja sestavnih delov

Svetujemo vam, da redno preverjate stanje in obrabljenost plastičnih delov, ki naj ne bodo razbarvani in na njih naj ne bo znakov poškodb.

POZOR! Če bi bil izdelek deformiran ali močno obrabljen, ga morate zamenjati, saj je lahko izgubil izvorne varnostne značilnosti.

Shranjevanje izdelka

Ko izdelek ni nameščen v vozilu, vam svetujemo, da ga hranite v suhem prostoru, daleč od virov toplote ter zaščitenega pred prahom, vlago in neposredno sončno svetlobo.

Odlaganje izdelka

Ko izdelek doseže predvideno življenjsko dobo, ga prenehajte uporabljati in ga zavrzite med odpadke. Zaradi varovanja okolja ločite različne vrste odpadkov skladno z zakoni, ki veljajo v vaši državi.

TR CHICCO BASE KEYFIT EU GR. 0+ (0-13KG)

KULLANIM TALİMATLARI

ÇOK ÖNEMLİ: LÜTFEN HEMEN OKUYUNUZ

- Keyfit Tabanı yalnızca Grup 0+ (0-13 kg) için onaylanan Keyfit oto koltuğu ile birlikte kullanılabilir.
  KEYFIT Taban ile uyumlu KeyFit Oto Koltuğu her iki tarafında da yer alan etiketinden tanınabilir.

ÜRÜN ÖZELLİKLERİ

1. Bu Taban çocukları korumaya yönelik bir kavrama aygıtı DEĞİLDİR. Yalnızca ECE R44/04 Avrupa Yönetmelik şartlarına göre resmen onaylanmış, çocukları korumaya yönelik "Evrensel" bir aygıt olan ve araç koltuklarının tümü ile olmasa da büyük çoğunluğu ile uyumlu olan Key Fit oto koltuğu (E24 04440001 nolu onaya sahip) ile birlikte kullanıldığında çocukları araçta taşımak için kullanılabilir.
2. Mükemmel uyum, araç üreticisi araç kullanım kitabında "Evrensel" olarak tanımlanan çocuk güvenlik aygıtlarının takılmasının söz konusu yaş kuşağı için öngörüldüğünü beyan ettiği hallerde daha kolaylıkla elde edilebilir.
3. Bu ürün, bu uyarıyı içermeyen daha önceki modellere göre daha katı onaylama ilkelerine göre "Evrensel" olarak sınıflandırılmıştır.
4. Yalnızca 3 uçlu, statik veya sarıcı makaralı, UN/ECE N° 16 veya eşdeğerli diğer standartlara göre onaylanmış emniyet kemeri ile donanmış araçlarda kullanılmaya uygundur.
5. Tereddüt halinde ürün üreticisi ya da yetkili satıcı ile temas ediniz.

DİKKAT! Arka koltuğu entegre hava yastıklı emniyet kemeri (şişirilebilir emniyet kemeri) ile donatılmış araçlarda kullanılması durumunda, araç emniyet kemerinin şişirilebilir kısmının bu çocuk koltuğu ile etkileşimi, ciddi yaralanma veya ölüm ile sonuçlanabilir! Bu çocuk koltuğunu, şişirilebilir emniyet kemeri ile monte etmeyin.

İÇİNDEKİLER:

1 UYARILAR
2 OLUŞTURAN PARÇALARIN TANIMI
3 TABANIN MONTAJI VE SÖKÜLMESİ
4 TEMİZLİK VE BAKIM

DİKKAT: TEHLİKELERİ ÖNLEMEK İÇİN KULLANIMDAN ÖNCE KULLANIM KILAVUZUNU DİKKATLE OKUYUNUZ VE İLERİDE REFERANS OLARAK KULLANMAK ÜZERE SAKLAYINIZ.

DİKKAT: ÜRÜNÜ KULLANMAYA BAŞLAMADAN ÖNCE TÜM PLASTİK POŞET VE AMBALAJ MALZEMELERİNİ ATINIZ VEYA ÇOCUKLARIN ULAŞAMAYACAĞI BİR YERDE SAKLAYINIZ.

UYARILAR

- Ürünün montajı ve kurulması için belirtilen kullanım önerilerini titizlikle takip ediniz. Önerileri okumadan kimsenin ürünü kullanmasına izin vermeyiniz.
- **DİKKAT!** Kaza ile ilgili istatistikler, aracın arka koltuklarının ön koltuklardan daha güvenli olduklarını göstermektedir, dolayısıyla Tabanın ve Oto Koltuğu'nun arkaya yerleştirilmesi tavsiye edilir.
- **DİKKAT! CİDDİ TEHLİKE!** Bu oto koltuğunu airbag ile donatılan bir ön koltuğa asla yerleştirmeyiniz. Tabanı

ve Oto koltuğunu ön koltuğa yerleştirmek istiyorsanız, airbag donanımını mutlaka etkisiz hale getiriniz: airbag donanımını etkisiz hale getirmek için aracın kullanım kılavuzunu okuyunuz veya araç üretici firması ile irtibat kurunuz. Tabanı ve Oto koltuğunu ön koltuğa yerleştirmeniz durumunda, arka koltuklarda bulunan yolcuları da göz önünde bulundurarak, ön koltuğu mümkün olduğu kadar arkaya çekmeniz tavsiye edilir.

- Araçta bulunan tüm yolcuların tehlike anında çocuğun oto koltuktan çıkarılma işlemi hakkında bilgi sahibi olmaları tavsiye edilir.
- Aracın kapısı ile taban ve oto koltuğu veya aracın diğer koltukları ile taban ve oto koltuğu arasında herhangi bir temas olmamalıdır.
- Araç ve Oto Koltuğu kemerlerinin hiçbir noktada kıvrılıp bükülmemiş olduğundan ve iyice gergin olduğundan daima emin olunuz. Kemerlerin iyice gergin olması Oto Koltuğu'nun güvenliğini artırır.
- KeyFit Tabanı üzerinde ağır cisimler yerleştirmeyiniz.
- Kaza anında hiçbir oto koltuğu çocuğun tam güvenliğini sağlamaz, ancak bu ürünün kullanılması çocuğun sakat kalma ve ölme riskini azaltır.
- Bu kılavuzda belirtilen hususlara titizlikle uyulmadığı takdirde yalnız bir kaza anında değil, başka koşullarda da (örneğin ani fren yapma vs.) çocuğunuzun ciddi tehlikelerle karşılaşma olasılığı artar: Tabanın ve Oto koltuğu'nun aracın koltuğuna doğru şekilde takıldığını her zaman kontrol ediniz.
- Hasarlı, deforme olmuş veya aşırı derecede yıpranmış olan Taban ve Oto Koltuğunu kullanmayınız ve yenisiyle değiştiriniz, orijinal güvenlik özelliklerini yitirmiş olabilir.
- Ürünün aşınma durumunu ve hasar görmüş olup olmadığını düzenli olarak kontrol ediniz. Hasar tespit etmeniz durumunda ürünü kullanmayınız ve çocuklardan uzak tutunuz.
- Üreticinin onayı olmaksızın ürün üzerinde değişiklik ve ilaveler yapmayınız.
- Üretici tarafından verilmeyen ve onaylanmayan aksesuar, yedek parça ve başka parçalar takmayınız.
- Çocuğunuzu oto koltuğunda asla yalnız bırakmayınız.
- Oto koltuğunu aracın koltuğu üzerinde asla iyice sabitlenmemiş halde bırakmayınız, yolculara çarpabilir ve yaralanmalarına neden olabilir
- Taban ile araç koltuğu, Oto Koltuğu ile araç koltuğu veya oto koltuğu ile çocuk arasında onaylanmamış hiçbir cisim yerleştirmeyiniz. Kaza durumunda oto koltuğu doğru şekilde hareket etmeyebilir.
- Hafif de olsa, herhangi bir kaza sonucu Taban ve Oto Koltuğu çıplak gözle görülemeyecek şekilde hasar görmüş olabilir; bu nedenle her durumda değiştirilmelidir.
- Ürünü 5 yıldan daha uzun bir süre KULLANMAYIN. Bu süre geçtikten sonra, malzemelerde meydana gelecek değişiklikler (örn. güneş ışığına maruz kalma nedeniyle) ürünün etkililiğini azaltabilir veya bozabilir.
- İkinci el oto koltuğu kullanmayınız; çıplak gözle görülemeyen ancak ürünün güvenliğini tehlikeye sokabilecek yapısal hasar görmüş olabilir.
- Aracın içinde, özellikle arka cam önünde iyice sabitlenmemiş veya güvenli bir şekilde yerleştirilmemiş eşya veya bagaj taşınmamasına dikkat ediniz: bir kaza durumunda veya ani fren yapıldığında yolcuların yaralanmalarına neden olabilir.
- Araçtaki bütün yolcuların gerek kendi güvenlikleri, gerek ani fren yapılma

durumunda çocuğun yaralanmasına neden olabileceklerinden, emniyet kemerlerini kullandıklarından emin olunuz.

- Uzun yolculuklarda sık sık mola vermeniz önerilir: çocuk Oto koltuğu üzerinde kolaylıkla yorulur. Araç hareket halinde iken çocuğu asla Oto koltuğundan çıkarmayınız. Çocukla ilgilenmek istediğinizde aracı güvenli bir yerde durdurmanız tavsiye edilir.
- Aracın uzun süre güneş altında bırakılması durumunda, çocuğu Oto Koltuğu'na oturtmadan önce değişik kısımların aşırı ısınmadığını kontrol ediniz: bu durumda çocuğun yanmasını önlemek için çocuğu oturtmadan önce Oto Koltuğu'nu soğumaya bırakınız.
- Artsana Şirketi ürünün uygunsuz olarak kullanılmasından doğabilecek zararlardan sorumlu değildir.

DİKKAT: OTO KOLTUĞU'NUN DOĞRU KULLANIMI İÇİN, KEYFİT ÜRÜNÜ İLE BİRLİKTE GELEN KULLANIM KILAVUZUNU DİKKATLİCE OKUYUNUZ (Kod. 79064).

OLUŞTURAN PARÇALARIN TANIMI

A Doğru eğim göstergesi
B Karın kemeri için kılavuz
C Kullanım kılavuzu için bölme
D Eğim ayar ayağı
E Tabanın ters çevrilmesini önleyen çubuk
F Eğim ayar tuşları

TABANIN MONTAJI VE SÖKÜLMESİ

DİKKAT: TABANIN TERS ÇEVRİLMESİNİ ÖNLEYEN ÇUBUĞU İLGİLİ DELİKLERE SOKARAK KEYFIT TABANINA TAKINIZ (RESIM 1). ÇUBUĞU BİRKAÇ KEZ ÇEKEREK DOĞRU ŞEKİLDE TAKILDIĞINI KONTROL EDİNİZ.

Montaj

1. Tabanı araç koltuğunun sırt dayanağı ile temas edecek şekilde aracın önceden seçtiğiniz koltuğuna yerleştiriniz (Resim 2).
2. İki tuşa aynı anda basarak tabanın eğimini ayarlayınız (F). Eğim ayar ayağı (D) en ideal eğimini bulmanıza olanak tanır (Resim 3). Doğru şekilde eğilip eğilmediğini kontrol etmek için, mühürün orta konumda olduğundan emin olarak doğru eğim göstergesini (A) kullanınız.
3. Araç emniyet kemerinin yatay kısmını mavi renkle belirtilen iki kılavuzdan geçirerek kemeri çekiniz ve tokaya kancalayınız (Resim 4).
4. Araç hareket yönüne ters olarak yerleştirilmiş oto koltuğunu tabanının içine itip tamamen girinceye kadar itiniz (doğru kancalandığını belirten bir "klik" sesi duyulacaktır) (Resim 5).
5. Oto koltuğunun tabana doğru şekilde takıldığını kontrol etmek için oto koltuğunu hem ön tarafından hem de arka tarafından kaldırmaya çalışınız (Resim 6).
6. Araç kemerinin çapraz şeridini tutarak sırt dayanağının arkasında bulunan ve mavi renkle belirtilen kılavuzdan geçiriniz (Resim 7).
7. Kemeri mümkün olduğu kadar oto koltuğunun etrafına gererek, kemerin hiçbir noktada kıvrılıp bükülmemiş olduğundan ve iyice gergin olduğundan emin olunuz (Resim 8).

DİKKAT: ARACIN EMNİYET KEMERİNİ ASLA RESİMDE BELİRTİLEN POZİSYONLARDAN FARKLI POZİSYONLARA GETİRMEYİNİZ

Oto koltuğunu tabanından çıkarmak için:

Sırt dayanağında bulunan kılavuzdan çapraz kemeri sıyırıp çıkarınız, ilgili kolu

çekerek aynı zamanda oto koltuğu kaldırarak sökünüz.

DİKKAT! Taktıktan sonra DAİMA araç emniyet kemerinin doğru olarak gerilmiş olduğunu ve tokasının kemerini tabanda bulunan kılavuzlardan çıkarmadığından emin olunuz.

Tabanın sökülmesi

Emniyet kemerini açınız ve kemerin karın kısmını mavi kılavuzdan çıkarınız. Şimdi tabanı koltuktan ayırıp sökebilirsiniz.

TEMİZLİK VE BAKIM

Plastik ve metal kısımların temizliği

Plastik veya boyalı metal kısımların temizlenmesinde yalnızca nemli bir bez kullanınız. Asla aşındırıcı deterjanlar veya eritici maddeler kullanmayınız.

Oluşturan parçaların bütünlüğünün kontrolü

Plastikten oluşan tüm kısımların aşınma durumunu kontrol ediniz, gözle görülür hasar veya renkte solma belirtisi görülmemesi gerekir.

DİKKAT! Oto koltuğu deforme olmuş veya aşırı derece yıpranmış ise değiştirilmesi gerekir: orijinal güvenlik niteliklerini kaybetmiş olabilir.

Ürünün saklanması

Araca takılmadığı zaman Oto koltuğunun kuru bir yerde, ısı kaynaklarından uzakta, tozdan, rutubet ve direkt güneş ışınlarından korunarak saklanması önerilir.

Ürünün atılması

Oto koltuğu için öngörülen kullanım ömrünün sonuna ulaşıldığında ürünü kullanmayınız ve atınız. Çevreye saygı nedeniyle ülkenizde yürürlükte olan yönetmelikler hükümlerince değişik atıkları cinslerine göre ayırınız.

RO CHICCO BASE KEYFIT EU GR. 0+ (0-13KG)

INSTRUCȚIUNI DE FOLOSIRE

FOARTE IMPORTANT: DE CITIT IMEDIAT

- Baza de fixare Keyfit se foloseşte numai în combinație cu scaunul de maşină pentru copii Keyfit omologat pentru Grupa 0+ (0-13 kg).
  Scaunul de maşină pentru copii KeyFit compatibil cu Baza de fixare KEYFIT este uşor de recunoscut după eticheta expusă pe părțile laterale.

CARACTERISTICILE PRODUSULUI

1. Acestă bază NU este un dispozitiv de reținere a copilului. Acestă bază NU este un dispozitiv de reținere a copilului. Doar în cazul în care este folosită împreună cu micul fotoliu KeyFit (nr. omologare E24 04440001), dispozitiv „Universal" de reținere pentru copii , omologat conform Regulamentului european ECE R44/04 şi compatibil cu majoritatea dar nu cu toate scaunele autovehiculului, poate fi folosită pentru transportul copiilor în autovehicule.
2. Compatibilitatea poate fi verificată mai uşor în cazul în care constructorul autovehiculului declară în manualul de folosire al autovehiculului că acesta prevede instalarea de dispozitive „Universale" de reținere pentru copii pentru respectivele grupe de vârstă.
3. Acest dispozitiv de reținere a fost clasificat ca fiind „Universal" conform unor criterii de omologare mai severe față de modelele precedente care nu au acest aviz.
4. Folosit în vehiculele dotate cu centură de siguranță cu 3 puncte de prindere, statică sau pretensionată, omologată conform normelor Regulamentului european UN/ECE Nr. 16 sau altor standarde echivalente.
5. Dacă aveți nelămuriri, vă rugam să contactați producătorul dispozitivului de reținere sau distribuitorul.

AVERTISMENT! În cazul utilizării în vehicule dotate cu centuri de siguranță posterioare cu airbaguri integrate („centuri gonflabile"), interacțiunea dintre porțiunea gonflabilă a centurii vehiculului cu acest dispozitiv de reținere a copilului in autovehicul poate cauza vătămări corporale grave sau deces. Nu instalați acest dispozitiv de reținere a copilului in autovehicul folosind centura de siguranță gonflabilă.

CUPRINS:

1 AVERTISMENTE
2 DESCRIEREA COMPONENTELOR
3 INSTALAREA ŞI DEZINSTALAREA BAZEI
4 CURĂȚARE ŞI PĂSTRARE

ATENȚIE: ÎNAINTE DE FOLOSIRE CITIȚI CU ATENȚIE URMĂTOARELE INSTRUCȚIUNI DE FOLOSIRE ŞI ADVERTISMENTE ŞI PĂSTRAȚI-LE PENTRU O VIITOARE CONSULTARE.

ATENȚIE: ÎNAINTE DE FOLOSIRE ÎNLĂTURAȚI ORICE PUNGĂ DE PLASTIC PRECUM ŞI TOATE ELEMENTELE AMBALAJULUI SAU ÎN ORICE CAZ NU LE LĂSAȚI LA ÎNDEMÂNA COPILULUI.

AVERTISMENTE

- Pentru ansamblarea şi instalarea produsului cititi urmăriți cu atenție următoarele instrucțiuni. Nu lăsa pe

nimeni să folosească produsul dacă nu a citit instrucțiunile în prealabil.

- **ATENȚIE!** Conform statisticilor asupra accidentelor, în general locurile din spatele mașinii sunt mai sigure decât cel din față: de accea se recomandă instalarea Bazei și a scaunului Scanului de mașină pentru copii pe locurile din spate.
- **ATENȚIE! FOARTE PERICULOS!** Nu folosiți acest dispozitiv pe locul din față dotat cu airbag frontal. Instalarea Bazei și a scaunului Scanului de mașină pentru copii pe locul din față se poate efectua doar după dezactivarea airbagului frontal: Verificați posibilitatea de a dezactiva airbagul adresându-vă firmei constructoare sau consultând manualul de instrucțiuni al vehicolului vehiculului. Pentru o mai mare siguranță se recomandă să se împingă cât de mult posibil scaunul spre spate în funcție de spațiul ocupat de pasageri.
- Se recomandă ca toți pasagerii masinii din mașină să fie informați asupra modalităților de eliberare a copilului în caz de urgență.
- Aveți grijă ca la instalarea Bazei și Scaunului pentru copil în automobil sa evitati pentru a evita contactul acestuia cu un scaun mobil sau cu o portieră.
- Asigurați-vă de fiecare dată că centura de siguranță a vehiculului vehicolului precum și cea a Scaunului pentru copil sunt întinse corect, nu sunt răsucite sau nu se află în poziții incorecte. Cu cât centurile sunt întinse mai bine, cu atât protecția asigurată de Scaunul pentru copil este mai mare.
- Nu așezați obiecte mai mult sau mai puțin grele pe Baza KeyFit
- Niciun scaun de mașină pentru copii nu poate garanta siguranța totală a copilului în caz de accident, însă folosirea acestui produs reduce riscul leziunilor grave sau a decesului.
- Riscul unor vătămări grave ale copilului, nu numai în caz de accident, ci și în alte situații
(de ex. frâne bruște, etc.) crește dacă indicațiile din acest manual nu sunt urmate atent: verificați de fiecare dată că Baza și Scaunul de mașină pentru copil sunt instalate atașate corect la banchetă.
- În situația în care Baza și Scaunul de mașină pentru copii sunt avariate, deformate sau foarte uzate, trebuie neaparat înlocuite, putând să fi pierdut caracteristicile de siguranță originale.
- Verificați cu regularitate starea de uzură a produsului și prezența unor eventuale defecțiuni. În caz de avarii nu mai folosiți produsul și nu-l lăsați la îndemâna copilului.
- Nu efectuați modificări sau adaosuri produsului fără aprobarea producătorului.
- Nu instalați accesorii, piese de schimb sau componente care nu sunt recomandate de producător.
- Nu lăsați niciodată copilul nesupravegheat în Scaunul de mașină, din niciun motiv.
- Nu lăsați niciodată Scaunul de mașină pentru copii instalat neatașat necorespunzător, acesta poate aluneca și răni pasagerii.
- Nu amplasați niciun accesoriu neaprobat pentru acest produs nici între Bază și banchetă, nici între banchetă și Scaunul pentru copil sau între Scaunul pentru copil și acesta din urmă: în caz de accident, Baza și Scaunul de mașină al copilului ar putea să nu funcționeze corect.
- În urma unui accident, chiar și minor, Baza și Scaunul de mașină pot suferi avarii care nu sunt întotdeauna vizi-

bile cu ochiul liber: prin urmare, este necesară înlocuirea acestora.

- NU folosiți produsul pe o perioadă mai lungă de 5 ani. După această perioadă, modificările suferite de materiale (de exemplu, datorate expunerii la soare) pot reduce sau compromite eficacitatea produsului.
- Nu folosiți dispozitive la mâna a doua: ar putea avea avarii ale structurii care nu se văd cu ochiul liber, însă care pot compromite siguranța produsului.
- Nu transportati, în special pe bancheta tableta din spate din interiorul automobilului, obiecte sau bagaje care să nu fi fost fixate sau poziționate în mod sigur: în caz de accident sau frână bruscă, acestea ar putea răni pasagerii.
- Asigurați-vă că toți pasagerii din automobil folosesc centuri de siguranță, atât pentru propria siguranță, cât și din cauză că ar putea răni copilul în caz de accident sau frână bruscă.
- Pe parcursul călătoriilor lungi, faceți pauze frecvente. Copilul oboseşte foarte repede. În nicio situație nu scoateți copilul din Scaunul de maşină în timp ce automobilul este în mişcare. În situația în care copilul are nevoie de atenție, cautați un loc sigur pentru a opri.
- În cazul în care autovehicuolul a rămas staționat la soare asigurați-vă, înainte de a aşeza copilul în Scaunul de maşină, că părțile componente ale acestuia nu sunt supraîncălzite: în acest caz lasați-le să se răcească înainte de a aşeza copilul.
- Societatea comercială Artsana își declină orice responsabilitate în caz de folosire improprie a produsului.

ATENȚIE: PENTRU FOLOSIREA CORECTĂ A SCAUNULUI DE MAŞINĂ PENTRU COPII, CITIȚI CU ATENȚIE MANUALUL DE FOLOSIRE DIN DOTAREA PRODUSULUI KEYFIT (Cod. 79064).

DESCRIEREA COMPONENTELOR

A Indicator de înclinație corectă
B Ghidaj pentru trecerea centurii de siguranță auto abdominale
C Buzunar pentru manual de instrucțiuni
M Manetă de reglare a înclinației
E Bară protecție anti-răsturnare
M Butoane de reglare a înclinației

INSTALAREA ŞI DEZINSTALAREA BAZEI

ATENȚIE: FIXAȚI BARA DE PROTECȚIE ANTI-RĂSTURNARE PE BAZA KEYFIT TRECÂND-O PRIN GĂURILE PREVĂZUTE ÎN ACEST SCOP (FIG. 1). ASIGURAȚI-VĂ CĂ AȚI EFECTUAT CORECT FIXAREA ACESTEIA TRĂGÂND DE MAI MULTE ORI DE BARĂ.

Instalarea

1. Aşezați baza pe partea de bancheta pe care doriți să efectuați instalarea, orientând-o astfel încât să fie în contact cu spătarul acestuia (Fig. 2).
2. Reglați inclinația bazei apăsând simultan pe ambele butoane (F). Maneta de reglare (D) va permite reglarea optimă a înclinației (Fig. 3). Pentru verificarea instalării corecte, controlați indicatorul (A) asigurându-vă că bula de aer se află în poziție centrală.
3. Trageți centura de siguranță cuplând-o la catarama corespunzătoare, trecând partea orizontală prin cele două ghidaje, în dreptul semnelor albastre (Fig. 4).
4. Introduceți scaunul copilului în bază (poziționat în sens contrar sensului de mers) împingându-l înspre bază până la cuplare (veți auzi un „clic" de fixare) (Fig. 5).

5. Verificaţi cuplarea corectă a scaunului copilului la bază prin mişcări de ridicare a acestuia atât din fata anterior cât şi din spate posterior (Fig. 6).
6. Apucaţi centura diagonală de siguranţă şi treceţi-o prin ghidajul pus în evidenţă cu albastru pe spatele spătarului scaunului de maşină pentru copii (Fig. 7).
7. Întindeţi cît mai bine posibil centura de siguranţă în jurul scaunului de maşină al copilului, fiind făcând atenţi să nu rămână părţi neîntinse sau să fie răsucită centura . 8).

ATENŢIE: NU TRECEŢI CENTURA DE SIGURANŢĂ A MAŞINII PRIN POZIŢII DIFERITE FAŢĂ DE CELE INDICATE ÎN FIGURA

Pentru a scoate extrage scaunul copilului din bază:
scoateţi din ghidajul de pe spătar centura de siguranţă auto diagonală, decuplaţi scaunul copilului trăgând de maneta din dotare şi în acelaşi timp ridicati-l ridicându-l cu ajutorul mânerului.

ATENŢIE! După l instalare verificaţi DE FIECARE DATĂ că centura de siguranţă auto este întinsă corect şi că catarama acesteia nu forţează centura să iasă din ghidajele din dotare de pe bază şi nici nu se suprapune peste acestea.

Dezinstalarea bazei
Decuplaţi centura de siguranţă şi scoateţi partea care trece peste abdomen din ghidajul albastru. Acum puteţi îndepărta baza de pe banchetă.

CURĂŢARE ŞI PĂSTRARE

Curăţarea părţilor din plastic şi metal
Pentru curăţarea părţilor din plastic sau metal vopsit, folosiţi numai o cârpă umedă. Nu folosiţi niciodată detergenţi abrazivi sau solvenţi.

Controlul integrităţii componentelor
verificaţi gradul de uzură al tuturor componentelor din plastic, care nu trebuie să prezinte semne de deteriorare sau decolorări evidente.
ATENŢIE! În cazul în care produsul este deformat sau deosebit de uzat, trebuie înlocuit: poate să îşi fi pierdut caracteristicile originale de siguranţă.

Păstrarea produsului
Când nu este instalat în automobil, se recomandă păstrarea acestuia într-un loc uscat, ferit de surse de căldură, praf, umiditate şi expunerea directă la soare.

Eliminarea produsului
La sfârşitul utilizarii acestui termenului de folosire prevăzut pentru produs, încetaţi folosirea acestuia şi depozitaţi-l la gunoi. Cu scopul de a proteja mediul, separaţi tipurile de deşeuri conform normativelor în vigoare prevăzute în Ţara dumneavoastră.

بفحص فني منجز وفقا لنظام قانون UN/ ECE N°16 أو بموجب معايير أخرى مماثلة.

5. في حالة ورود أي شك فيما يتعلق بالمنتج، ينصح الاتصال مع الجهة الصانعة لكرسي الأمان أو البائع.

تحذير! في حالة الاستخدام في سيارات مزودة بأحزمة أمان خلفية مجهزة بوسادات هوائية مدمجة (أحزمة قابلة للنفخ)، فقد يتسبب تفاعل الجزء القابل للنفخ من حزام السيارة مع نظام الحماية والأمان هذا في تعرض الطفل لإصابة خطيرة أو الوفاة. لا تقم بتثبيت نظام حماية وأمان الأطفال هذا باستخدام حزام أمان قابل للنفخ.

الفهرس:

1 تحذيرات
2 أجزاء الجهاز
3 تركيب و فك القاعدة
4 التنظيف و الصيانة

تنبيه: يتوجب قراءة كتيب التعليمات هذا بعناية قبل استعمال المنتج، و ذلك لتجنب التعرض إلى خطر خلال استعماله و بالإضافة إلى حفظه للاستفادة منه عند الحاجة في المستقبل.

تنبيه: قبل استعمال المنتج، يتوجب إزالة و التخلص من الأكياس البلاستيكية و كافة العناصر التي لها صلة بتغليف عبوة المنتج، و في كافة الأحوال حفظها بعيدا عن متناول الطفل.

تحذيرات

- يتوجب الالتزام بإتباع تعليمات تجميع و تركيب المنتج بدقة. تجنب استعمال هذا المنتج دون الاطلاع على التعليمات.
- تحذير ! بناءا على نتائج إحصاءات الحوادث، يتضح بشكل عام بأن مقاعد السيارة الخلفية أكثر أمانا من المقاعد الأمامية: ولذلك ينصح بتركيب القاعدة و كرسي الأطفال على المقاعد الخلفية.
- تحذير ! • خطر فادح! عدم تركيب هذا المنتج على مقعد السيارة الأمامي المزود بوسادات هوائية أمامية قطعيا. يجوز

AR CHICCO BASE KEYFIT EU GR. 0+ (0-13KG)

تعليمات الاستعمال:

هام جدا: للقراءة فورا

- تستعمل قاعدة Base Keyfit بالاقتران مه كرسي أمان السيارة Keyfit المعتمدة للسلسلة المنتجات .13) - 0) 0+ **يتناسب كرسي أمان السيارة المخصص للأطفال KeyFit مع قاعدة Base KEYFIT. إذ يمكن التعرف على ذلك من بطاقة تعريف المنتج الموجودة على كلا** الجهتين.

خصائص المنتج

1. لا تعتبر هذه القاعدة جهاز أمان لتثبيت الأطفال. إذ يتم استعمال القاعدة فقط بالاقتران مع كرسي Key fit (شهادة الفحص الفني رقم.(E24 04440001 لتأليف كرسي أمان لتثبيت الطفل في السيارة "موديل شامل و عام". معتمدة بموجب شهادة الفحص الفني المنجز وفق نظام القانون ECE R44/04 . بحيث تناسب معظم أنواع مقاعد السيارات ولكن ليس جميعها و يجوز استخدامها لنقل الأطفال في السيارات.
2. من الممكن الحصول على ملائمة كاملة و بشكل أسهل في الحالات التي تصرح بها الجهة الصانعة للسيارة - وذلك في كتيب الاستعمال الخاص بها - بأن السيارة تتوافق مع إمكانية تركيب كراسي الأمان "الشاملة و العام" المخصصة لتثبيت الأطفال خلال مرحلة العمر المعنية.
3. لقد تم تصنيف كرسي أمان الأطفال هذا كموديل "شامل و عام" وفقا لمقاييس الاعتماد الأكثر تشددا . وذلك بالمقارنة مع المقاييس التي ما خضعت إليه الموديلات السابقة والتي لا تشمل على هذا التحذير.
4. يعتبر استعماله ملائم مع المركبات المزودة بحزام أمان ثلاثي نقاط التثبيت سواء ذو النوع الثابت أو المزودة بشداد و المعتمد

- يتوجب التحقق دوريا من درجة استهلاك المنتج بسبب الاستعمال ومن عدم تعرضه لكسور و اعطاب. في حالة تعرض المنتج لأضرار يتوجب الامتناع عن استعماله و حفظه بعيدا عن متناول الأطفال.
- عدم إجراء أي تعديلات أو إضافات على المنتج دون موافقة من قبل الجهة الصانعة له.
- عدم تركيب ملحقات إضافية. قطع غيار أو أي مكونات و أجزاء أخرى غير مزودة من قبل الجهة الصانعة.
- عدم ترك الطفل وحده قطعيا عندما يكون جالسا على كرسي الأطفال و ذلك لأي سبب من الأسباب.
- عدم ترك كرسي الأطفال على مقعد السيارة إطلاقا. وذلك دون شبكه و تثبيته لأنه من المحتمل أن يرتطم بالركاب أو يسبب لهم إصابات.

عدم إدخال أي شيء ما بين القاعدة و كرسي الأطفال أو ما بين مقعد السيارة و كرسي الأطفال ولا حتى ما بين كرسي الأطفال و الطفل إذا لم يكن ملحق إضافي أو جزء معتمد خصيصا لهذا المنتج: فقد يؤدي ذلك إلى عدم تأدية القاعدة و كرسي الأطفال لوظيفتهما بالشكل الصحيح في حالة وقوع حادث.

- في حالة وقوع حادث سير وحتى و لو كان بسيطا من المحتمل حدوث أضرار للقاعدة و لكرسي الأطفال. مع العلم بأنه في اغلب الأحيان لا يمكن رؤية هذه الأضرار بالعين المجردة: ولذلك يعتبر من الضروري تغييره.
- **لا تستخدم المنتج لأكثر من 5 عامًا. بعد هذه المدة، قد تؤدي تغيرات الخامات (مثلا بسبب التعرض لأشعة الشمس) إلى تقليل أو فقدان فعالية المنتج.**
- عدم استخدام كرسي أطفال مستعمل: يمكن أن تكون بنيته ملحقة بأضرار لا يمكن رؤيتها بالعين المجردة. ولكنها تؤثر سلبيا على فاعلية المنتج من حيث المحافظة على سلامة الطفل.
- التأكد بعدم نقل أشياء أو حقائب على المسند الخلفي الداخلي للسيارة دون أن يتم تثبيتهم أو وضعهم بشكل آمن: ففي حالة وقوع حادث أو توقف مفاجئ للسيارة يمكنها إن تسبب إصابات للركاب.

تركيب القاعدة و كرسي الأطفال على مقعد السيارة الأمامي فقط في حالة إبطال مفعول أو منع تشغيل الوسادة الهوائية الأمامية: ينصح الاستعلام و التحقق حول إمكانية منع تشغيل أو إبطال مفعول الوسادة الهوائية. وذلك من قبل الجهة الصانعة للسيارة أو عن طريق كتيب تعليمات السيارة. في كافة الأحوال. ينصح إرجاع مقعد السيارة لأكثر حد ممكن بحيث تكون وضعيته ملائمة في حالة وجود أشخاص جالسين على المقعد الخلفي.

- ينصح بأن يكون كافة الركاب الموجودين في السيارة على علم و دراية كافية بطريقة فك الطفل من الكرسي في حالة الطوارئ. الانتباه إلى كيفية تركيب القاعدة و كرسي الأطفال في السيارة. بحيث يتم تجنب التأثير السلبي لمقعد السيارة المتحرك أو بابها عليه أو إعاقتهم.
- التحقق دائما من أن أحزمة الأمان الخاصة بالسيارة و بكرسي الأمان مشدودة بشكل صحيح و بأن لا تكون مفتولة أو بوضعية غير صحيحة. كلما كانت أحزمة الأمان مشدودة كلما وفر كرسي الأمان حماية أكبر.
- عدم وضع أشياء ثقيلة و غير ثقيلة على القاعدة tiFyeK esaB
- إن كافة أنواع كراسي الأطفال لا تضمن الأمان الكامل للطفل في حالة وقوع حوادث. ولكن استعمال هذا المنتج يقلل من نسبة خطورة الإصابات أو حالات التوفي التي يمكن التعرض إليها.
- تزداد نسبة خطورة تعرض الطفل إلى إصابات خطيرة ليس فقط في حالات وقوع حوادث. ولكن بسبب ظروف أخرى أيضا (على سبيل المثال: الكبح المفاجئ و إلى آخره) وتزداد نسبة خطورة أيضا في حالة عدم إتباع التعليمات المسجلة في هذا الكتيب بحذافيرها. يتوجب التحقق دائما من شبك و تثبيت القاعدة و كرسي الأطفال بالشكل الصحيح على مقعد السيارة.

إذا كانت القاعدة كرسي الأطفال ملحقة بأضرار، اعطاب وتغيرات سلبية أو مستهلكة جدا، يتوجب تغييرهم لأنه من المحتمل فقدانهم لخصائصهم الأصلية المتمثلة في توفير الأمان و السلامة.

التركيب

1. وضع القاعدة على مقعد السيارة المراد تركيب القاعدة عليه. وذلك بوضعها بحيث تكون ملامسة لظهر مقعد السيارة (الشكل 2).
2. ضبط ميلان القاعدة بالضغط في نفس الوقت على كلا الزرين (F). سوف تسمح لك ساق الضبط (D) بضمان زاوية الميلان الأفضل (Fig. 3). للتحقق من صحتها. استخدم المؤشر (A) للتحقق بان فقاعة ميزان التسوية في وضعية مركزية "في المنتصف".
3. سحب حزام أمان السيارة و شبكه بالإبزيم "المشبك" الخاص به. وذلك بتمرير الجزء الأفقي في المسلكين المعنيين والذي تم الإشارة إليهما بالأسهم الزرقاء (الشكل 4).
4. إدخال كرسي الأمان بالقاعدة (الموجه بعكس اتجاه سير السيارة) و ذلك بالضغط نحو الأسفل إلى أن يتم شبكها (سماع صوت "طقطقة" التركيب) (الشكل 5).
5. التحقق من صحة شبك كرسي الأمان بالقاعدة و ذلك بمحاولة رفعه سواء من الجهة الأمامية و الخلفية (الشكل 6).
6. ممسك حزام الأمان العرضي للسيارة و تمريره في المسلك المخصص له الموجود على الجهة الخلفية لظهر مقعد الأمان و الذي تم الإشارة إليه باللون الأزرق (الشكل 7).
7. شد الحزام حو كرسي الأمان بقدر الإمكان و التأكد من عدم ارتخائه أو التفافه على بعضه البعض (الشكل 8) .

تنبيه: عدم تمرير حزام أمان السيارة أو ربطه أطلاقا بوضعية تختلف عن المشار إليها في الشكل التوضيحي

للعمل على سحب الكرسي من القاعدة:

المبادرة بسحب الحزام العرضي من المسالك الموجودة على ظهر الكرسي.

فك كرسي الأمان

بسحب المقبض الخاص بذلك و في نفس الوقت رفع نفس الكرسي عن طريق الأجزاء المخصصة للمسلك.

- التأكد من استخدام كافة ركاب السيارة لأحزمة الأمان المخصصة لكل منهم. وذلك سواء للمحافظة على سلامتهم الشخصية وأيضا للمحافظة على سلامة الطفل. لأنه في حالة وقوع حادث يتعرض الطفل لإصابات بسببهم.
- في حالة إجراء رحلات طويلة ينصح بالتوقف للراحة بين الحين و الآخر. لأن الطفل يشعر يزهق و يتضايق من الجلوس بسهولة. يتوجب عدم إنزال الطفل عن كرسي الأطفال لأي سبب من الأسباب. وذلك عندما تكون السيارة في حالة حركة. إذا أبدى الطفل احتياجه إلى انتباه من الضروري إيجاد مكان آمن لإيقاف السيارة والإصغاء لاحتياجاته.
- إذا بقيت السيارة واقفة لمدة تحت أشعة الشمس. يتوجب التحقق من أن مختلف أجزاء كرسي ألامان غير ساخنة و ذلك قبل إجلاس الطفل عليها: في هذه الحالة اتركها لتبرد قبل إجلاس الطفل عليها لتجنب تعرضه لحروق.
- تعتبر شركة Artsana غير مسئولة عن الأضرار الناجمة عن عدم استخدام المنتج بالشكل الصحيح أو مخالفة التعليمات.

تنبيه: لاستعمال كرسي الأطفال المخصص للسيارة بالطريقة الصحيحة. يتوجب قراءة كتيب الاستعمال المزود مع المنتج KEYFIT (Cod.79064) بعناية.

أجزاء الجهاز

A مؤشر الميلان الصحيح
B مسلك لتمرير حزام الأمان الوسطي (منطقة البطن)
C مكان مخصص لوضع كتاب التعليمات
D ساق لضبط الميلان
E حاجز مانع للانقلاب
F زر ضبط الميلان

تركيب و فك القاعدة

تنبيه: شبك الحاجز المانع للانقلاب على قاعدة KEYFIT وذلك بإدخالها في الثقوب المخصصة لها (الشكل 1). التحقق أكثر من مرة من صحة شد الحاجز.

و الخلص مع النفايات. و لأغراض المحافظة و حماية البيئة. يتوجب فرز أنواع النفايات بموجب ما هو محدد في تعليمات القوانين السارية المفعول في نفس بلدك.

تحذير! بعد الانتهاء من عملية التركيب. يتوجب التحقق دائما من أن حزام السيارة مشدود بالشكل الصحيح و إبزيمه "مشبكه" لا يمارس قوة على الحزام بحيث يجعله يخرج من

المسالك الخاصة الموجودة على القاعدة والتأكد من عدم تأثيره أو إعاقته لنفس هذه المسلاك .

فك القاعدة

فك حزام الأمان و تحرير الجزء الوسطي "منطقة البطن" من المسالك الزرقاء المخصصة له.
يجوز الآن المتابعة في إزالة القاعدة عن مقعد السيارة.

التنظيف و الصيانة

تنظيف الأجزاء البلاستيكية و المعدنية

لتنظيف الأجزاء البلاستيكية أو المعدنية المطلية يتوجب فقط استعمال قطعة من القماش الرطب. عدم استعمال مواد تنظيف تساعد على التآكل أو مذيبة إطلاقا.

التحقق من سلامة مكونات و أجزاء المنتج

ينصح التحقق دوريا و بانتظام من سلامة و مدى استهلاك الأجزاء البلاستيك بسبب الاستعمال و من عدم وجود علامات واضحة تشير أضرار ملحقة بهم أو بهتان لونهم.

تحذير ! في حالة ملاحظة وجود تغيرات على شكل المنتج أو علامات استهلاك واضحة جدا يتوجب تبديل المنتج: من المحتمل فقدانه لخصائصه الأصلية في المحافظة على السلامة و الامان.

حفظ المنتج

عندما لا يتم تركيب المنتج على السيارة.
ينصح حفظه في مكان جاف. بعيدا عن مصادر الحرارة و وقايته من الغبار. الرطوبة و أشعة الشمس المباشرة.

التخلص من المنتج

عند استهلاك المنتج و انتهاء مدة خدمته العملية المحددة. يتوجب الامتناع عن استعماله

UK CHICCO ОСНОВА KEYFIT ГР. 0+ (0-13 кг)

ІНСТРУКЦІЯ З ВИКОРИСТАННЯ

НАДЗВИЧАЙНО ВАЖЛИВО! НЕГАЙНО ПРОЧИТАЙТЕ!

• Основа Keyfit має використовуватися виключно з дитячим автокріслом Keyfit, сертифікованим для Групи 0+ (0-13 кг).

Дитяче автокрісло KeyFit, яке є сумісним з основою KEYFIT, розпізнається за етикеткою, розташованою з обох боків виробу.

ХАРАКТЕРИСТИКИ ВИРОБУ

1. Ця основа НЕ є пристроєм для утримування дитини. Тільки, коли вона використовується разом з кріслом KeyFit (омологація E24 04440001), пристроєм для утримання дітей "універсального" типу, сертифікованого відповідно до Регламенту ECE R44/04 і сумісного з більшістю, але не з усіма автомобільними сидіннями, така нова конструкція може використовуватися для перевезення дітей в автомобілі.
2. Оптимальна сумісність краще досягається у випадках, коли виробник автомобіля заявляє в керівництві з експлуатації автомобіля, що автомобіль передбачає установку дитячих утримуючих пристроїв «універсального» типу розглянутої вікової категорії.
3. Цей пристрій для утримування дитини класифікований як «універсальний», згідно з критеріями сертифікації, більш суворими порівняно з попередніми моделями, в яких дане зауваження відсутнє.
4. Призначений тільки для використання в транспортних засобах, оснащених статичним або інерційним ременем безпеки з кріпленням в трьох точках, сертифікованим на підставі Стандарту UN/ECE № 16 або інших рівнозначних стандартів.
5. У разі сумніву зв›яжіться з виробником утримуючих пристроїв або з постачальником.

УВАГА! У разі використання автомобілів, оснащених задніми ременями безпеки з інтегрованими подушками безпеки (надувними ременями безпеки), інтеграція надувної частини автомобільного ременя з цією системою утримання для дітей може спровокувати важкі травми або смерть. Не встановлюйте цей механізм утримання для дітей, використовуючи надувний ремінь безпеки.

ЗМІСТ:

1 ЗАСТЕРЕЖЕННЯ
2 ОПИС КОМПОНЕНТІВ
ВСТАНОВЛЕННЯ І ВІД›ЄДНАННЯ АВТОКРІСЛА ЗА ДОПОМОГОЮ СИСТЕМИ ISOFIX
4 ВСТАНОВЛЕННЯ І ВІД'ЄДНАННЯ АВТОКРІСЛА ЗА ДОПОМОГОЮ 3-ТОЧКОВОГО РЕМЕНЯ БЕЗПЕКИ АВТОМОБІЛЯ
5 ОЧИЩЕННЯ І ДОГЛЯД

УВАГА! ПЕРЕД ВИКОРИСТАННЯМ УВАЖНО ОЗНАЙОМТЕСЯ З ЦІЄЮ ІНСТРУКЦІЄЮ З ВИКОРИСТАННЯ, ЩОБ УНИКНУТИ НЕБЕЗПЕКИ ПІД ЧАС ЕКСПЛУАТАЦІЇ ВИРОБУ. ЗБЕРЕЖІТЬ ІНСТРУКЦІЮ ДЛЯ МАЙБУТНІХ КОНСУЛЬТАЦІЙ.

УВАГА! ПЕРЕД ВИКОРИСТАННЯМ

ЗНІМІТЬ Й ВИКИНЬТЕ ВСІ НАЯВНІ ПЛАСТИКОВІ ПАКЕТИ І РЕШТУ КОМПОНЕНТІВ УПАКОВКИ. В БУДЬ-ЯКОМУ РАЗІ, ЗБЕРІГАЙТЕ ЇХ В НЕДОСТУПНОМУ ДЛЯ ДІТЕЙ МІСЦІ .

ЗАСТЕРЕЖНІ ЗАХОДИ

- Для монтажу і встановлення виробу ретельно дотримуйтесь наведених інструкцій. Не дозволяйте користування виробом, якщо інструкції не прочитані.

- **УВАГА!** Згідно статистичних даних з дорожньо-транспортних пригод, як правило, задні сидіння автомобілю є надійнішими за переднє: тому рекомендується встановлювати основу і дитяче автокрісло на одному з задніх сидінь.

УВАГА! СЕРЙОЗНА НЕБЕЗПЕКА!

- Ні в якому разі не використовуйте цей пристрій на передньому сидінні, оснащеному фронтальною повітряною подушкою безпеки. Встановлення основи і дитячого автокрісла на передньому сидінні можливі тільки при відключеній фронтальній повітряній подушки безпеки: уточніть у автомобільного дилера або в інструкції з використання, чи можна відключити повітряну подушку безпеки.
- У будь-якому випадку, рекомендується відсунути сидіння максимально назад з урахуванням пасажирів на задніх сидіннях.
- Всі пасажири мають бути проінформовані про звільнення дитини в разі дорожньо-транспортної пригоди.
- Під час встановлення основи з автокріслом в автомобілі будьте обережні, щоб уникнути їх зіткнення з пересувним сидінням або дверцятами автомобілю.
- Перевіряйте, щоб автомобільний ремінь був добре натягнутий, не перекручений і на знаходився б у неправильних положеннях.
- З оптимально натягнутими ременями автокрісло гарантуватиме кращий захист.
- Не кладіть сторонніх речей на основу KeyFit
- Жодне автокрісло не може гарантувати повну безпеку дитини в разі дорожньо-транспортної пригоди, але використання цього виробу зменшує ризик серйозних травм або смерті.
- Недотримання заходів безпеки, викладених у цій інструкції, підвищує ймовірність серйозних травм у дитини не тільки у випадку аварії, а й в будь-яких інших ситуаціях (наприклад, при різкому гальмуванні, тощо). Завжди перевіряйте, щоб основа і автокрісло були правильно пристебнуті до сидіння.
- Пошкоджені, деформовані або сильно зношені основа й автокрісло підлягають заміні, так як вони більше не відповідають вихідним характеристикам безпеки.
- Регулярно перевіряйте стан виробу з точки зору зношення і наявних розривів. В разі пошкодження не використовуйте надалі виріб і тримайте його в недоступному для дітей місці.
- Забороняються модифікації або доповнення виробу іншими аксесуарами, якщо вони не затверджені виробником.
- Забороняється використання не поставлених виробником компонентів, запасних частин або аксесуарів.
- Ні в якому разі не залишайте дитину саму в автомобілі - це небезпечно.
- Ніколи не залишайте автокрісло не закріпленим до сидіння автомобіля, це може призвести до травму-

вання пасажирів.

- Не вставляйте нічого, окрім схвалених виробником аксесуарів, ані між основою і сидінням автомобілю, ані між сидінням автомобілю й автокріслом, ані між автокріслом и дитиною: у разі дорожньо-транспортної пригоди основа й автокрісло можуть виконувати свої функції неправильно.
- Дорожньо-транспортна пригода, в тому числі легка, може викликати пошкодження основи й автокрісла, не завжди помітне: тому вони підлягають обов'язковій заміні.
- НЕ використовуйте виріб довше, ніж протягом 5 років. Після завершення цього періоду зміни в матеріалах (наприклад, через вплив сонячного світла) можуть знизити або погіршити ефективність виробу.
- Не використовуйте вживані пристрої: вони можуть мати конструктивні ушкодження, які не помітні неозброєним оком, але негативно впливають на безпеку виробу.
- Перевіряйте, щоб не перевозилися, особливо на задній полиці усередині автомобіля, речі або багаж, які не надійно прикріплені або не встановлені безпечним чином: у разі аварії або різкого гальмування вони можуть завдати травми пасажирам.
- Переконайтеся в тому, що всі пасажири автомобіля використовують власні ремені безпеки. Це необхідно для їх власної безпеки, а також щоб уникнути травмування дитини в разі дорожньо-транспортної пригоди або різкого гальмування.
- Під час тривалих поїздок рекомендується часто зупинятися. В автокріслі дитина швидко стомлюється. Ні в якому разі не виймайте дитину з автокрісла під час руху автомобіля. Якщо дитина потребує уваги, слід знайти безпечне місце і зупинитися.
- Якщо автомобіль протягом тривалого часу знаходився під сонцем, уважно обстежте дитяче крісло, перш ніж посадити в нього дитину, щоб переконатися, що деякі його частини не занадто нагрілися: щоб уникнути опіків у дитини почекайте, поки вони охолонуть.
- Компанія Artsana не несе ніякої відповідальності в разі неправильного використання виробу.

УВАГА! ДЛЯ КОРЕКТНОГО ВИКОРИСТАННЯ ДИТЯЧОГО АВТОКРІСЛА УВАЖНО ОЗНАЙОМТЕСЯ З ІНСТРУКЦІЄЮ, ДОДАНОЮ ДО ВИРОБУ KEYFIT (Арт. 79064).

ОПИС КОМПОНЕНТІВ

A Індикатор правильного нахилу
B Напрямна для поясного ременя безпеки
C Кишеня для інструкцій
D Ніжка для регулювання нахилу
E Поперечина проти перекидання
F Кнопки для регулювання нахилу

ВСТАНОВЛЕННЯ І ЗНЯТТЯ ОСНОВИ

УВАГА! ПРИКРІПІТЬ ПОПЕРЕЧИНУ ПРОТИ ПЕРЕКИДАННЯ ДО ОСНОВИ KEYFIT, ВСТАВЛЯЮЧИ ЇЇ У ВІДПОВІДНІ ОТВОРИ (МАЛ. 1). ПЕРЕКОНАЙТЕСЯ У ПРАВИЛЬНОМУ ЗАКРІПЛЕННІ, ПОТЯГНУВШИ ДЕКІЛЬКА РАЗІВ ЗА ПОПЕРЕЧИНУ.

Встановлення

1. Помістіть основу автокрісла на вибране сидіння автомобіля, повернувши її так, щоб вона прилягала до спинки автомобільного сидіння (Мал.2).
2. Відрегулюйте нахил основи, одночасно натискаючи на обидві кнопки (F). Регулювальна ніжка (D) дозволяє здійснити оптималь-

ний нахил (Мал. 3). Перевірка правильних дій здійснюється за допомогою індикатору (А): етикетка має знаходитися по центру.

3. Потягніть ремінь безпеки автомобілю і пристебніть його відповідною пряжкою, провівши горизонтальну частину крізь дві спеціальні напрямні, позначені синім кольором (Мал. 4).
4. Вставте автокрісло в основу (повернене проти руху автомобіля), проштовхуючи його вниз до замикання (має пролунати «клацання», яке підтверджує закріплення) (Мал. 5).
5. Перевірте надійне кріплення автокрісла до основи, намагаючись підняти його як спереду, так і ззаду (Мал.6).
6. Візьміться за діагональний ремінь автомобіля і пропустіть його в спеціальну напрямну, розташовану позаду спинки автокрісла і позначену синім кольором (Мал. 7).
7. Максимально натягніть ремінь навколо автокрісла, не залишаючи зайвої тасьми, перевірте, що він не перекручений (Мал.8).

УВАГА! НІ В ЯКОМУ РАЗІ НЕ ПРОТЯЙТЕ АВТОМОБІЛЬНІ РЕМЕНІ В ПОЛОЖЕННЯХ, ВІДМІННИХ ВІД ВКАЗАНИХ НА МАЛ. 22

Щоб зняти автокрісло з основи: вийміть діагональний ремінь з напрямної на спинці, від›єднайте автокрісло, потягнувши за відповідну рукоятку і одночасно підіймаючи його за ручку.

УВАГА! Після закріплення ЗАВЖДИ перевіряйте, щоб автомобільний ремінь безпеки був правильно натягнутий, а його пряжка не виштовхувала ремінь з відповідних напрямних в основі і не стикалася з самими напрямними.

Зняття основи

Відстебніть ремінь безпеки і від›єднайте його поясну частину з відповідної синьої напрямної. Тепер можна зняти основу з сидіння.

ОЧИЩЕННЯ І ДОГЛЯД

Очищення пластикових і металевих частин.

Для чищення пластмасових або металевих пофарбованих частин використовуйте тільки вологу тканину. Забороняється використання абразивних миючих засобів або розчинників.

Перевірка цілісності компонентів

Рекомендується регулярно перевіряти цілісність і стан зношення пластмасових частин, які не повинні мати помітних слідів ушкодження або знебарвлювання.

УВАГА! Деформований або сильно зношений виріб підлягає заміні, тому що він може втратити вихідні властивості безпеки.

Зберігання виробу

Якщо виріб не встановлено на автомобілі, рекомендується зберігати його в сухому прохолодному місці, захищеному від пилу, вологості і прямого сонячного проміння.

Утилізація виробу

Після закінчення терміну служби, передбаченого для виробу, припиніть його використання і відправте на утилізацію. Відповідно до вимог з захисту довкілля і чинного законодавства власної країни, розсортуйте компоненти за типом для подальшого диференційного збору відходів.

BR BASE KEYFIT EU GR. 0+ (0-13KG)

MUITO IMPORTANTE: PARA LER DE IMEDIATO

- A Base Keyfit deve ser usada exclusivamente em combinação com a cadeira auto Keyfit, apropriada para crianças desde o nascimento até os 13 kg de peso.

A cadeira auto KeyFit compatível com a Base KEYFIT é identificada pela etiqueta colocada em ambos os lados.

CARACTERÍSTICAS DO PRODUTO

1. Esta Base NÃO é um dispositivo de retenção de crianças. Só quando combinada com a cadeira auto Key Fit (homologação número E24 04440001), um dispositivo de retenção para crianças, do tipo "Universal", homologado segundo o Regulamento ECE R44/04 e compatível com a maior parte dos bancos dos automóveis mas não todos, é que poderá ser utilizada para o transporte de crianças no automóvel.
2. Este dispositivo de retenção foi classificado "Universal" segundo critérios de homologação mais rigorosos do que os dos modelos anteriores, que não dispõem deste aviso.
3. Adequado para utilização em veículos equipados com cintos de segurança de 3 pontos, estático ou com retrator, certificado de acordo com a Norma NBR 14400 ou homologado com base no regulamento UM/ECE N°16 ou outras normas standard equivalentes.

ATENÇÃO! Em caso de utilização em veículos equipados com cintos de segurança traseiros com airbag integrado (cintos de segurança infláveis), a interferência entre a parte inflável do cinto do veículo e este sistema de retenção para crianças pode provocar graves lesões ou morte. Não instale este dispositivo de retenção para crianças ao utilizar um cinto de segurança inflável.

ATENÇÃO:

1) ESTE É UM DISPOSITIVO DE RETENÇÃO PARA CRIANÇAS DA CATEGORIA "UNIVERSAL". ELE É APROVADO PARA USO GERAL EM VEÍCULOS E SE ADAPTA NA MAIORIA, MAS NÃO EM TODOS OS ASSENTOS DE CARROS.
2) A CORRETA ADAPTAÇÃO É APROPRIADA SE O FABRICANTE DO VEÍCULO DECLARAR NO MANUAL QUE O VEÍCULO ACEITA UM DISPOSITIVO DE RETENÇÃO PARA CRIANÇAS "UNIVERSAL" PARA ESTE GRUPO DE IDADE.
3) EM CASO DE DÚVIDAS, CONSULTE O FABRICANTE DO DISPOSITIVO DE RETENÇÃO PARA CRIANÇAS OU O VENDEDOR.

ÍNDICE:

1 ADVERTÊNCIAS
2 DESCRIÇÃO DOS COMPONENTES
4 INSTALAÇÃO E DESINSTALAÇÃO COM CINTO DE
3 PONTOS DO AUTOMÓVEL
5 LIMPEZA E MANUTENÇÃO

IMPORTANTE: ANTES DA UTILIZAÇÃO LEIA ATENTAMENTE E NA ÍNTEGRA ESTE FOLHETO DE INSTRUÇÕES A FIM DE EVITAR UTILIZAÇÕES PERIGOSAS E CONSERVE-O PARA FUTURAS CONSULTAS. SIGA TODAS AS INTRUÇÕES DESTE MANUAL PARA QUE A CRIANÇA TENHA A MAIOR PROTEÇÃO POSSÍVEL EM CASO DE ACIDENTE.

ATENÇÃO! ANTES DA UTILIZAÇÃO, REMOVA EVENTUAIS SACOS DE PLÁSTICO E TODOS OS ELEMENTOS QUE FAZEM PARTE DA EMBALAGEM DO PRODUTO E MANTENHA-OS FORA DO ALCANCE DAS CRIANÇAS. RECOMENDA-SE QUE FAÇA A ELIMINAÇÃO DESTES ELEMENTOS UTILIZANDO A RECOLHA DIFERENCIADA EM CONFORMIDADE COM AS LEIS VIGENTES.

ADVERTÊNCIAS

- Para a montagem e instalação do produto, siga rigorosamente as instruções. Evite que alguém utilize o produto sem ter lido as instruções.
- **ATENÇÃO!** Segundo as estatísticas sobre acidentes, geralmente os bancos traseiros do veículo são mais seguros do que os da frente: é aconselhável, portanto, instalar a Base e a Cadeira nos bancos de trás.
- Nunca transporte a criança sem um equipamento de retenção ou num equipamento que não seja adequado a sua idade, peso e altura, pois, desta forma, ela estará em maior risco de sofrer lesão em caso de um acidente.

ATENÇÃO! PERIGO GRAVE! Nunca utilize este dispositivo em um banco da frente que tenha airbag frontal. É possível instalar a Base e a Cadeira no banco da frente (caso seja permitido pela legislação local) mas apenas se o airbag frontal tiver sido desativado: verifique com a marca ou no manual de instruções do automóvel a possibilidade de desativar o airbag. Aconselha-se, em todo o caso, que afaste o máximo possível o banco, tendo em conta a presença de outros passageiros no banco traseiro.

- Este equipamento é projetado para ser utilizado apenas em bancos veiculares voltados para frente.
- Recomenda-se que todos os passageiros ocu-

pantes sejam informados da forma de libertar o bebê, em caso de emergência.

- Preste atenção à forma como instala a Base e a Cadeira no automóvel, de modo a evitar que um banco móvel ou que a porta do automóvel possam interferir com as mesmas.
- Certifique-se de que o cinto do automóvel e da Cadeira estejam bem esticados, não estejam torcidos nem em posições incorretas. Quanto mais esticados estiverem os cintos, maior é a proteção dada pela Cadeira.
- Não coloque objetos, pesados ou não, na Base KeyFit.
- Nenhuma Cadeira pode garantir a total segurança do bebê em caso de acidente mas a utilização deste produto reduz o risco de lesões graves ou de morte.
- Este dispositivo de retenção para crianças foi projetado para absorver parte da energia de um impacto do veículo, de forma a reduzir o risco do usuário, em casos de colisão ou de desaceleração repentina do veículo, limitando o deslocamento do corpo da criança.
- O risco de sérios danos para o bebê, não só em caso de acidente mas também em outras circunstâncias (por ex. frenagens bruscas, etc.), aumenta se as indicações dadas neste manual não forem rigorosamente respeitadas: verifique sempre se a Base e a Cadeira estão corretamente presas ao banco.
- Um dos grandes objetivos dos dispositivos de retenção é evitar ao máximo que o corpo da criança sofra movimento. Desta forma, antes de sair com o veículo, certifique-se de que o dispositivo de retenção esteja bem firme no banco do veículo, e que o sistema de retenção do mesmo esteja devidamente afivelado à criança.
- Se a Base ou a Cadeira estiverem danificadas, deformadas ou muito desgastadas, devem ser substituídas, pois poderão ter perdido as características originais de segurança.
- Verifique com regularidade o estado de desgaste do produto e a presença de eventuais danos. Se houver peças danificadas, não utilize mais o produto e mantenha-o fora do alcance das crianças.
- Nunca efetue qualquer modificação ou acréscimo no dispositivo de retenção para crianças em veículos automotivos. O conjunto de componentes do dispositivo de retenção foi testado e aprovado para proteger a criança. Desta forma, o responsável por qualquer alteração no dispositivo de retenção, descaracterizando assim as condições da certificação, afetará a segurança da criança.
- Não instale acessórios, peças de substituição ou componentes não fornecidos pelo fabricante.
- Nunca deixar a criança no dispositivo de retenção para crianças em veículos automotivos, sem a devida supervisão de um adulto.
- O equipamento desocupado (que não esteja sendo utilizado) deve ser mantido preso ao cinto de segurança ou no porta-malas do veículo.
- Nunca coloque nada que não seja um acessório aprovado para o produto, nem entre a Base e o banco, nem entre o banco do automóvel e a Cadeira nem entre a Cadeira e o bebê: em caso de acidente, a Base e a Cadeira poderão não funcionar corretamente.
- É importante destacar que a utilização de almofadas de adaptação para bebês deve contornar a cabeça, e não apoiar, para não prejudicar o pescoço da criança. E ainda, o fabricante deve deixar claro até quando (idade ou altura do bebê) este adaptador deve ser utilizado. Quando não existe esse adaptador de cabeça, mas a cadeira parece ser grande para o bebê (no caso das conversíveis quando o bebê é recém-nascido), recomendado o uso de rolinhos de toalha de algodão para dar sustentação ao corpo e cabeça do bebê.
- Não utilize este equipamento se o mesmo passar por acidente.
- Na sequência de um acidente, mesmo ligeiro, a Base e a Cadeira podem sofrer danos, nem sempre visíveis a olho nu: portanto, é necessário substituí-las.
- Por se tratar de um item de segurança, nunca adquira um produto usado, principalmente por não serem conhecidos os esforços a que o produto foi submetido anteriormente.
- NÃO use o produto por mais de 5 anos. Após esse período, as alterações dos materiais (por exemplo, devido à exposição à luz do sol) podem reduzir ou comprometer a eficácia do produto.
- Certifique-se de que não são transportados, em particular na prateleira de trás, no interior do veículo, objetos ou bagagens que não tenham sido fixados ou colocados de maneira segura: em caso de acidente ou frenagem brusca poderão ferir os passageiros.
- Nunca deixe bagagens ou outros objetos passíveis de causar ferimentos próximos da criança.
- Certifique-se de que todos os passageiros do automóvel utilizam o cinto de segurança, quer para a sua própria segurança quer porque, durante a viagem, em caso de acidente ou frenagem brusca, poderão magoar o bebê.
- Em caso de viagens longas faça paradas frequentes. O bebê cansa-se muito facilmente. Por nenhuma razão retire o bebê da Cadeira enquanto o automóvel estiver em movimento. Se

o bebê necessitar de atenção, deve procurar um local seguro e estacionar.
- Se o automóvel tiver ficado ao sol, antes de instalar o bebê na Cadeira verifique se esta não está demasiado quente: se for o caso, deixe esfriar antes de sentar o bebê, para evitar queimaduras.
- A sociedade Artsana declina qualquer responsabilidade pela utilização inadequada do produto.

ATENÇÃO: PARA UMA UTILIZAÇÃO CORRETA DA CADEIRA AUTO, LEIA ATENTAMENTE O MANUAL DE UTILIZAÇÃO FORNECIDO COM O PRODUTO KEYFIT (Cód. 79064).

DESCRIÇÃO DOS COMPONENTES

A Indicador de inclinação correta
B Guia para a passagem do cinto abdominal
C Bolsa para o folheto de instruções
D Pé de regulagem da inclinação
E Barra de fixação (anti-rotação)
F Botões de regulagem da inclinação

INSTALAÇÃO E DESINSTALAÇÃO DA BASE

ATENÇÃO: PRENDA A BARRA DE FIXAÇÃO À BASE KEYFIT, INTRODUZINDO-A NOS ORIFÍCIOS ADEQUADOS (FIG. 1). VERIFIQUE SE ESTÁ BEM PRESA, PUXANDO-A VÁRIAS VEZES.

Instalação

1. Instale a base no banco escolhido para a instalação, orientando-a de modo a que fique em contato com o encosto do banco do automóvel (Fig. 2).
2. Regule a inclinação da base pressionando simultaneamente os dois botões (F). O pé de regulagem (D) permitirá garantir a melhor inclinação (Fig. 3). Para verificar se está correta, utilize o indicador (A), certificando-se de que a bolha está ao centro.
3. Puxe o cinto de segurança do automóvel e engate-o na respectiva fivela, fazendo passar a parte abdominal nas duas guias adequadas, evidenciadas em azul (Fig. 4).
4. Instale a cadeira na base (voltada no sentido contrário à marcha) empurrando-a para baixo até encaixar (ouvirá um estalo indicando que está fixa) (Fig. 5).
5. Verifique se a cadeira está corretamente encaixada na base, tentando levantá-la quer pela parte da frente como pela parte de trás (Fig. 6).
6. Pegue no cinto diagonal (correia torácica) do automóvel e faça-o passar na respectiva guia situada na parte de trás do encosto da cadeira e evidenciada com a cor azul (Fig. 7).
7. Estique o cinto em torno da cadeira o máximo possível, sem deixar folgas na correia e certificando-se de que não está torcido (Fig. 8).

ATENÇÃO: NUNCA FAÇA PASSAR OS CINTOS DO AUTOMÓVEL EM POSIÇÕES DIFERENTES DAS INDICADAS NA FIGURA

Para retirar a cadeira da base:

Solte o cinto diagonal (correia torácica) da guia situada na parte de trás do encosto, coloque o manípulo de novo na vertical (A), desencaixe a cadeira puxando o respectivo manípulo e, ao mesmo tempo, levante-a usando a alça.

ATENÇÃO! Depois da instalação verifique SEMPRE se o cinto do automóvel está corretamente em tensão e se a fivela não força o cinto a sair das respectivas guias na base nem interfere com essas guias.

Desinstalação da base

Desengate o cinto de segurança e solte a parte abdominal da respectiva guia azul. Agora pode retirar a base do banco.

LIMPEZA E MANUTENÇÃO

Limpeza das peças em plástico e em metal

Para a limpeza das peças em plástico ou em metal utilize apenas um pano úmido. Nunca utilize detergentes abrasivos ou solventes.

Verificação da integridade dos componentes

É aconselhável verificar regularmente a integridade e o estado de desgaste das peças em plástico, que não devem apresentar sinais evidentes de danos nem perda de cor.

ATENÇÃO! Se o produto se apresentar deformado ou muito desgastado deve ser substituído, pois poderá ter perdido as características originais de segurança.

Conservação do produto

Quando não instalado no automóvel, é aconselhável conservar o produto num local seco, longe de fontes de calor e ao abrigo do pó, umidade e luz solar direta.

Eliminação do produto

Atingido o limite de utilização previsto para o produto, deixe de o utilizar e deposite-o no lixo. Por respeito pelo ambiente, separe os diversos tipos de lixo de acordo com o previsto pelas normas vigentes no seu País.

I
ARTSANA S. P. A.
Via Saldarini Catelli, 1
22070 Grandate – Como – Italia
800-188 898
www.CHICCO.com

F
ARTSANA FRANCE S.A.S.
17/19 Avenue De La Metallurgie
93210 Saint Denis La Plaine - France
0820 87 00 41 (0.12€Ttc/Mn)
www.CHICCO.fr

D
ARTSANA GERMANY GMBH
Borsigstrasse 1-3
D-63128 Dietzenbach-Deutschland
+49 6074 4950
www.CHICCO.de

GB
ARTSANA UK Ltd.
2nd Floor
1 Imperial Place
Maxwell Road
Borehamwood
Hertfordshire - WD6 1JN
01623 750870 (office hours)
www.CHICCO.uk.com

E
ARTSANA SPAIN S.A.U.
C/Industria 10
Pol. Industrial Urtinsa
Apartado De Correos 212 - E
28923 Alcorcon (Madrid)-Spain
902 117 093
www.CHICCO.es

P
ARTSANA PORTUGAL S.A.
Rua Humberto Madeira, 9
2730-097 Queluz De Baixo Barcarena Portugal
21 434 78 00
800 20 19 77
www.CHICCO.pt

NL
ARTSANA BELGIUM N.V.
Temselaan 5 B-1853 Strombeek - Bever
Belgium
+32 23008240
www.CHICCO.be

TR
İthalatçı firma:
Artsana Turkey Bebek ve Sağlık Ürünleri A.Ş.
İçerenköy Mh. Erkut Sk. No:12 Üner Plaza K:12
Ataşehir İSTANBUL
Tel: 0 216 570 30 30
Üretici Firma: Artsana S.p.A.
Via Saldarini Catelli, 1 - 22070 Grandate (CO)-Italy
Tel: (+39) 031 382 111
Yetkili Servis:
Eser Puset Tamir ve Bakım Servisi Tic. Ltd. Şti.
Seyrantepe Mh. İspar İş Merkezi No:107 Kağıthane
İSTANBUL
Tel: 0 212 570 30 78

PL
ARTSANA POLAND Sp.zo.o.
Aquarius, Ul. Połczyńska 31 A
01-377 Warszawa
+48 22 290 59 90
www.CHICCO.com

RUS
ООО "Артсана Рус"
Россия 125009 Москва
Дегтярный переулок, д.4, стр.1
тел/факс (+7 495) 662 30 27
www.CHICCO.ru
часы работы: 9.30-18.00
(время московское)

CH
ARTSANA SUISSE S.A
Stabile la Punta Via Cantonale 2/b
6928 Manno (TI)-Svizzera
+41 (0)91 935 50 80
www.CHICCO.ch

BR
ARTSANA BRASIL LTDA.
Av. Comendador Aladino Selmi
4630 – Galpões 06 e 07 – Vila San Martin
Campinas – SP
CEP: 13069-096
+55 11 2246-2100
www.CHICCO.com.br

MX
ARTSANA MEXICO S.A
Dec V. Ruben Dario 1015
Colonia Lomas De Providencia 44647
Guadalajara, Jalisco-Mexico
01800 702 8983
www.CHICCO.com.mx

AR
ARTSANA ARGENTINA S.A.
Uruguay 4501
Victoria Cp(1644)
San Fernando- Buenos Aires-Argentina
0810-888-2442
www.CHICCO.com.ar

IN
ARTSANA INDIA PRIVATE LIMITED,
7Th Floor, Tower B, Paras Twin Towers,
Golf Course Road, Sector 54
Gurgaon – 122002 - Haryana, India
(+91)(124)(4964500)
www.CHICCO.in

International
ARTSANA S.p.A.
Via Saldarini Catelli, 1
22070 Grandate (CO) - Italy
Tel. (+39) 031 382 111
Fax (+39) 031 382 400
www.CHICCO.com

Note

Note

46 079231 100 000_2005

ARTSANA S.p.A. - Via Saldarini Catelli, 1 - 22070 Grandate (CO) - Italy
Tel. (+39) 031 382 111 - Fax (+39) 031 382 400 - www.chicco.com