Cod. 42 087033 100 000

IT **ATTENZIONE - Avviso -** Questo prodotto è un dispositivo avanzato di ritenuta per bambini di tipo i-Size. È omologato ai sensi del regolamento N.129 per l'utilizzo all'interno di veicoli su posti a sedere compatibili con i sistemi i-Size, come indicato dal costruttore del veicolo nel manuale dell'automobile. In caso di dubbio, consultare il produttore del dispositivo avanzato di ritenuta per bambini (www.chicco.com) o il rivenditore. IMPORTANTE - NON UTILIZZARE PRIMA CHE L'ETÀ DEL BAMBINO SIA SUPERIORE A 15 MESI (Fare riferimento alle istruzioni per l'uso). **Avviso -** Questo prodotto è un dispositivo avanzato di ritenuta per bambini, un seggiolino rialzo di tipo i-Size. È omologato ai sensi del regolamento N.129 per l'utilizzo prinicipalmente nei "posti a sedere i-Size", come indicato dal costruttore del veicolo nel manuale dell'automobile. In caso di dubbio, consultare il produttore del dispositivo avanzato di ritenuta per bambini (www.chicco.com) o il rivenditore. IMPORTANTE – LA GUIDA UTENTE CARTACEA NON È INCLUSA IN QUESTO PRODOTTO. LA GUIDA UTENTE PUÒ ESSERE TROVATA SEGUENDO IL CODICE QR*. LA GUIDA UTENTE PUÒ ESSERE TROVATA SEGUENDO QUESTO LINK http://chc.gg/2P241.

EN **WARNING - Notice -** This is an i-Size Enhanced Child Restraint System. It is approved according to UN Regulation No. 129, for use in, i-Size compatible vehicle seating positions as indicated by vehicle manufacturers in the vehicle users' manual. If in doubt, consult either the Enhanced Child Restraint System manufacturer (www.chicco.com) or the retailer. IMPORTANT - DO NOT USE BEFORE THE CHILD'S AGE EXCEEDS 15 MONTHS (Refer to instructions). **Notice -** This is a i-Size booster seat Enhanced Child Restraint System. It is approved according to UN Regulation No. 129, for use primarily in " i-Size seating positions" as indicated by vehicle manufacturers in the vehicle user's manual. If in doubt, consult either the Enhanced Child Restraint System manufacturer (www.chicco.com) or the retailer. IMPORTANT – A PHYSICAL PAPER USER GUIDE IS NOT INCLUDED WITH THIS PRODUCT. THE USER GUIDE CAN BE FOUND BY FOLLOWING THE QR CODE*. THE USER GUIDE CAN BE FOUND BY FOLLOWING THIS WEBLINK http://chc.gg/2P241.

FR **ATTENTION - Avertissement -** Ce produit est un dispositif avancé de retenue i-Size pour enfants. Il est homologué selon la norme N° 129 pour une utilisation sur les places assises d'un véhicule compatibles avec les systèmes i-Size, selon les indications fournies par le constructeur du véhicule dans le manuel de l'automobile. En cas de doute, consulter le fabricant du dispositif avancé de retenue pour enfants (www.chicco.com) ou le revendeur. - IMPORTANT - NE PAS UTILISER TANT QUE L'ÂGE DE L'ENFANT EST INFÉRIEUR À 15 MOIS (Se référer au mode d'emploi). **Avertissement -** Ce produit est un dispositif avancé de retenue pour enfants, un rehausseur de type i-Size. Il est homologué en vertu de la norme n° 129 pour une utilisation principalement aux "places assises i-Size", comme spécifié par le constructeur du véhicule dans le manuel de l'automobile. En cas de doute, consulter le fabricant du dispositif avancé de retenue pour enfants (www.chicco.com) ou le revendeur. IMPORTANT - LE GUIDE D'UTILISATION SUR SUPPORT PAPIER N'EST PAS INCLUS AVEC CE PRODUIT. LE GUIDE D'UTILISATION PEUT ÊTRE RETROUVÉ À L'AIDE DU CODE QR*. LE GUIDE D'UTILISATION PEUT ÊTRE RETROUVÉ À L'AIDE DU LIEN http://chc.gg/2P241.

ES **ADVERTENCIA - Aviso -** Este producto es un sistema avanzado de retención infantil tipo i-Size. Está homologado según el Reglamento n.º 129, para ser utilizado en asientos de automóviles compatibles con los sistemas i-Size conforme a lo indicado por el fabricante del vehículo en el manual de usuario correspondiente. En caso de dudas, consulte al fabricante del sistema avanzado de retención infantil (www.chicco.com) o al vendedor. - IMPORTANTE - NO DEBE SER UTILIZADO CON NIÑOS MENORES DE 15 MESES (Remítase a las instrucciones de uso). **Aviso -** Este producto es un sistema avanzado de retención infantil, una silla de auto y elevador tipo i-Size. Está homologado según el Reglamento n.º 129, para ser utilizado principalmente en los "asientos i-Size", conforme a lo indicado por el fabricante del vehículo en el manual de usuario correspondiente. En caso de dudas, consulte al fabricante del sistema avanzado de retención infantil (www.chicco.com) o al vendedor. - IMPORTANTE – LA GUÍA DEL USUARIO IMPRESA NO SE INCLUYE CON EL PRODUCTO. LA GUÍA DEL USUARIO PUEDE SER CONSULTADA A TRAVÉS DEL CÓDIGO QR*. LA GUÍA DEL USUARIO PUEDE SER CONSULTADA A TRAVÉS DE ESTE ENLACE http://chc.gg/2P241.

PT **ATENÇÃO - Aviso -** Este produto é um dispositivo avançado de retenção para crianças do tipo i-Size. É aprovado nos termos do regulamento N. 129 para utilização no interno de veículos em assentos compatíveis com os sistemas i-Size, tal como especificado pelo fabricante do veículo no manual do automóvel. Em caso de dúvida, consulte o fabricante do dispositivo avançado de retenção para crianças (www.chicco.com) ou o revendedor. IMPORTANTE - NÃO UTILIZE ANTES DE A CRIANÇA TER MAIS DE 15 MESES (Consulte as instruções de uso). **Aviso -** Este produto é um dispositivo avançado de retenção para crianças, um assento elevatório do tipo i-Size. É aprovado nos termos do regulamento N. 129 para utilização principalmente em "assentos compatíveis i-Size", tal como especificado pelo fabricante do veículo no manual do automóvel. Em caso de dúvida, consulte o fabricante do dispositivo avançado de retenção para crianças (www.chicco.com) ou o revendedor. IMPORTANTE – O MANUAL DO UTILIZADOR IMPRESSO NÃO ESTÁ INCLUÍDO NESTE PRODUTO. O MANUAL DO UTILIZADOR PODE SER ENCONTRADO SEGUINDO O CÓDIGO QR*. O MANUAL DO UTILIZADOR PODE SER ENCONTRADO SEGUINDO ESTE LINK http://chc.gg/2P241.

DE **WARNUNG - Hinweis -** Dieses Produkt ist ein fortschrittliches Kinderrückhaltesystem vom Typ i-Size. Das System ist nach Verordnung Nr. 129 für den Gebrauch in einem i-Size-fähigen Fahrzeug in den in der Bedienungsanleitung des Fahrzeugherstellers angegebenen Sitzpositionen zugelassen. Im Zweifelsfall den Hersteller des fortschrittlichen Kinderrückhaltesystems (www.chicco.com) oder den Händler fragen. WICHTIG - NICHT VERWENDEN, BEVOR DAS KIND NICHT MINDESTENS 15 MONATE ALT IST (siehe Gebrauchsanleitung). **Hinweis -** Dieses Produkt ist ein fortschrittliches Kinderrückhaltesystem, eine Sitzerhöhung vom Typ i-Size. Es ist nach Verordnung Nr. 129 hauptsächlich für den Gebrauch in einem i-Size-fähigen Fahrzeug in den in der Bedienungsanleitung des Fahrzeugherstellers angegebenen Sitzpositionen zugelassen. Im Zweifelsfall den Hersteller des fortschrittlichen Kinderrückhaltesystems (www.chicco.com) oder den Händler fragen. WICHTIG – DAS GEDRUCKTE BENUTZERHANDBUCH LIEGT DIESEM PRODUKT NICHT BEI. DAS BENUTZERHANDBUCH IST ÜBER DEN QR-CODE* ERHÄLTLICH. DAS BENUTZERHANDBUCH IST ÜBER DIESEN LINK hhttp://chc.gg/2P241.

NL **WAARSCHUWING - Opmerking -** Dit is een verbeterd i-Size–kinderbevestigingssysteem. Het is goedgekeurd op grond van Verordening Nr. 129 voor gebruik in voertuigen voorzien van i-Size-compatibele zitplaatsen zoals aangegeven door voertuigproducenten in de gebruikershandleiding bij hun voertuigen. Raadpleeg in geval van twijfel de fabrikant van het geavanceerde kinderbevestigingssysteem (www.chicco.com) of de verkoper. BELANGRIJK - NIET GEBRUIKEN ALS HET KIND JONGER DAN 15 MAANDEN IS (Raadpleeg de gebruiksaanwijzingen). **Opmerking -** Dit is een verbeterd kinderbevestigingssysteem, een verhoging voor kinderstoel van het type i-Size. Het is goedgekeurd op grond van Verordening Nr. 129 voor gebruik op "i-Size-compatibele zitplaatsen" zoals aangegeven door de voertuigproducent in de gebruikershandleiding bij het voertuig. Raadpleeg in geval van twijfel de fabrikant van het geavanceerde kinderbevestigingssysteem (www.chicco.com) of de verkoper. BELANGRIJK - DE GEDRUKTE GEBRUIKERSHANDLEIDING WORDT NIET BIJ DIT PRODUCT GELEVERD. DE GEBRUIKERSHANDLEIDING KAN WORDEN GEVONDEN MET DE QR-CODE*. DE GEBRUIKERSHANDLEIDING KAN WORDEN GEVONDEN VIA DEZE LINK http://chc.gg/2P241.

EL **ΠΡΟΣΟΧΗ - Ειδοποίηση -** Πρόκειται για ένα ενισχυμένο σύστημα πρόσδεσης παιδιών τύπου «i-Size». Έχει εγκριθεί σύμφωνα με τον Κανονισμό αρ.129 για χρήση σε καθίσματα αυτοκινήτων συμβατά με συστήματα i-Size, όπως αναφέρεται στο εγχειρίδιο χρήστη αυτοκινήτου από τον κατασκευαστή. Εάν έχετε αμφιβολίες, συμβουλευτείτε τον κατασκευαστή του ενισχυμένου συστήματος πρόσδεσης παιδιών (www.chicco.com) ή τον μεταπωλητή. ΣΗΜΑΝΤΙΚΟ - ΜΗΝ ΤΟ ΧΡΗΣΙΜΟΠΟΙΕΙΤΕ ΠΡΙΝ ΤΟ ΠΑΙΔΙ ΕΙΝΑΙ ΑΝΩ ΤΩΝ 15 ΜΗΝΩΝ (Ανατρέξτε στις οδηγίες χρήσης). **Ειδοποίηση -** Αυτό το προϊόν είναι ένα ενισχυμένο σύστημα πρόσδεσης παιδιών τύπου i-Size. Είναι εγκεκριμένο σύμφωνα με τον Κανονισμό αρ. 129 για χρήση κυρίως σε «καθίσματα i-Size», όπως αναφέρεται στο εγχειρίδιο χρήστη αυτοκινήτου από τον κατασκευαστή. Εάν έχετε αμφιβολίες, συμβουλευτείτε τον κατασκευαστή του ενισχυμένου συστήματος πρόσδεσης παιδιών (www.chicco.com) ή τον μεταπωλητή. ΣΗΜΑΝΤΙΚΟ - Ο ΕΝΤΥΠΟΣ ΟΔΗΓΟΣ ΧΡΗΣΗΣ ΔΕΝ ΠΕΡΙΛΑΜΒΑΝΕΤΑΙ ΜΕ ΑΥΤΟ ΤΟ ΠΡΟΪΟΝ. Ο ΟΔΗΓΟΣ ΧΡΗΣΗΣ ΜΠΟΡΕΙ ΝΑ ΒΡΕΘΕΙ ΑΚΟΛΟΥΘΩΝΤΑΣ ΤΟΝ ΚΩΔΙΚΟ QR*. Ο ΟΔΗΓΟΣ ΧΡΗΣΗΣ ΜΠΟΡΕΙ ΝΑ ΒΡΕΘΕΙ ΑΚΟΛΟΥΘΩΝΤΑΣ ΑΥΤΟΝ ΤΟΝ ΣΥΝΔΕΣΜΟ http://chc.gg/2P241.

TR **UYARI - Not -** Bu, bir i-Size Gelişmiş Çocuk Sabitleme Sistemidir. Araç üreticilerinin araç kullanıcı kılavuzunda belirttiği üzere i-Size uyumlu araç oturma pozisyonlarında kullanımı 129 no'lu BM Yönetmeliği kapsamında onaylanmıştır. Şüphe durumunda, Gelişmiş Çocuk Sabitleme Sistemi üreticisine (www.chicco.com) veya bayiye başvurunuz. ÖNEMLİ - ÇOCUĞUN YAŞI 15 AYI AŞMADAN ÖNCE KULLANMAYINIZ (Talimatlara bakınız). **Not -** Bu, bir i-Size yükseltici koltuk Gelişmiş Çocuk Sabitleme Sistemidir. Araç üreticileri tarafından araç kullanıcı kılavuzunda belirtildiği şekilde, temel olarak "i-Size oturma pozisyonlarında" kullanımı, 129 no'lu BM Yönetmeliği kapsamında onaylanmıştır. Şüphe durumunda, Gelişmiş Çocuk Sabitleme Sistemi üreticisine (www.chicco.com) veya bayiye başvurunuz. ÖNEMLİ – FİZİKSEL KAĞIT KULLANICI KILAVUZU BU ÜRÜNE DAHİL DEĞİLDİR. KULLANICI KILAVUZUNA QR KODU TAKİP EDEREK ULAŞABİLİRSİNİZ*. KULLANICI KILAVUZUNA BU WEB BAĞLANTISINI TAKİP EDEREK ULAŞABİLİRSİNİZ http://chc.gg/2P241.

SV **VARNING - Anmärkning -** Denna produkt är ett avancerat fasthållningssystem för barn typ i-Size. Den är godkänd enligt förordning nr 129 för användning i fordon på säten som är kompatibla med i-Size-system, vilket anges av fordonets tillverkare i fordonets handbok. Vid osäkerhet, kontakta tillverkaren av fasthållningssystemet för barn (www.chicco.com) eller återförsäljaren. VIKTIGT - ANVÄND INTE INNAN BARNET ÄR 15 MÅNADER (hänvisa till bruksanvisningarna). **Anmärkning -** Denna produkt är ett avancerat fasthållningssystem för barn, en bälteskudde typ i-Size. Den är godkänt enligt förordning nr 129 för användning i huvudsak på "i-Size-säten", vilket anges av fordonets tillverkare i fordonets handbok. Vid osäkerhet, kontakta tillverkaren av fasthållningssystemet för barn (www.chicco.com) eller återförsäljaren. VIKTIGT – I DENNA PRODUKT INGÅR INTE BRUKSANVISNINGEN I PAPPERSFORM. BRUKSANVISNINGEN KAN HITTAS GENOM ATT SKANNA QR-KODEN*. BRUKSANVISNINGEN KAN HITTAS GENOM ATT KLICKA PÅ FÖLJANDE LÄNK http://chc.gg/2P241.

PL **OSTRZEŻENIA - Informacja -** Ten produkt to ulepszone urządzenie przytrzymujące dla dzieci typu i-Size. Produkt uzyskał homologację zgodnie z rozporządzeniem Nr 129 i można go używać w pojazdach na siedzeniach kompatybilnych z systemem i-Size, określonych przez producenta pojazdu w instrukcji obsługi pojazdu. W razie wątpliwości należy skonsultować się z producentem ulepszonego urządzenia przytrzymującego dla dzieci (www.chicco.com) lub ze sprzedawcą. WAŻNE - NIE UŻYWAĆ PRZED UKOŃCZENIEM PRZEZ DZIECKO 15 MIESIĄCA ŻYCIA (Patrz instrukcja obsługi). **Informacja -** Ten produkt to ulepszone urządzenie przytrzymujące dla dzieci, fotelik podwyższający typu i-Size. Produkt uzyskał homologację zgodnie z rozporządzeniem Nr 129 do stosowania przede wszystkim na "siedzeniach i-Size", określonych przez producenta pojazdu w instrukcji obsługi pojazdu. W razie wątpliwości należy skonsultować się z producentem ulepszonego urządzenia przytrzymującego dla dzieci (www.chicco.com) lub ze sprzedawcą. - WAŻNE – DRUKOWANY PRZEWODNIK DLA UŻYTKOWNIKA NIE JEST DOŁĄCZONA DO TEGO PRODUKTU. PRZEWODNIK UŻYTKOWNIKA MOŻNA POBRAĆ ZA POMOCĄ TEGO KODU QR*. PRZEWODNIK UŻYTKOWNIKA MOŻNA POBRAĆ ZA POMOCĄ TEGO LINKA http://chc.gg/2P241.

HU **FIGYELMEZTETÉS - Megjegyzés -** Ez a termék egy i-Size besorolású megnövelt biztonságot nyújtó gyermekbiztonsági rendszer. A termék megfelel az EN 129-es számú szabályozása szerinti „i-Size kompatibilis" autóülésekben való elhelyezésre, ahogyan azt a gépjármű használati útmutatója részletezi. Kétség esetén forduljon a továbbfejlesztett gyermekbiztonsági rendszer gyártójához (www.chicco.com) vagy a forgalmazóhoz. FONTOS – NE HASZNÁLJA ADDIG, AMÍG A GYERMEK ÉLETKORA MEG NEM HALADTA A 15 HÓNAPOT (Lásd az utasításokat). **Megjegyzés -** Ez a termék egy továbbfejlesztett i-Size ülésmagasító gyermekbiztonsági rendszer. A termék megfelel az EN 129-es számú szabályozása szerint, elsősorban „i-Size kompatibilis" autóülésekben való elhelyezésre, ahogyan azt a gépjármű használati útmutatója részletezi. Kétség esetén forduljon a továbbfejlesztett gyermekbiztonsági rendszer gyártójához (www.chicco.com) vagy a forgalmazóhoz. FONTOS – A TERMÉKHEZ NEM MELLÉKELTEK PAPÍR ALAPÚ HASZNÁLATI ÚTMUTATÓT. A HASZNÁLATI ÚTMUTATÓ MEGTALÁLHATÓ AZ ALÁBBI QR KÓDSEGÍTSÉGÉVEL*. A HASZNÁLATI ÚTMUTATÓ MEGTALÁLHATÓ AZ ALÁBBI LINKET KÖVETVE http://chc.gg/2P241.

CS **UPOZORNĚNÍ - Upozornění -** Tento výrobek je vylepšeným dětským zádržným systémem typu i-Size. Je homologován dle vyhlášky č. 129 pro použití na sedadlech ve vozidlech, jejichž vybavení je kompatibilní se systémy i-Size, jak uvádí výrobce vozidla v manuálu k vozidlu. V případě pochybností se poraďte s výrobcem vylepšeného dětského zádržného systému (www.chicco.com) nebo s prodejcem. „DŮLEŽITÉ – NEPOUŽÍVEJTE DŘÍVE, NEŽ DÍTĚ DOVRŠÍ VĚKU 15 MĚSÍCŮ (viz návod k použití)." **Upozornění -** Tento výrobek je vylepšeným dětským zádržným systémem, podsedákem typu i-Size. Je homologován podle vyhlášky č. 129 pro použití zejména na „sedadlech se systémem i-Size", jak uvádí výrobce vozidla v manuálu k vozidlu. V případě pochybností se poraďte s výrobcem vylepšeného dětského zádržného systému (www.chicco.com) nebo s prodejcem. „DŮLEŽITÉ: PAPÍROVÁ UŽIVATELSKÁ PŘÍRUČKA NENÍ SOUČÁSTÍ TOHOTO VÝROBKU. UŽIVATELSKOU PŘÍRUČKU ZÍSKÁTE NAČTENÍM TOHOTO QR KÓDU *. UŽIVATELSKOU PŘÍRUČKU ZÍSKÁTE NA TOMTO ODKAZE http://chc.gg/2P241.

HR **UPOZORENJE - Obavijest -** Ovaj proizvod je unaprijeđeni sustav za držanje djeteta i-Size. Usklađen je s uredbom br. 129, za upotrebu u vozilima, na sjedalima kompatibilnim sa sustavima i-Size, prema uputama proizvođača vozila navedenim u priručniku za korisnike vozila. Ako niste sigurni, obratite se proizvođaču unaprijeđenog sustava za držanje djeteta (www.chicco.com) ili ovlaštenom prodavaču. VAŽNO - NE UPOTREBLJAVAJTE PRIJE NEGO DIJETE NAVRŠI 15 MJESECI (Pogledajte upute za uporabu). **Obavijest -** Ovaj proizvod je unaprijeđeni sustav za držanje djeteta, booster sjedalica tipa i-Size. Usklađen je s uredbom br. 129, za upotrebu ponajprije na "sjedalima i-Size", prema uputama proizvođača vozila navedenim u priručniku za korisnike vozila. Ako niste sigurni, obratite se proizvođaču unaprijeđenog sustava za držanje djeteta (www.chicco.com) ili ovlaštenom prodavaču. VAŽNO – PRIRUČNIK ZA KORISNIKE U PAPIRNATOM OBLIKU NIJE UKLJUČEN UZ OVAJ PROIZVOD. PRIRUČNIK ZA KORISNIKE MOŽETE PRONAĆI POMOĆU QR KODA*. PRIRUČNIK ZA KORISNIKE MOŽETE PRONAĆI NA SLJEDEĆOJ POVEZNICI http://chc.gg/2P241.

SK **VÝSTRAHA - Upozornenie -** Toto je zdokonalený detský zadržiavací systém typu „i-Size". Bol schválený podľa nariadenia UN č. 129 na používanie vo vozidlách s polohami sedadiel kompatibilnými so systémom „i-Size", ako uvádzajú výrobcovia vozidiel v návode na používanie vozidla. V prípade pochybností sa obráťte na výrobcu zdokonaleného detského zadržiavacieho systému (www.chicco.com) alebo u predajcu. DÔLEŽITÉ - NEPOUŽÍVAJTE, KÝM VEK DIEŤAŤA NEPRESIAHNE 15 MESIACOV (pozrite si pokyny). **Upozornenie -** Ide o autosedačku veľkosti „i-Size" so zdokonaleným detským zadržiavacím systémom. Je schválená podľa Nariadenia UN č. 129 na používanie predovšetkým v polohách sedadiel veľkosť „i-Size", ako uvádzajú výrobcovia vozidiel v návode na používanie vozidla. V prípade pochybností sa obráťte na výrobcu zdokonaleného detského zadržiavacieho systému (www.chicco.com) alebo u predajcu. DÔLEŽITÉ - FYZICKÁ PAPIEROVÁ POUŽÍVATEĽSKÁ PRÍRUČKA NIE JE SÚČASŤOU TOHTO VÝROBKU. POUŽÍVATEĽSKÚ PRÍRUČKU NÁJDETE PO ZADANÍ KÓDU QR*. UŽÍVATEĽSKÚ PRÍRUČKU NÁJDETE NA TOMTO WEBOVOM ODKAZE http://chc.gg/2P241.

SL **OPOZORILO - Obvestilo -** To je izboljšan sistem za zadrževanje otrok kategorije „i-Size". Odobren je v skladu s Pravilnikom ZN št. 129 za uporabo na položajih sedežev vozil, združljivih z i-Size, ki jih je kot take opredelil proizvajalec vozila v navodilih za uporabo. V primeru dvoma se je treba posvetovati s proizvajalcem izboljšanega sistema za zadrževanje otrok (www.chicco.com) ali trgovcem. - POMEMBNO – NE UPORABLJAJTE, DOKLER NI OTROK STAR VSAJ 15 MESECEV (glejte navodila). **Obvestilo -** To je napreden otroški sedež s sistemom za zadrževanje otrok i-Size. Odobren je v skladu s Pravilnikom ZN št. 129 za uporabo na položajih sedežev vozil, združljivih z i-Size, ki jih je kot take opredelil proizvajalec vozila v navodilih za uporabo. V primeru dvoma se je treba posvetovati s proizvajalcem izboljšanega sistema za zadrževanje otrok (www.chicco.com) ali trgovcem. POMEMBNO – UPORABNIŠKI PRIROČNIK V FIZIČNI OBLIKI NI PRILOŽEN TEMU IZDELKU. DO UPORABNIŠKEGA PRIROČNIKA LAHKO DOSTOPATE S QR-KODO*. DO UPORABNIŠKEGA PRIROČNIKA LAHKO DOSTOPATE S SPLETNO POVEZAVO http://chc.gg/2P241.

UK **УВАГА - Застереження -** Цей виріб є удосконаленою системою безпеки для дітей типу i-Size. Вона затверджена відповідно до Правила № 129 для використання в автомобілях на сидіннях, сумісних з системами i-Size, як зазначено виробником транспортного засобу в інструкції з експлуатації автомобіля. У разі сумніву проконсультуйтесь з виробником удосконаленої системи безпеки для дітей (www.chicco.com) або з продавцем. ВАЖЛИВО - НЕ ВИКОРИСТОВУЙТЕ ДЛЯ ДІТЕЙ ВІКОМ МОЛОДШЕ 15 МІСЯЦІВ (Див. інструкції з експлуатації). **Застереження -** Цей виріб є удосконаленою системою безпеки для дітей, а саме, це стільчик для годування типу i-Size. Він затверджений відповідно до Правила № 129 для використання головним чином на «сидіннях i-Size», як зазначено виробником транспортного засобу в інструкції з експлуатації транспортного. У разі сумніву проконсультуйтесь з виробником удосконаленої системи безпеки для дітей (www.chicco.com) або з продавцем. ВАЖЛИВО – ПАПЕРОВИЙ ПОСІБНИК КОРИСТУВАЧА НЕ НАДАЄТЬСЯ З ЦИМ ВИРОБОМ. ПОСІБНИК КОРИСТУВАЧА МОЖНА ЗНАЙТИ, ЗІСКАНУВАВШИ QR-КОД*. ПОСІБНИК КОРИСТУВАЧА МОЖНА ЗНАЙТИ ЗА ЦИМ ПОСИЛАННЯМ http://chc.gg/2P241.

BG **ВНИМАНИЕ - Предупреждение -** Това е система за обезопасяване на деца i-Size. Одобрена е съгласно Регламент №129 за използване в превозни средства, съвместими със системи i-Size, както е посочено от производителя на превозното средство в ръководството за автомобила. При съмнения препоръчваме да се свържете с производителя на системата за обезопасяване на деца (www.chicco.com) или с търговеца на дребно. ВАЖНО - НЕ ИЗПОЛЗВАЙТЕ, ПРЕДИ ДЕТЕТО ДА Е НА ВЪЗРАСТ НАД 15 МЕСЕЦА (Вижте инструкциите за употреба). **Предупреждение -** Този продукт е система за обезопасяване на деца, столче тип i-Size. Одобрена е съгласно Регламент №129 за използване предимно на „седящи места с i-Size", както е посочено от производителя на превозното средство в ръководството за автомобила. При съмнения препоръчваме да се свържете с производителя на системата за обезопасяване на деца (www.chicco.com) или с търговеца на дребно. ВАЖНО – КЪМ ТОЗИ ПРОДУКТ НЕ Е ВКЛЮЧЕН ХАРТИЕН ЕКЗЕМПЛЯР НА РЪКОВОДСТВОТО ЗА ПОТРЕБИТЕЛЯ. РЪКОВОДСТВОТО ЗА ПОТРЕБИТЕЛЯ ЩЕ ОТКРИЕТЕ И НА СЛЕДНИЯ QR КОД*. РЪКОВОДСТВОТО ЗА ПОТРЕБИТЕЛЯ ЩЕ ОТКРИЕТЕ И НА СЛЕДНАТА ВРЪЗКА http://chc.gg/2P241.

RO **AVERTISMENT - Avertizare -** Acest produs este un sistem avansat de reținere i-Size pentru copii. Sistemul este omologat conform regulamentului nr. 129 pentru utilizare pe scaune de mașină compatibile cu sistemele i-Size, după cum este indicat în manualul autovehiculului de către producător. În caz de neclarități, vă rugăm să contactați producătorul sau vânzătorul sistemului avansat de reținere pentru copii (www.chicco.com). IMPORTANT – UTILIZAȚI DOAR DACĂ COPILUL ARE CEL PUȚIN 15 LUNI (consultați instrucțiunile de utilizare). **Avertizare -** Acest produs este un sistem avansat de reținere i-Size pentru copii, un scaun înălțător de tio i-Size. Sistemul este omologat conform regulamentului nr. 129 pentru a fi utilizat în primul rând pe „scaune de mașină compatibile i-Size", după cum este indicat de către producător în manualul autovehiculului. În caz de neclarități, vă rugăm să contactați producătorul sau vânzătorul sistemului avansat de reținere pentru copii (www.chicco.com). IMPORTANT – GHIDUL DE UTILIZARE TIPĂRIT NU ESTE INCLUS CU ACEST PRODUS. GHIDUL DE UTILIZARE POATE FI ACCESAT SCANÂND ACEST COD QR*. GHIDUL DE UTILIZARE POATE FI ACCESAT UTILIZÂND ACEST LINK http://chc.gg/2P241.

BR **ATENÇÃO - Aviso -** Este produto é um dispositivo avançado de retenção para crianças do tipo i-Size. É aprovado nos termos do regulamento N. 129 para o uso no interior de veículos em assentos compatíveis com os sistemas i-Size, como indicado pelo fabricante do veículo no manual do automóvel. Em caso de dúvida, consulte o fabricante do dispositivo avançado de retenção para crianças (www.chicco.com) ou o revendedor. IMPORTANTE - NÃO UTILIZE ANTES DA CRIANÇA TER MAIS DE 15 MESES (Consulte as instruções de uso). **Aviso -** Este produto é um dispositivo avançado de retenção para crianças, uma cadeira elevatória do tipo i-Size. É aprovado nos termos do regulamento N. 129 para o uso principalmente em "assentos compatíveis i-Size", como indicado pelo fabricante do veículo no manual do automóvel. Em caso de dúvida, consulte o fabricante do dispositivo avançado de retenção para crianças (www.chicco.com) ou o revendedor. IMPORTANTE – O MANUAL DO USUÁRIO IMPRESSO NÃO ESTÁ INCLUÍDO NESTE PRODUTO. O MANUAL DO USUÁRIO PODE SER ENCONTRADO SEGUINDO O CÓDIGO QR*. O MANUAL DO USUÁRIO PODE SER ENCONTRADO SEGUINDO ESTE LINK http://chc.gg/2P241.

RU **ВНИМАНИЕ - Предупреждение -** Это усовершенствованная детская удерживающая система i-Size. Она сертифицирована в соответствии с Регламентом № 129, для использования в автомобилях с сиденьями "i-Size compatible", как указано производителем автомобиля в руководстве пользователя. Если сомневаетесь, проконсультируйтесь с производителем усовершенствованной системы безопасности для детей (www.chicco.com) или с продавцом. ВАЖНО - НЕ ИСПОЛЬЗУЙТЕ, ЕСЛИ ВОЗРАСТ РЕБЕНКА БОЛЕЕ 15 МЕСЯЦЕВ (см. инструкцию по эксплуатации). **Предупреждение -** Это усовершенствованная детская удерживающая система, кресло-бустер типа i-Size. Оно сертифицировано в соответствии с Регламентом № 129, для использования в преимущественно как "сиденья i-Size", как указано производителем автомобиля в руководстве пользователя. Если сомневаетесь, проконсультируйтесь с производителем усовершенствованной системы безопасности для детей (www.chicco.com) или с продавцом. ВАЖНО - ПЕЧАТНОЕ РУКОВОДСТВО ПОЛЬЗОВАТЕЛЯ НЕ ВХОДИТ В КОМПЛЕКТ ПОСТАВКИ ДАННОГО ИЗДЕЛИЯ. РУКОВОДСТВО ПОЛЬЗОВАТЕЛЯ МОЖНО НАЙТИ, ИСПОЛЬЗУЯ КОД QR*. РУКОВОДСТВО ПОЛЬЗОВАТЕЛЯ МОЖНО НАЙТИ, ПЕРЕЙДЯ ПО ЭТОЙ ССЫЛКЕ http://chc.gg/2P241.

AR تنبيه - هذا المنتج عبارة عن نظام تثبيت أطفال مؤازر i-Size، وهو معتمد وفقًا لتشريع UN رقم 129 للاستخدام في وضعيات جلوس المقعد i-Size المتوافقة مع السيارة كما هو موضح عن طريق الجهات الصانعة للسيارات في دليل مستخدم السيارة. في حالة وجود شك، اتصل بالجهة الصانعة لنظام تثبيت الأطفال المؤازر (www.chicco.com) أو بائع التجزئة. "مهم - لا يُستخدم قبل أن يتجاوز عمر الطفل 15 شهرًا (راجع التعليمات)." تنبيه - هذا المنتج عبارة عن نظام تثبيت مؤازر للأطفال مخصص للمقعد المعزز i-Size، وهو معتمد وفقًا لتشريع الأمم المتحدة UN رقم 129 للاستخدام بشكل أساسي في "أوضاع جلوس المقعد i-Size" كما هو موضح عن طريق الجهات الصانعة للسيارات في دليل مستخدم السيارة. في حالة وجود شك، اتصل بالجهة الصانعة لنظام تثبيت الأطفال المؤازر (www.chicco.com) أو بائع التجزئة. "مهم - لم يتم تضمين دليل مستخدم ورقي مع هذا المنتج. يمكن العثور على دليل المستخدم باتباع رمز الاستجابة السريعة* يمكن العثور على دليل المستخدم باتباع رابط الموقع الإلكتروني هذا http://chc.gg/2P241.

chicco.fr/tri-selectif.html

EAC

Artsana S.p.A. - Via Saldarini Catelli, 1
22070 Grandate (Como) - Italy
www.chicco.com
Made in China - Fabricado en China
Fabricado em China - Παράγεται στην Κίνα - صنع في الصين

chicco Mokita
i-Size

15m+
76-150 cm
ECE R129/04

http://chc.gg/2P241

IT SEGGIOLINO AUTO
EN CAR SEAT
FR SIÈGE AUTO
DE KINDERAUTOSITZ
ES SILLA AUTO
PT CADEIRA AUTO
NL AUTOSTOEL
TR OTO KOLTUĞU
EL ΚΑΘΙΣΜΑ ΑΥΤΟΚΙΝΗΤΟΥ ΓΙΑ ΤΟ ΠΑΙΔΙ

1 PZ.

20 PAP — PAP 20
04 PE-LD — LDPE 04
07 PA — PA 07
22 PAP — PAP 22
04 PE-LD — LDPE 04
07 PA — PA 07

www.chicco.com/recycle

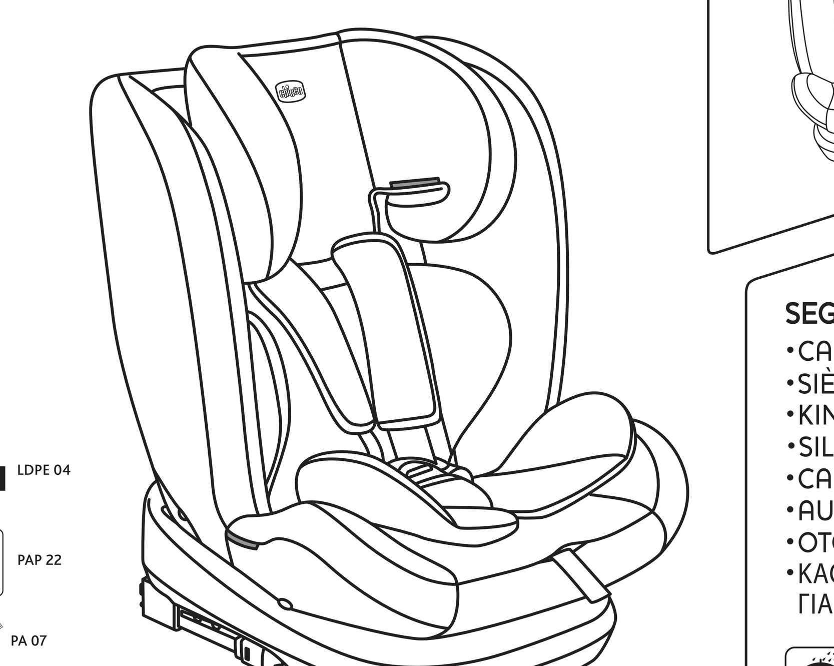

chicco Mokita
i-Size

15m+
76-150 cm
ECE R129/04

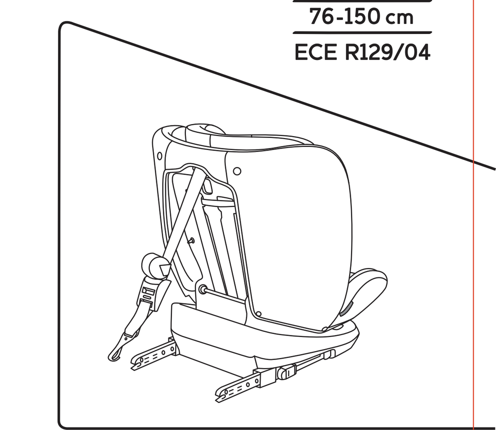

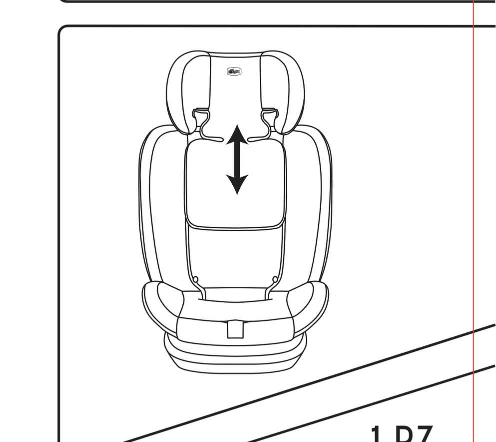

1 PZ.

SEGGIOLINO AUTO
- CAR SEAT
- SIÈGE AUTO
- KINDERAUTOSITZ
- SILLA AUTO
- CADEIRA AUTO
- AUTOSTOEL
- OTO KOLTUĞU
- ΚΑΘΙΣΜΑ ΑΥΤΟΚΙΝΗΤΟΥ ΓΙΑ ΤΟ ΠΑΙΔΙ