chicco Next 2 me PopUp

0m+

MAX 9Kg

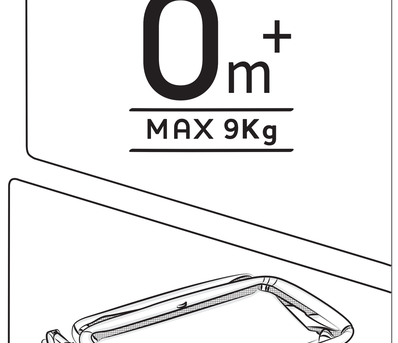

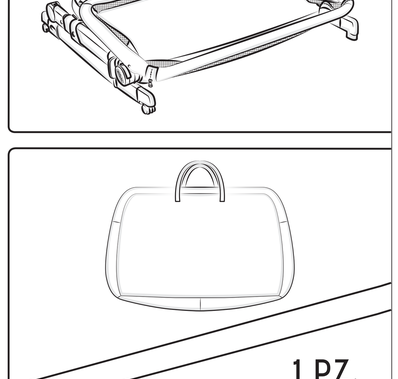

1 PZ.

CULLA
BERCEAU
BEISTELLBETTCHEN
CRIB
CUNA
BERÇO
WIEG
VAGGA
KOLÉBKA
ÓŻECZKO
KOYNIA
BIRLIKTE UYUMA BEŞIĞI
BERÇO
КРОВАТКА-МАНЕЖ
ЛІЖЕЧКО-МАНЕЖ
مهد مشترك

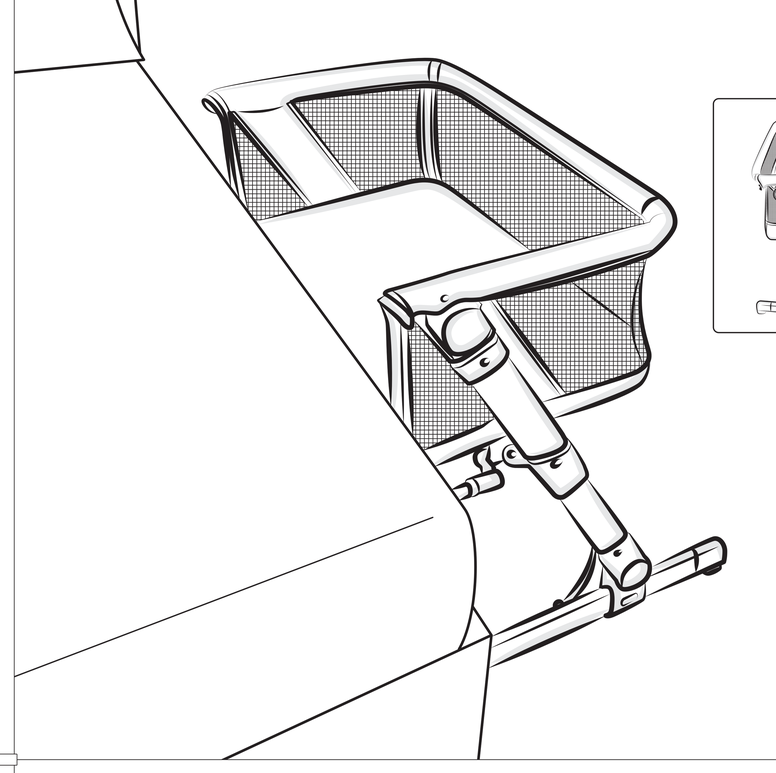

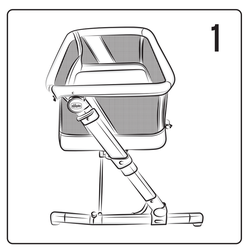

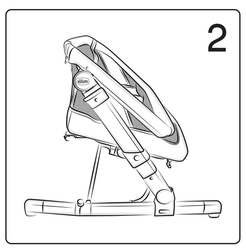

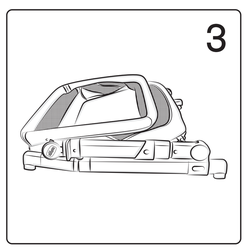

IT **ATTENZIONE:** Non utilizzare questo prodotto senza aver letto prima le istruzioni d'uso. Se il letto dei genitori non fosse compatibile con il sistema d'aggancio della culla, è possibile utilizzare il prodotto come culla tradizionale (con tutti i lati chiusi). **ATTENZIONE:** Questo prodotto è adatto a un bambino che non è in grado di stare seduto autonomamente, di girarsi e di tirarsi su appoggiandosi alle mani e alle ginocchia. Peso massimo del bambino: 9 kg (età di utilizzo indicativa 0 - 5/6 mesi). **ATTENZIONE:** Il prodotto deve essere utilizzato esclusivamente con letti aventi telai, non utilizzare con il solo materasso. **ATTENZIONE:** Il prodotto deve essere montato sempre contro il lato lungo del letto. **ATTENZIONE:** Non utilizzare il prodotto se il materasso del vostro letto ha un'altezza da terra inferiore a 50 cm o superiore a 64 cm. **ATTENZIONE:** Non utilizzare il prodotto con letti contenitori/cassettone aventi basamento più sporgente di 3 cm rispetto al materasso. **ATTENZIONE:** Non utilizzare il prodotto con letti aventi cornici sporgenti rispetto al materasso più di 23 cm. La superficie superiore della cornice deve avere un'altezza non superiore a 38 cm. **ATTENZIONE:** Quando il prodotto è installato, non devono essere presenti aperture tra la sponda della culla abbassata e il materasso dei genitori.
Verificare che le dimensioni del vostro letto siano compatibili con le cinture in dotazione. Qualora le cinture non fossero abbastanza lunghe è possibile acquistare un kit di cinture aggiuntivo e unirlo a quello in dotazione al prodotto.

FR **AVERTISSEMENT** : Ne pas utiliser ce produit avant d'avoir lu les instructions. Si le lit des parents n'est pas compatible avec le système de fixation du berceau, il est possible d'utiliser le produit comme berceau traditionnel (en fermant tous les côtés). **AVERTISSEMENT** : Ce produit s'adresse à un bébé qui ne sait pas s'asseoir tout seul, se retourner et se lever en s'appuyant sur les mains et les genoux. Poids maximum du bébé : 9 Kg (âge d'utilisation indicatif 0 - 5/6 mois). **AVERTISSEMENT** : Le produit doit être utilisé exclusivement avec des lits à cadre, ne pas utiliser avec un matelas seul. **AVERTISSEMENT** : Le produit doit toujours être installé contre le côté long du lit. **AVERTISSEMENT** : Ne pas utiliser le produit si le matelas de votre lit est à moins de 50 cm ou à plus de 64 cm du sol. **AVERTISSEMENT** : Ne pas utiliser le produit avec des lits à rangement/tiroirs dont la base dépasse le matelas de plus de 3 cm. **AVERTISSEMENT** : Ne pas utiliser le produit avec des lits dont le cadre dépasse le matelas de plus de 23 cm. La surface supérieure du cadre ne doit pas dépasser 38 cm de haut. **AVERTISSEMENT** : Lorsque le produit est installé, aucun espace ne doit être présent entre le bord du berceau rabaissé et le matelas des parents.
Vérifier la compatibilité dimensionnelle de votre lit avec les sangles fournies. Si leur longueur n'est pas suffisante pour une installation correcte, il est possible d'acheter un kit supplémentaire de sangles à raccorder à celles fournies avec le produit.

EN **WARNING:** Do not use this product without reading the instructions for use first. If the parents' bed is not compatible with the cribs fastening system, use the product as a traditional crib (with all sides closed). **WARNING:** This product is suitable for a child who is not able to sit alone, turn and raise himself by pushing on his hands and knees. Maximum child's weight: 9 kg (indicative age of use 0 - 5/6 months). **WARNING:** The product must be used exclusively with beds with frames, do not use with the mattress only. **WARNING:** The product must be always secured against the long side of the bed. **WARNING:** Do not use the product if the mattress of your bed has a height lower than 50 cm from the ground or exceeding 64 cm. **WARNING:** Do not use the product with beds featuring containers/ drawers with base protruding by over 3 cm from the mattress. **WARNING:** Do not use the product with beds featuring protruding edges by over 23 cm from the mattress. The upper surface of the frame must have a maximum of height 38 cm. **WARNING:** When the product is installed, no gaps must be present between the lowered rail of the crib and the parents' mattress.
Check that your bed is the right size for the straps provided. Should the straps not be long enough for proper installation, an additional kit can be purchased and attached to the straps provided with the product.

DE **WARNUNG:** Verwenden Sie dieses Produkt nicht, bevor Sie die Gebrauchsanleitung gelesen haben. Falls das Elternbett nicht mit dem Befestigungssystem des Beistellbettchens kompatibel sein sollte, kann das Produkt wie ein normales Bettchen verwendet werden (alle Seiten geschlossen). **WARNUNG:** Dieses Produkt eignet sich für Kinder, die sich nicht selbstständig setzen, drehen und hochziehen können, indem sie sich auf Hände und Knie stützen. Höchstgewicht des Kindes: 9 kg (ungefähres Verwendungsalter 0 bis 5/6 Monate). **WARNUNG:** Das Produkt darf ausschließlich mit Betten verwendet werden, die einen Rahmen haben. Nicht mit der Matratze alleine verwenden. **WARNUNG:** Das Produkt muss stets gegen die Längsseite des Betts montiert werden. **WARNUNG:** Verwenden Sie das Produkt nicht, wenn die Höhe der Matratze Ihres Betts weniger als 50 cm oder mehr als 64 cm vom Boden beträgt. **WARNUNG:** Verwenden Sie das Produkt nicht mit Betten mit Bettkasten/Schubladen, deren Sockel um mehr als 3 cm von der Matratze übersteht. **WARNUNG:** Verwenden Sie das Produkt nicht mit Betten, deren Rahmen mehr als 23 cm von der Matratze übersteht. Die obere Fläche des Rahmens darf nicht höher als 38 cm sein. **WARNUNG:** Wenn das Produkt montiert ist, dürfen keine Öffnungen zwischen der abgesenkten Seitenwand des Bettchens und der Matratze der Eltern vorhanden sein.
Prüfen Sie, ob Ihr Bett mit den mitgelieferten Gurten größenmäßig kompatibel ist. Sollte deren Länge für eine korrekte Montage nicht ausreichend sein, kann ein Zusatzset mit Gurten erworben werden, die mit jenen im Lieferumfang des Produktes verbunden werden müssen.

ES **ADVERTENCIA:** No utilizar este producto sin haber leído primero las instrucciones de uso. Si la cama de los padres no es compatible con el sistema de enganche de la cuna, es posible utilizar el producto como cuna tradicional (con todos los lados cerrados). **ADVERTENCIA:** Este producto es apto para un niño que no es capaz de estar sentado de manera autónoma, girarse o levantarse valiéndose de manos y rodillas. Peso máximo del niño: 9 kg (edad de utilización aproximativa 0 - 5/6 meses). **ADVERTENCIA:** El producto debe utilizarse únicamente con camas provistas de estructuras, no utilizar con un colchón solo. **ADVERTENCIA:** El producto debe estar montado siempre pegado al lado largo de la cama. **ADVERTENCIA:** No utilizar el producto si el colchón de su cama tiene una altura del suelo inferior a 50 cm o superior a 64 cm. **ADVERTENCIA:** No utilizar el producto en camas con somieres o cajones cuya base que sobresalga 3 cm del colchón. **ADVERTENCIA:** No utilizar el producto con camas provistas de marcos que sobresalen más de 23 cm del colchón. La superficie superior del marco debe tener una altura no superior a 38 cm. **ADVERTENCIA:** Cuando el producto está instalado, no debe haber ningún hueco entre el borde de la cuna con el borde bajado y el colchón de los padres.
Compruebe que las correas incluidas son compatibles con las medidas de su cama. Si la longitud de las mismas no es suficiente para un correcto montaje, existe la posibilidad de comprar un juego adicional de correas que pueden unirse a las que se incluyen con el producto.

PT **AVISO:** Não utilize este produto sem primeiro ter lido as instruções de uso. Se a cama dos pais não for compatível com o sistema de fixação do berço, é possível utilizar o produto como berço tradicional (com todos os lados fechados). **AVISO:** Este produto é indicado para crianças que ainda não conseguem ficar sentadas sozinhas, virar-se ou levantar-se apoiando-se nas mãos e nos joelhos. Peso máximo da criança: 9 kg (idade de utilização indicativa 0 - 5/6 meses). **AVISO:** Este berço deve ser utilizado exclusivamente em camas com estrutura; não utilize apenas com o colchão. **AVISO:** O berço deve ser sempre montado no lado longo da cama. **AVISO:** Não utilize o produto se o colchão da sua cama estiver a uma altura do solo inferior a 50cm ou superior a 64cm. **AVISO:** Não utilize o berço em camas com arrumação/gavetão que possuam uma base que ultrapasse, em mais de 3cm, a superfície do colchão. **AVISO:** Não utilize o berço em camas com esquinas que ultrapassem, em mais de 23cm, a superfície do colchão. A superfície superior da esquina deve ter uma altura não superior a 38cm. **AVISO:** Quando o berço está instalado, não deve haver espaços entre a grade baixada do berço e o colchão dos pais.
Verifique a compatibilidade do tamanho da sua cama com as correias fornecidas. Se o comprimento delas não for suficiente para a instalação correta, é possível adquirir um kit adicional de correias para ligar ao fornecido com o produto.

NL **WAARSCHUWING:** Gebruik dit product niet dan nadat u de gebruiksaanwijzingen heeft gelezen. Indien het bed van de ouders niet compatibel is met het bevestigingssysteem van de wieg kan het product als traditionele wieg worden gebruikt (met alle kanten gesloten). **WAARSCHUWING:** dit product is geschikt voor een kind dat nog niet alleen kan zitten, zich nog niet kan draaien en zich nog niet kan optrekken en hierbij op de handen en knieën gaat zitten. Maximumgewicht van het kind: 9 kg (indicatieve gebruikleeftijd 0- 5/6 maanden). **WAARSCHUWING:** het product mag uitsluitend worden gebruikt bij bedden met frame. Niet met alleen de matras gebruiken. **WAARSCHUWING:** het product moet altijd langs de lange kant van het bed worden aangebracht. **WAARSCHUWING:** gebruik het product niet als de matras van je bed een hoogte vanaf de grond heeft die minder is dan 50 cm of meer dan 64 cm. **WAARSCHUWING:** gebruik het product niet bij opbergbedden/bedden met bedlade die meer dan 3 cm uitsteken ten opzichte van de matras. **WAARSCHUWING:** gebruik het product niet bij bedden met omlijstingen die meer dan 23 cm uitsteken ten opzichte van de matras. De bovenkant van de omlijsting moet een hoogte van maximaal 38 cm hebben. **WAARSCHUWING:** wanneer het product is geïnstalleerd mogen er geen openingen zijn tussen de neergelaten rand van de wieg en de matras van de ouders.
Controleer of de afmetingen van uw bed compatibel zijn met de geleverde riemen. Als de riemen niet voldoende lang zijn om een correcte installatie te kunnen waarborgen, kan een aanvullende kit met riemen worden gekocht die moet worden aangesloten op de kit die samen met het product is geleverd.

SV **VARNING:** Använd inte denna produkt utan att först ha läst anvisningarna. Om föräldrarnas säng inte är kompatibel med vaggans fastsättningssystem, går det att använda produkten som traditionell vagga (med alla sidor stängda). **VARNING:** Den här produkten passar ett barn som inte kan sitta självt, vända sig eller ta sig upp på händer och knän. Barnet får högst väga 9 kg (indikativ ålder för användning 0-5/6 månader). **VARNING:** Produkten får endast användas med sängar som har stativ, använd inte med bara madrass. **VARNING:** Produkten ska alltid monteras mot sängens långsida. **VARNING:** Använd inte produkten om er sängmadrass är mindre än 50 cm eller mer än 64 cm från golvet. **VARNING:** Använd inte produkten med sängar som har lådor under som skjut ut 3 cm i förhållande till madrassen. **VARNING:** Använd inte produkten med sängar som har ramar som skjuter ut mer än 23 cm i förhållande till madrassen. Ramens övre yta ska inte vara mer än 38 cm hög. **VARNING:** När produkten monterats, får inga öppningar finnas mellan den sänkta vaggans kant och föräldrarnas madrass.
Kontrollera att mått på de medföljande remmarna överensstämmer med din säng. Om remmarna inte är tillräckligt långa för en korrekt montering kan du köpa en extra remsats som kopplas till de som medföljer produkten.

CZ **POZOR:** Nepoužívejte tento výrobek, pokud jste si předtím nepřečetli návod k použití. Pokud by postel rodičů nebyla kompatibilní se systémem připevnění kolébky, výrobek je možno používat jako normální kolébku (ve všemi stranami zavřenými) **POZOR:** Tento výrobek je vhodný pro dítě, které není schopno samostatně sedět, otáčet se nebo se postavit pomocí rukou a kolen! Maximální váha dítěte: 9 kg (použití pro děti ve věku přibližně 0-5/6 měsíců) **POZOR:** Výrobek musí být používán výhradně s postelemi s konstrukcí, nepoužívejte pouze s matrací **POZOR:** Výrobek musí být vždy připevněn proti dlouhé straně postelé **POZOR:** Pokud má matrace vaší postele výšku od podlahy méně než 50 cm nebo více než 64 cm, výrobek nepoužívejte! **POZOR:** Nepoužívejte výrobek s postelemi s úložným prostorem/zásuvkou, která má podstavec vyčnívající o více než 3 cm vzhledem k matraci! **POZOR:** Nepoužívejte výrobek s postelemi, které mají rám vyčnívající vzhledem k matraci o více než 23 cm! Horní plocha rámu nesmí být vyšší než 38 cm. **POZOR:** Pokud je výrobek připevněný, mezi sklopenou bočnicí kolébky a matrací rodičů nesmí být žádný!
Zkontrolujte, zda vaše lehátko rozměrově odpovídá dodaným pásům. Pokud jejich délka nebude stačit pro správnou montáž, je možné dokoupit přídavnou sadu pásů, kterou lze připojit k pásům dodaným k lehátku.

RO **ATENȚIE:** Nu folosiți produsul fără citirea prealabilă a instrucțiunilor de utilizare. Dacă patul părinților nu este compatibil cu sistemul de fixare al leagănului, produsul poate fi folosit ca leagăn tradițional (toate laturile închise). **ATENȚIE:** Produsul este adecvat unui copil care nu este capabil să stea singur la masă, să se răsucească și să se ridice sprijinindu-se de mâini și genunchi. Greutate maximă copil: 9 kg (vârsta indicativă de utilizare 0 - 5/6 luni). **ATENȚIE:** Produsul trebuie folosit numai cu paturi cu cadre, nu folosiți numai cu saltea. **ATENȚIE:** Produsul trebuie montat mereu lângă partea lungă a patului. **ATENȚIE:** Nu folosiți produsul dacă saltea de la patul dumneavoastră este la o înălțime de mai puțin de 50 cm sau mai mult de 64 cm. **ATENȚIE:** Nu folosiți produsul cu paturi cu cutii/sertare de depozitare care au o bază care depășește cu mai mult de 3 cm saltea. **ATENȚIE:** Nu folosiți produsul cu paturi care au margini care depășesc cu mai mult de 23 cm saltea. Suprafața superioară a marginii nu trebuie să aibă o înălțime mai mare de 38 cm. **ATENȚIE:** Atunci când produsul este instalat, nu trebuie să existe spații între marginea coborâtă a leagănului și saltea.
Verificați dacă patul dumneavoastră este de dimensiunea potrivită pentru centurile furnizate. Dacă centurile nu au lungimea suficientă pentru montarea corectă, este posibil să achiziționați un set suplimentar de centuri care se pot conecta la centurile furnizate cu produsul.

HU **FIGYELEM:** Ne használja a terméket, csak miután elolvasta a használati utasítást. Amennyiben a szülők ágya nem kompatibilis a bölcsőrögzítő rendszerrel, a termék szabványos bölcsőként (minden oldala zárva) is használható. **FIGYELEM:** A termék olyan gyermek számára alkalmas, aki egyedül nem képes ülni, megfordulni és felállni a kezeken és térdeken támaszkodva. A gyermek maximum 9 kg súlyú lehet (az ajánlott felhasználási korhatár 0 - 5/6 hónap). **FIGYELEM:** A termék csak ágykerettel ellátott ágyakon szabad használni, ágyrácsok nélkül. **FIGYELEM:** A termék mindig az ágy hosszanti oldalán szabad felszerelni. **FIGYELEM:** Ne használja a terméket, ha az ágy matrac az ágy szintjétől 50 cm-nél kisebb vagy 64 cm-nél magasabb. **FIGYELEM:** Ne használja a terméket olyan ágyakon, amelyek tárolófiókja/fiókja a matrac szintjéhez viszonyítva 3 cm-nél nagyobb. **FIGYELEM:** Ne használja a terméket olyan ágyakon, amelyek szegélye a matrac szintjéhez viszonyítva 23 cm-nél nagyobb. A szegélyek felső szintje legfeljebb 38 cm legyen. **FIGYELEM:** Amikor a termék felszerelve van, a leengedett bölcsőoldal és a szülők ágyrácsa közötti szabad térben nem szabad semmilyen nyílásnak lennie.
Ellenőrizze, hogy az ágy méretei megfelelnek-e a szállítási szíjak méretének. Amennyiben a szíjak hossza nem elegendő a megfelelő szerelés biztosításához, lehetőség van egy kiegészítő szíjkészlet megvásárlására, amely a termékhez szállított szíjakhoz csatlakoztatható.

UA **УВАГА!** Не використовуйте цей виріб, не прочитавши перед тим інструкцію з експлуатації. Якщо батьківська ліжко несумісне з системою кріплення ліжечка-манежа, можна використовувати виріб в якості звичайної колиски (з усіма закритими стінками). **УВАГА!** Цей виріб призначений для дитини, яка ще не в змозі сидіти самостійно, перевертатися і підніматися з опорою на руки та коліна. Максимальна вага дитини: 9 кг (приблизний вік 0 - 5/6 місяців). **УВАГА!** Виріб має використовуватися виключно з ліжками, оснащеними каркасами, а не тільки матрацами. **УВАГА!** Виріб слід встановлювати вздовж довгої сторони батьківського ліжка. **УВАГА!** Не використовуйте виріб, якщо матрац Вашого ліжка знаходиться на висоті нижче 50 см або вище 64 см від підлоги. **УВАГА!** Не використовуйте виріб з ліжками, оснащеними контейнерами/ящиками, підставка яких виступає більше ніж на 3 см від матрацу. **УВАГА!** Не використовуйте виріб з ліжками, бічні краї яких виступають більше ніж на 23 см від матрацу. Верхній край виробу має знаходитися на висоті не більше 38 см від матрацу. **УВАГА!** Коли виріб встановлено і закріплено, між його опущеним бортиком і матрацом батьківського ліжка не повинно бути щілин.
Перевірте сумісність габаритів вашого ліжечка з ременями, що надаються в комплекті. Якщо їх довжина недостатня для правильного встановлення, можна придбати додатковий комплект ременів, щоб з'єднати його з тим, що постачається з виробом.

TR **IKAZ:** Kullanım talimatlarını önceden okumadan bu ürünü kullanmayınız. Beşiğin kancalama sistemi, anne baba yatağı ile uyumlu değilse de ürünü geleneksel beşik olarak kullanmak mümkündür. (Tüm yanları kapalı olarak). **IKAZ:** Bu ürün tek başına veya dizleri üzerinde oturamayan, elleri ve dizleri üzerinde kalkmayan çocuklar için uygundur. Çocuğun maksimum ağırlığı: 9 kg (Kullanım yaşı 0 - 5/6 ay). **IKAZ:** Ürün yalnızca baza/karyolaya sahip yataklarla birlikte kullanılabilir, yalnızca yatak ile kullanmayınız. **IKAZ:** Ürün yalnızca yatağın uzun kenarına monte edilmelidir. **IKAZ:** Kullandığınız yatağın şiltesinin yerden yüksekliği 50 cm'nin altında ise veya 64 cm'yi geçiyorsa bu ürünü kullanmayınız. **IKAZ:** Ürünü taban kısmı şilteye göre 3 cm'den fazla çıkıntılı olan sandıklı /çekmeceli yataklarla birlikte kullanmayınız. **IKAZ:** Ürünü çerçevesi şilteye göre 23 cm'den büyük yataklarla birlikte kullanmayınız. Çerçevenin üst yüzey yüksekliği 38 cm'i geçmemelidir. **IKAZ:** Ürün kurulu olduğu zaman, beşiğin alçaltılmış kenarı ile anne baba şiltesi arasında boşluk kalmamalıdır.
Yatağınızın ürünle birlikte gelen bantlar için doğru boyutta olduğunu kontrol edin. Bantlar düzgün montaj için yeterli uzunlukta değilse, ilave bir kit satın alınabilir ve ürünle birlikte gelen bantlara takılabilir.

EL **ΠΡΟΣΟΧΗ:** Μην χρησιμοποιείτε αυτό το προϊόν εάν δεν διαβάσετε πρώτα τις οδηγίες χρήσης. Εάν το κρεβάτι των γονιών δεν είναι συμβατό με το σύστημα συνδέσεως της κούνιας, μπορείτε να χρησιμοποιήσετε το προϊόν σαν κανονική κούνια (με όλες τις πλευρές κλειστές). **ΠΡΟΣΟΧΗ:** Το προϊόν αυτό είναι κατάλληλο να παιδιά που δεν μπορούν ακόμα να κάθονται μόνα τους, να γυρίζουν και να σηκώνονται με τα χέρια και τα γόνατά τους. Μέγιστο βάρος του παιδιού: 9 κιλά (ενδεικτική ηλικία χρήσης: 0 - 5/6 μηνών). **ΠΡΟΣΟΧΗ:** Το προϊόν πρέπει να χρησιμοποιείται αποκλειστικά σε κρεβάτια που έχουν πλάρο, μην το χρησιμοποιείτε μόνο με το στρώμα. **ΠΡΟΣΟΧΗ:** Το προϊόν πρέπει να συνημμένο/κολλημένο πάντα στη μακριά πλευρά του κρεβατιού. **ΠΡΟΣΟΧΗ:** Μη χρησιμοποιείτε το προϊόν εάν το στρώμα του κρεβατιού σας δεν ξεπερνά σε ύψος τα 50 εκ από το πάτωμα ή έαν υπερβαίνει τα 64 εκ. **ΠΡΟΣΟΧΗ:** Μη χρησιμοποιείτε το προϊόν με κρεβάτια με αποθηκευτικό χώρο/συρτάρι που η βάση τους εξέχει από το στρώμα περισσότερο από 3 εκ. **ΠΡΟΣΟΧΗ:** Μη χρησιμοποιείτε το προϊόν σε κρεβάτια με πλάισιο που να εξέχει από το στρώμα περισσότερο από 23 εκ. Η πάνω επιφάνεια του πλαισίου δεν πρέπει να ξεπερνά σε ύψος τα 38 εκ. **ΠΡΟΣΟΧΗ:** Αφού τοποθετήσετε το προϊόν, βεβαιωθείτε ότι δεν υπάρχει κανένα κενό ανάμεσα στο άκρο της χαμηλωμένης κούνιας και το στρώμα των γονιών.
Ελέγξτε τη συμβατότητα των διαστάσεων του κρεβατιού σας με τις παρεχόμενες ζώνες. Αν το μήκος τους δεν επαρκεί για τη σωστή εγκατάσταση, μπορείτε να αγοράσετε ένα πρόσθετο κit ζωνών για σύνδεση σε αυτό που παρέχεται με το προϊόν.

AR **تنبيه:** لا تستخدم المنتج دون قراءة تعليمات الاستخدام أولاً. إذا كان سرير الوالدين لا يتماشى مع نظام ربط المهد، فإنه يمكن استعمال هذا المنتج كمهد تقليدي (إغلاق كافة أطرافه). **تنبيه:** يجب استعمال هذا المنتج للأطفال غير القادرين على الجلوس بمفردهم وغير القادرين على الدوران حول أنفسهم أو الوقوف بالاعتماد على أيديهم وركبهم. الحد الأقصى لوزن الطفل: 9 كيلو (يجب أن يتراوح عمر الطفل الذي يستخدم المنتج له من 0 شهور) 5-6 أشهر). **تنبيه:** يجب استعمال هذا المنتج فقط مع الأسرة التي تأتي على هياكل والاكتفاء عن استعماله مع حشية السرير فقط. **تنبيه:** يجب تركيب هذا المنتج على الطرف الطويل للسرير. **تنبيه:** لا تستعمل هذا المنتج إن كانت المسافة بين حشية سرير الوالدين والأرض هي أقل من 50 سم أو أكثر من 64 سم. **تنبيه:** لا تستعمل هذا المنتج مع أسرة ذات وحدات تخزين / جوارير تبرز عن حشية بأزيد قاعدة زيد عن 3 سم بالنسبة للحشية. **تنبيه:** لا تستعمل هذا المنتج مع أسرة ذات إطارات بأزيد المسافة زيد عن 23 سم بالنسبة للحشية. يجب أن لا يزيد ارتفاع السطح العلوي للإطار عن 38 سم. **تنبيه:** عندما يكون المنتج مركبا، يجب أن لا تكون هناك أية فتحات بين حافة المهد المنزلة وبين حشية سرير الوالدين.
تأكد أن مقاس سيورك مناسب للأحزمة المزودة إذا لم تكن الأشرطة بالطول الكافي لضمان التركيب السليم يمكن شراء طقم إضافي وتثبيته بالأشرطة المورد مع المنتج

PL **OSTRZEZENIE:** Nie używać tego produktu zanim nie przeczyta się instrukcji obsługi. Jeśli łóżko rodziców okaże się niezgodne z systemem mocowania łóżeczka, produkt może być użytkowany, jako tradycyjne łóżeczko (wszystkie cztery boki są zamknięte). **OSTRZEZENIE:** Nie używać dla dzieci, które potrafią siedzieć, kleczeć lub podciągać się. Maksymalny ciężar dziecka: 9 kg (przybliżony wiek użytkowania 0 – 5/6 miesięcy). **OSTRZEZENIE:** Produkt musi być użytkowany wyłącznie na łóżkach ze stelażem. Nie użytkować produktu na łóżkach wyposażonych jedynie w materac. **OSTRZEZENIE:** Produkt zawsze musi być zamontowany przy dłuższym boku łóżka. **OSTRZEZENIE:** Nie należy użytkować produktu, jeśli materac Waszego łóżka znajduje się na wysokości mniejszej niż 50 cm lub większej niż 64 cm od posadzki. **OSTRZEZENIE:** Nie użytkować produktu na łóżkach z pojemnikiem/szufladą o podstawie wysuniętej w stosunku do materaca o więcej niż 3 cm. **OSTRZEZENIE:** Nie użytkować produktu na łóżkach o ramie wysuniętej w stosunku do materaca o więcej niż 23 cm. Górna powierzchnia ramy nie powinna znajdować się na wysokości większej niż 38 cm. **OSTRZEZENIE:** Po zainstalowaniu produktu, pomiędzy materacem rodziców, a opuszczoną ścianką boczną łóżeczka nie może być żadnych szczelin.
Sprawdźcie zgodność wymiarów łóżka z pasami znajdującymi się w wyposażeniu. Jeżeli długość pasów nie jest wystarczająca do prawidłowej instalacji, istnieje możliwość zakupu dodatkowego zestawu pasów, który należy połączyć z pasem dostarczonym wraz z produktem.

RU **ВНИМАНИЕ!** Не используйте данное изделие, не прочитав предварительно инструкцию по эксплуатации. Если родительская кровать несовместима с системой крепления кроватки-манежа, можно использовать изделие в качестве обычной колыбели (когда все стенки закрыты). **ВНИМАНИЕ!** Данное изделие предусмотрено для ребенка, который пока не умеет самостоятельно садиться, переворачиваться и приподниматься, опираясь на руки и колени. Максимальный вес ребенка: 9 кг (при примерном возрасте 0 – 5/6 месяцев). **ВНИМАНИЕ!** Изделие должно использоваться исключительно с кроватями, оснащенными каркасами, а не только матрасом. **ВНИМАНИЕ!** Изделие следует устанавливать вдоль длинной стороны родительской кровати. **ВНИМАНИЕ!** Не используйте изделие, если матрас Вашей кровати находится ниже 50 см или выше 64 см от пола. **ВНИМАНИЕ!** Не используйте изделие с кроватями, оснащенными контейнерами/ящиками, основание которых выступает более, чем на 3 см от матраса. **ВНИМАНИЕ!** Не используйте изделие с кроватями, боковые края которых выступают более, чем на 23 см от матраса. Верхний край изделия должен находиться на высоте не более 38 см от матраса. **ВНИМАНИЕ!** Когда изделие установлено и закреплено, между его опущенным бортиком и матрасом родительской кровати не должно иметься щелей.
Проверьте совместимость размеров вашей кроватки с прилагаемыми ремнями. Если длина ремней недостаточна для правильной установки, можно приобрести дополнительный комплект ремней в добавок к комплекту, прилагаемому к продукту.

SK **POZOR:** Nepoužívajte tento výrobok, pokud jste si predtým neprečetli návod k použitiu. Pokud by postel rodičů nebyla kompatibilní se systémem připevnění kolébky, výrobek je možno používat jako normální kolébku (ve všemi stranami zavřenými) **POZOR:** Tento výrobek je vhodný pro dítě, které není schopno samostatně sedět, otáčet se nebo se postavit pomocí rukou a kolen! Maximální váha dítěte: 9 kg (použití pro děti ve věku přibližně 0-5/6 měsíců) **POZOR:** Výrobek musí být používán výhradně s postelemi s konstrukcí, nepoužívejte pouze s matrací **POZOR:** Výrobek musí být vždy připevněn proti dlouhé straně postelé **POZOR:** Pokud má matrace vaší postele výšku od podlahy méně než 50 cm nebo více než 64 cm, výrobek nepoužívejte! **POZOR:** Nepoužívejte výrobek s postelemi s úložným prostorem/zásuvkou, která má podstavec vyčnívající o více než 3 cm vzhledem k matraci! **POZOR:** Nepoužívejte výrobek s postelemi, které mají rám vyčnívající vzhledem k matraci o více než 23 cm! Horní plocha rámu nesmí být vyšší než 38 cm. **POZOR:** Pokud je výrobek připevněný, mezi sklopenou bočnicí kolébky a matrací rodičů nesmí být žádný!
Zkontrolujte, zda vaše lehátko rozměrově odpovídá dodaným pásům. Pokud jejich délka nebude stačit pro správnou montáž, je možné dokoupit přídavnou sadu pásů, kterou lze připojit k pásům dodaným k lehátku.

HR **UPOZORENJE:** Ne koristite ovaj proizvod prije nego pažljivo pročitate upute za uporabu. Ako krevet roditelja nije kompatibilan s sustavom za pričvršćivanje kolijevke, proizvod se može koristiti kao obična kolijevka (sve strane zatvorene). **UPOZORENJE:** Ne koristiti za dijete koje ne može samostalno sjesti, okretati se ili ustati oslanjajući se na ruke i koljena! Maksimalna težina djeteta: 9 kg (procjena dob za korištenje 0 - 5/6 mjeseci). **UPOZORENJE:** Proizvod se smije koristiti isključivo s krevetima koji imaju okvir, ne koristiti samo s madracima. **UPOZORENJE:** Proizvod uvijek pričvrstite uz dugu stranu kreveta. **UPOZORENJE:** Ne koristite proizvod ako se madrac vašeg kreveta nalazi na visini manjoj od 50 cm ili većoj od 64 cm od poda. **UPOZORENJE:** Ne koristite proizvod s krevetima koji imaju ladicu/pretinac za pohranu čija baza prelazi madrac za 3 cm. **UPOZORENJE:** Ne koristite proizvod s krevetima čiji okviri prelaze madrac za 23 cm. Gornja površina okvira ne smije biti viša od 38 cm. **UPOZORENJE:** Kada je proizvod pričvršćen, ne smije biti prostora između spuštene bočnice kolijevke i madraca roditelja.
Provjerite jesu li dimenzije vašeg kreveta kompatibilne s priloženim remenima. Ako remeni nisu dovoljno dugi za ispravnu montažu, moguće je kupiti dodatni komplet remena koji se može spojiti na remene koji su dio proizvoda.

BG **ВНИМАНИЕ!** Не използвайте продукта, преди да сте прочели инструкциите за употреба. Ако леглото на родителите не е съвместимо с системата за закрепване на люлката, продуктът може да бъде използван като обикновена люлка (с всички страни затворени). **ВНИМАНИЕ!** Продуктът е подходящ за бебе, което не е в състояние да седне самостоятелно, да се обърне или да се изправи, опирайки се на ръце и колене. Максимално тегло на бебето: 9 кг (ориентировъчна възраст 0 – 5/6 месеца). **ВНИМАНИЕ!** Продуктът трябва да бъде използван единствено с легла, оборудвани с рамки, не използвайте с матрак. **ВНИМАНИЕ!** Винаги закрепвайте продукта по дългата страна на леглото. **ВНИМАНИЕ!** Не използвайте продукта, ако матракът на Вашето легло е по-ниско от 50 см или по-високо от 64 см. **ВНИМАНИЕ!** Не използвайте продукта с легла, оборудвани с кутии/чекмеджета, които се подават с повече от 3 см от матрака. **ВНИМАНИЕ!** Не използвайте продукта с легла, чиито рамки се подават с повече от 23 см от матрака. Горната повърхност на рамката не трябва да е по-висока от 38 см. **ВНИМАНИЕ!** Когато е монтиран, между свалената страна на леглото и матрака на родителите не трябва да има никакви пукнатини.
Проверете дали Вашето легло е с размери, съответстващи на предоставените колани. Ако дължината на коланите не е достатъчна за правилен монтаж, е възможно да бъдете снабдени с допълнителен комплект колани, които да свържете с тези, които са доставени с продукта.

DK **ADVARSEL:** Anvend ikke produktet, inden du har læst brugsanvisningen. Hvis forældresengen ikke er kompatibel med vuggens fastspændingssystem, er det muligt at anvende produktet som en almindelig vuggen (med alle sider lukkede). **ADVARSEL:** Produktet er egnet til et barn, der ikke selv kan sidde, vende sig og rejse sig op ved at støtte på hænder og knæ. Barnets maksimale vægt: 9 kg (cirka alder til brug 0-5/6 måneder). **ADVARSEL:** Produktet skal altid monteres langs med sengens langside. **ADVARSEL:** Produktet skal altid monteres langs med sengens langside. **ADVARSEL:** Anvend ikke produktet hvis din madrasses afstand til gulvet er mindre end 50 cm eller mere end 64 cm. **ADVARSEL:** Anvend ikke produktet med sengen som er udstyret med skuffe/rum som er mere end 3 cm i forhold til madrassen. **ADVARSEL:** Anvend ikke produktet med sengen som er udstyret med rammer som er mere end 23 cm i forhold til madrassen. Rammens øverste del skal ikke overstige 38 cm i højde. **ADVARSEL:** Hvis produktet er monteret, skal der ikke findes åbninger mellem den nedsænkede kant af vuggen og forældrenes madras.
Kontrollér, om dine forældre-sengs mål er i overensstemmelse med de medfølgende bånd. Hvis de ikke er tilstrækkelige til en korrekt montering, er det muligt at anskaffe et ekstra bånd, der kan tilkoble det bånd, der er medfølgende produktet.

FI **VAROITUS:** Ole hyvä ja lue käyttöohjeet ennen tuotteen käyttöä. Jos vanhempien sänky ei ole yhteensopiva kehdon kiinnitysjärjestelmän kanssa, tuotetta voidaan käyttää tavallisena kehtona (kaikki sivut suljettuna). **VAROITUS:** Tuote on tarkoitettu lapselle, joka ei vielä osaa istua itsenäisesti, kääntyä tai nousta ylös käsien ja polvien avulla. Lapsen maksimipaino: 9 kg (ikäsuositus 0 - 5/6 kuukautta). **VAROITUS:** Tuotetta saa käyttää ainoastaan kehdoilla, ei pelkällä patjalla. **VAROITUS:** Tuote on aina kiinnitettävä vuoteen pitkälle sivulle. **VAROITUS:** Ei saa käyttää, jos vanhempien vuoteen patjan korkeus on alle 50 cm tai yli 64 cm. **VAROITUS:** Ei saa käyttää vuoteen kanssa, jossa on laatikot/säilytystilat, jotka ulottuvat patjan ohi yli 3 cm. **VAROITUS:** Ei saa käyttää vuoteen kanssa, jossa on kaiteet, jotka ulottuvat patjan ohi yli 23 cm. Kehyksen yläosan korkeus ei saa ylittää 38 cm. **VAROITUS:** Kun tuote on asennettu, vanhempien vuoteen ja alas taittuvan kehdon reunan välissä ei saa olla rakoja.
Tarkistakaa, onko vanhempien vuoteen koko sopivan mukaisia mukana tulleille hihnoille. Jos hihnat eivät ole riittävän pitkät, niitä voidaan ostaa lisäosa, joka voidaan liittää tuotteen mukana tulleisiin hihnoihin.

IS **VIÐVÖRUN:** Ekki skal nota vöruna fyrr en lesin er yfir notk