chicco

Next2me Dream EVO

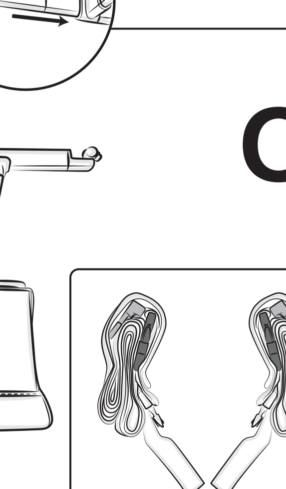

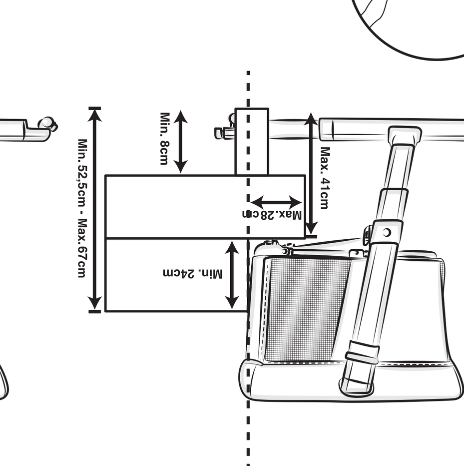

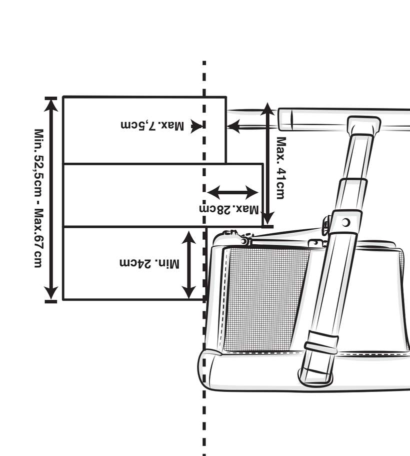

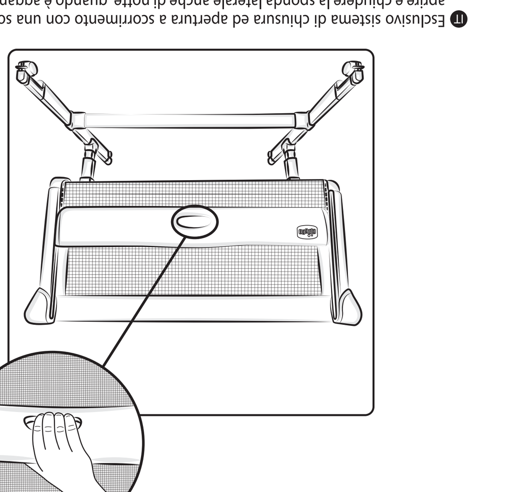

IT Esclusivo sistema di chiusura ed apertura a scorrimento con una sola mano. Per aprire e chiudere la sponda laterale anche di notte, quando è agganciata al letto.
EN Exclusive sliding system for opening and closing, with one hand only. To open and close the side even at night when it is fastened to the bed.
FR Système exclusif de fermeture et d'ouverture par coulissement, d'une seule main. Pour ouvrir et fermer le rebord latéral même la nuit, quand il est accroché au lit.
DE Exklusives Einhand-Schiebesystem zum Schließen und Öffnen. Um die Seitenwand auch in der Nacht zu öffnen und zu schließen, wenn sie am Bett befestigt ist.
ES Exclusivo sistema de cierre y apertura deslizante, que se acciona con una sola mano. Para abrir y cerrar a baranda lateral inclusive de noche, cuando está fijada a la cama.
PT Exclusivo sistema de fecho e abertura deslizante, com uma só mão. Para abrir e fechar a borda lateral mesmo durante a noite, quando está engatada na cama.
NL Exclusief schuifsysteem voor openen en sluiten met één enkele hand. Om de zijkant ook 's nachts te openen en dicht te plooien, wanneer het aan het bed bevestigd is.
SV Exklusivt stängnings- och öppningssystem rättade med en enda hand. För att öppna och stänga sidogaveln när den sitter fast vid sängen, även på natten.
CZ Exkluzivní systém uzavírání a otevírání na principu posuvného prvku obsluhovaného jednou rukou. Chcete-li otevřít a zavřít bočnici i během noci, když je připojena k posteli.
PL Wyjątkowy system zamykania i otwierania poprzez przesuwanie tylko jedną ręką. Aby można było rozkładać i zamykać boczną ściankę również w nocy, kiedy jest dostawiona do łóżka.
EL Αποκλειστικό σύστημα συρόμενου ανοίγματος και κλεισίματος με ένα μόνο χέρι. Για να ανοίγετε και να κλείνετε το πλαϊνό παραπέτο ακόμα και τη νύχτα, όταν είναι τοποθετημένο στο κρεβάτι.
TR Yalnızca tek elle açılması ve kapanması için özel kızaklı sistem. Yatağa bağlı olduğunda, gece bile yan kısmını açmak ve kapatmak için.
BR Sistema exclusivo de fechamento e abertura deslizante, usando apenas uma mão. Para abrir e fechar a borda lateral de noite, quando está fixado na cama.
RU Эксклюзивная система упрощённого скользящего открывания и закрывания одной рукой. Поднимать и опускать бортик кроватки можно даже ночью,

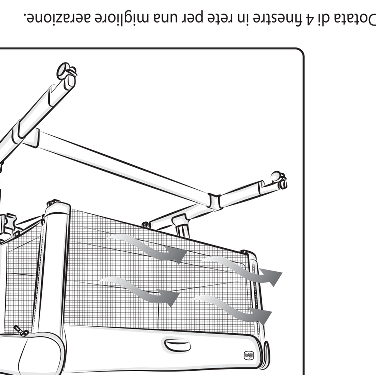

IT Dotata di 4 finestre in rete per una migliore aerazione.
EN Equipped with 4 mesh windows for enhanced air ventilation.
FR Munie de 4 fenêtres grillagées pour une meilleure aération.
DE Mit 4 Fenstern aus Netzgewebe für bessere Belüftung ausgestattet.
ES Con 4 ventanas de malla para una mejor ventilación.
PT Colchão respirável inovador com cobertura em malha 3D para garantir a passagem do ar.
NL Met 4 vensters van netstof voor een betere ventilatie.
SV Försett med 4 nätfönster för bättre luftcirkulation.
CZ Pro lepší provětrávání jsou součástí výbavy 4 okénka se síťovou výplní.
PL Wyposażona w 4 siatkowane otwory dla lepszego przepływu powietrza.
EL Με 4 δικτυωτά παράθυρα για καλύτερο αερισμό.
TR Daha gelişmiş hava ventilasyonu için 4 file pencereye sahiptir.
BR Possui 4 janelas de rede para uma melhor ventilação.
RU Оснащена 4 сетчатыми окошками для лучшей вентиляции.
UK Передбачено 4 сітчастих віконця для кращої вентиляції.

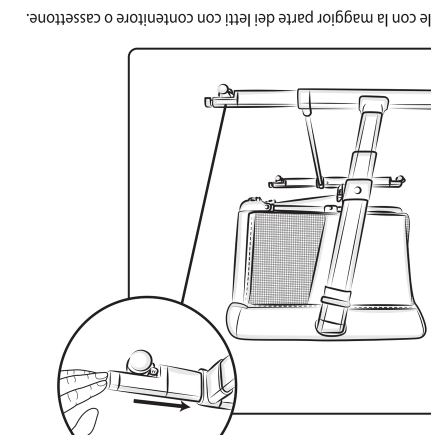

IT Sistema compatibile con la maggior parte dei letti con contenitore o cassettone.
EN System compatible with the majority of beds with container/drawer.
FR Système compatible avec la plupart des lits.
DE Mit den meisten Betten mit Stauraum oder Schublade kompatibles System.
ES Sistema compatible con la mayor parte de las camas con contenedor o cajón.
PT Sistema compatível com a maior parte das camas com arrumação ou gavetas.
NL Systeem compatibel met het merendeel van de bedden met opbergruimte of lade.
SV Systemet är förenligt med de flesta sängar som har sänglådor eller förvaring.
CZ Systém je kompatibilní s většinou postelí s úložným prostorem nebo zásuvkou.
PL System kompatybilny z większością łóżek ze skrzynią lub z szufladą.
EL Σύστημα συμβατό με τα περισσότερα κρεβάτια με δοχείο ή κιβώτιο.
TR Bölmeli/çekmeceli yatakların çoğunluğu ile uyumlu sistem.
BR Sistema compatível com a maioria das camas com caixas ou gavetas.
RU Система совместима с большинством моделей кроватей с контейнером/ящиком.
UK Система є сумісною з більшістю ліжок, оснащених контейнером або комодом.

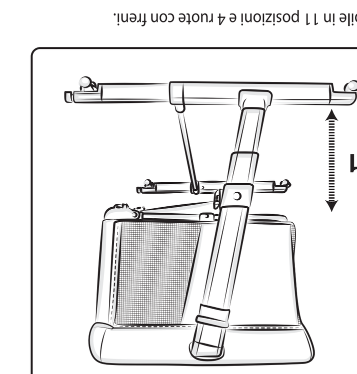

IT Altezza regolabile in 11 posizioni e 4 ruote con freni.
EN Height adjustable in 11 positions and 4 wheels with brakes.
FR Hauteur réglable sur 11 positions et 4 roues à freins.
DE 11-fach höhenverstellbar und 4 Räder mit Bremsen.
ES Altura regulable en 11 posiciones y 4 ruedas con frenos.
PT Altura regulável em 11 posições e 4 rodas com travões.
NL Hoogte regelbaar op 11 standen en 4 wielen met remmen.
SV Justerbar höjd i 11 lägen och 4 bromsade hjul.
CZ Nastavitelná výška do 11 poloh a 4 kola s brzdami.
PL Regulacja wysokości na 11 poziomach oraz 4 kółka z hamulcami.
EL Ρυθμιζόμενο ύψος σε 11 θέσεις και 4 ρόδες με φρένα.
TR 11 konuma ayarlanabilir yükseklik ve frenli 4 adet tekerlek.
BR Altura regulável em 11 posições e 4 rodas com freio.
RU 11 позиций регулировки по высоте. 4 колеса с тормозной системой.
UK Регулювання висоти в 11 положеннях та 4 колеса з гальмами.

IT ATTENZIONE: Non utilizzare questo prodotto senza aver letto prima le istruzioni d'uso. Se il letto dei genitori non fosse compatibile con il sistema d'aggancio della culla, è possibile utilizzare il prodotto come culla tradizionale (con tutti i lati chiusi). ATTENZIONE: Questo prodotto è adatto a un bambino che non è in grado di stare seduto autonomamente, di girarsi e di tirarsi su appoggiandosi alle mani e alle ginocchia. Peso massimo del bambino: 9 kg (età di utilizzo indicativa 0 - 5/6 mesi). ATTENZIONE: Il prodotto deve essere utilizzato esclusivamente con letti aventi telai, non utilizzare con il solo materasso. ATTENZIONE: Il prodotto deve essere montato sempre contro il lato lungo del letto. ATTENZIONE: Non utilizzare il prodotto se il materasso del vostro letto ha un'altezza da terra inferiore a 52,5 cm o superiore a 67 cm. ATTENZIONE: Non utilizzare il prodotto con letti contenitori/cassettone aventi basamento più sporgente di 7,5 cm rispetto al materasso. ATTENZIONE: Non utilizzare il prodotto con letti aventi cornici sporgenti rispetto al materasso più di 28 cm. La superficie superiore della cornice deve avere un'altezza non superiore a 41 cm. ATTENZIONE: Non utilizzare il prodotto con letti in cui la distanza tra la superficie superiore della cornice del letto e la superficie superiore del materasso è inferiore a 24 cm. ATTENZIONE: Quando il prodotto è installato, non devono essere presenti aperture tra la sponda della culla abbassata e il materasso dei genitori. Verificare la compatibilità dimensionale del vostro letto con le cinture in dotazione. Se la lunghezza delle stesse non fosse sufficiente per una corretta installazione, è possibile acquistare un kit aggiuntivo di cinture da collegare a quello in dotazione con il prodotto.

EN WARNING: Do not use this product without reading the instructions for use first. If the parents' bed is not compatible with the crib's fastening system, use the product as a traditional crib (with all sides closed). WARNING: This product is suitable for a child who is not able to sit alone, turn and raise himself by pushing on his hands and knees. Maximum child's weight: 9 kg (indicative age of use 0 - 5/6 months). WARNING: The product must be used exclusively with beds with frames, do not use with the mattress only. WARNING: The product must be always secured against the long side of the bed. WARNING: Do not use the product if the mattress of your bed has a height lower than 52,5 cm from the ground or exceeding 67 cm. WARNING: Do not use the product with beds featuring containers/ drawers with base protruding by over 7,5 cm from the mattress. WARNING: Do not use the product with beds featuring protruding edges by over 28 cm from the mattress. The upper surface of the frame must have a maximum of height 41 cm. WARNING: Do not use the product with beds where the distance between the upper surface of the bed frame and the upper surface of the mattress is less than 24 cm. WARNING: When the product is installed, no gaps must be present between the lowered rail of the crib and the parents' mattress.
Check that your bed is the right size for the straps provided. Should the straps not be long enough for proper installation, an additional kit can be purchased and attached to the straps provided with the product.

ES ADVERTENCIA: No utilizar este producto sin haber leído primero las instrucciones de uso. Si la cama de los padres no es compatible con el sistema de enganche de la cuna, es posible utilizar el producto como cuna tradicional (con todos los lados cerrados). ADVERTENCIA: Este producto es apto para un niño que no es capaz de estar sentado de manera autónoma, girarse o levantarse valiéndose de manos y rodillas. Peso máximo del niño: 9 kg (edad de utilización aproximativa 0 – 5/6 meses). ADVERTENCIA: El producto debe utilizarse únicamente con camas provistas de estructuras, no utilizar con un colchón solo. ADVERTENCIA: El producto debe estar montado siempre pegado al lado largo de la cama. ADVERTENCIA: No utilizar el producto si el colchón de su cama tiene una altura del suelo inferior a 52,5 cm o superior a 67 cm. ADVERTENCIA: No utilizar el producto en camas con somieres o cajones cuya base que sobresalga 7,5 cm del colchón. ADVERTENCIA: No utilizar el producto con camas provistas de marcos que sobresalen más de 28 cm del colchón. La superficie superior del marco debe tener una altura no superior a 41 cm. ADVERTENCIA: No utilice el producto si la distancia entre la superficie superior del ángulo de la cama y la superficie superior del colchón es inferior a 24 cm. ADVERTENCIA: Cuando el producto está instalado, no debe haber ningún hueco entre el borde de la cuna con el borde bajado y el colchón de los padres. Compruebe que las correas incluidas son compatibles con las medidas de su cama. Si la longitud de las mismas no es suficiente para un correcto montaje, existe la posibilidad de comprar un juego adicional de correas que pueden unirse a las que se incluyen con el producto.

NL WAARSCHUWING: Gebruik dit product niet dan nadat u de gebruiksaanwijzingen heeft gelezen. Indien het bed van de ouders niet compatibel is met het bevestigingssysteem van de wieg kan het product als traditionele wieg worden gebruikt (met alle kanten gesloten). WAARSCHUWING: dit product is geschikt voor een kind dat nog niet alleen kan zitten, zich nog niet kan draaien en zich nog niet kan optrekken en hierbij op de handen en knieën gaat zitten. Maximumgewicht van het kind: 9 kg (indicatieve gebruiksleeftijd 0- 5/6 maanden). WAARSCHUWING: het product mag uitsluitend worden gebruikt bij bedden met frame. Niet met alleen de matras gebruiken. WAARSCHUWING: het product moet altijd langs de lange kant van het bed worden aangebracht. WAARSCHUWING: gebruik het product niet als de matras van je bed een hoogte vanaf de grond heeft die minder is dan 52,5 cm of meer dan 67 cm. WAARSCHUWING: gebruik het product niet bij opbergbedden/bedden met bedlade die meer dan 7,5 cm uitsteken ten opzichte van de matras. WAARSCHUWING: gebruik het product niet bij bedden met omlijstingen die meer dan 28 cm uitsteken ten opzichte van de matras. De bovenkant van de omlijsting moet een hoogte van maximaal 41 cm hebben. WAARSCHUWING: Gebruik het product niet op bedden waar de afstand tussen het bovenoppervlak van de bedrand en het bovenoppervlak van de matras kleiner is dan 24 cm. WAARSCHUWING: wanneer het product is geïnstalleerd mogen er geen openingen zijn tussen de neergelaten rand van de wieg en de matras van de ouders. Controleer of de afmetingen van uw bed compatibel zijn met de geleverde riemen. Als de riemen niet voldoende lang zijn om een correcte installatie te kunnen waarborgen, kan een aanvullende kit met riemen worden gekocht die moet worden aangesloten op de kit die samen met het product is geleverd.

FR AVERTISSEMENT : Ne pas utiliser ce produit avant d'avoir lu les instructions. Si le lit des parents n'est pas compatible avec le système de fixation du berceau, il est possible d'utiliser le produit comme berceau traditionnel (en fermant tous les côtés). AVERTISSEMENT : Ce produit s'adresse à un bébé qui ne sait pas s'asseoir tout seul, se retourner et se lever en s'appuyant sur les mains et les genoux. Poids maximum du bébé : 9 Kg (âge d'utilisation indicatif 0 – 5/6 mois). AVERTISSEMENT : Le produit doit être utilisé exclusivement avec des lits à cadre, ne pas utiliser avec un matelas seul. AVERTISSEMENT : Le produit doit toujours être installé contre le côté long du lit. AVERTISSEMENT : Ne pas utiliser le produit si le matelas de votre lit est à moins de 52,5 cm ou à plus de 67 cm du sol. AVERTISSEMENT : Ne pas utiliser le produit avec des lits à rangement/tiroirs dont la base dépasse le matelas de plus de 7,5 cm. AVERTISSEMENT : Ne pas utiliser le produit avec des lits dont le cadre dépasse le matelas de plus de 28 cm. La surface supérieure du cadre ne doit pas dépasser 41 cm de haut. AVERTISSEMENT : Ne pas utiliser le produit avec des lits dont la distance entre la surface supérieure du sommier et la surface supérieure du matelas est inférieure à 24 cm. AVERTISSEMENT : Lorsque le produit est installé, aucun espace ne doit être présent entre le bord du berceau rabaissé et le matelas des parents. Vérifier la compatibilité dimensionnelle de votre lit avec les sangles fournies. Si leur longueur n'est pas suffisante pour une installation correcte, il est possible d'acheter un kit supplémentaire de sangles à raccorder à celles fournies avec le produit.

DE WARNUNG: Verwenden Sie dieses Produkt nicht, bevor Sie die Gebrauchsanleitung gelesen haben. Falls das Elternbett nicht mit dem Befestigungssystem des Beistellbettchens kompatibel sein sollte, kann das Produkt wie ein normales Bettchen verwendet werden (alle Seiten geschlossen). WARNUNG: Dieses Produkt eignet sich für Kinder, die sich nicht selbstständig setzen, drehen und hochziehen können, indem sie sich auf Hände und Knie stützen. Höchstgewicht des Kindes: 9 kg (ungefähres Verwendungsalter 0 bis 5/6 Monate). WARNUNG: Das Produkt darf ausschließlich mit Betten verwendet werden, die einen Rahmen haben. Nicht mit der Matratze alleine verwenden. WARNUNG: Das Produkt muss stets gegen die Längsseite des Betts montiert werden. WARNUNG: Verwenden Sie das Produkt nicht, wenn die Höhe der Matratze Ihres Betts weniger als 52,5 cm oder mehr als 67 cm vom Boden beträgt. WARNUNG: Verwenden Sie das Produkt nicht mit Betten mit Bettkasten/Schubladen, deren Sockel um mehr als 7,5 cm von der Matratze übersteht. WARNUNG: Verwenden Sie das Produkt nicht mit Betten, deren Rahmen mehr als 28 cm von der Matratze übersteht. Die obere Fläche des Rahmens darf nicht höher als 41 cm sein. WARNUNG: Verwenden Sie das Produkt nicht für Betten, bei denen der Abstand zwischen der Oberseite des Bettrahmens und der Oberseite der Matratze weniger als 24 cm beträgt. WARNUNG: Wenn das Produkt montiert ist, dürfen keine Öffnungen zwischen der abgesenkten Seitenwand des Bettchens und der Matratze der Eltern vorhanden sein. Prüfen Sie, ob Ihr Bett mit den mitgelieferten Gurten größenmäßig kompatibel ist. Sollte deren Länge für eine korrekte Montage nicht ausreichend sein, kann ein Zusatzset mit Gurten erworben werden, die mit jenem im Lieferumfang des Produktes verbunden werden müssen.

PT AVISO: Não utilize este produto sem primeiro ter lido as instruções de uso. Se a cama dos pais não for compatível com o sistema de fixação do berço, é possível utilizar o produto como berço tradicional (com todos os lados fechados). AVISO: Este produto é indicado para crianças que ainda não conseguem ficar sentadas sozinhas, virar-se ou levantar-se apoiando-se nas mãos e nos joelhos. Peso máximo da criança: 9 kg (idade de utilização indicativa 0 - 5/6 meses). AVISO: Este berço deve ser utilizado exclusivamente em camas com estrutura; não utilize apenas com o colchão. AVISO: O berço deve ser sempre montado no lado longo da cama. AVISO: Não utilize o produto se o colchão da sua cama estiver a uma altura do solo inferior a 52,5 cm ou superior a 67 cm. AVISO: Não utilize o berço em camas com arrumação/gavetão que possuam uma base que ultrapasse, em mais de 7,5cm, a superfície do colchão. AVISO: Não utilize o berço em camas com esquinas que ultrapassem, em mais de 28 cm, a superfície do colchão. A superfície superior da esquina deve ter uma altura não superior a 41cm. AVISO: Não utilize o produto com camas em que a distância entre a superfície superior da estrutura da cama e a superfície superior do colchão seja inferior a 24 cm. AVISO: Quando o berço está instalado, não deve haver espaços entre a grade baixada do berço e o colchão dos pais. Verifique a compatibilidade do tamanho da sua cama com as correias fornecidas. Se o comprimento delas não for suficiente para a instalação correta, é possível adquirir um kit adicional de correias para ligar ao fornecido com o produto.

SV VARNING: Använd inte denna produkt utan att först ha läst anvisningarna. Om föräldrarnas säng inte är kompatibel med vaggans fastsättningssystem, går det att använda produkten som traditionell vagga (med alla sidor stängda). VARNING: Den här produkten passar ett barn som inte kan sitta själv, vända sig eller ta sig upp på händer och knän. Barnet får högst väga: 9 kg (indikativ ålder för användning 0-5/6 månader). VARNING: Produkten får endast användas med sängar som har stativ, använd inte med bara madrass. VARNING: Produkten ska alltid monteras mot sängens långsida. VARNING: Använd inte produkten om er sängmadrass är mindre än 52,5 cm eller mer än 67 cm från golvet. VARNING: Använd inte produkten med sängar som har lådor under som skjut ut 7,5 cm i förhållande till madrassen. VARNING: Använd inte produkten med sängar som har ramar som skjuter ut mer än 28 cm i förhållande till madrassen. Ramens övre yta ska inte vara mer än 41 cm hög. VARNING: Använd inte produkten med sängar vars avstånd mellan sängkantens ovansida och madrassens ovansida är mindre än 24 cm. VARNING: När produkten monterats, får inga öppningar finnas mellan den sänkta vaggans kant och föräldrarnas madrass. Kontrollera att måtten på de medföljande remmarna överensstämmer med din säng. Om remmarna inte är tillräckligt långa för en korrekt montering kan du köpa en extra remsats som kopplas till de som medföljer produkten.

chicco

Next2me Dream EVO

0m+
MAX 9Kg

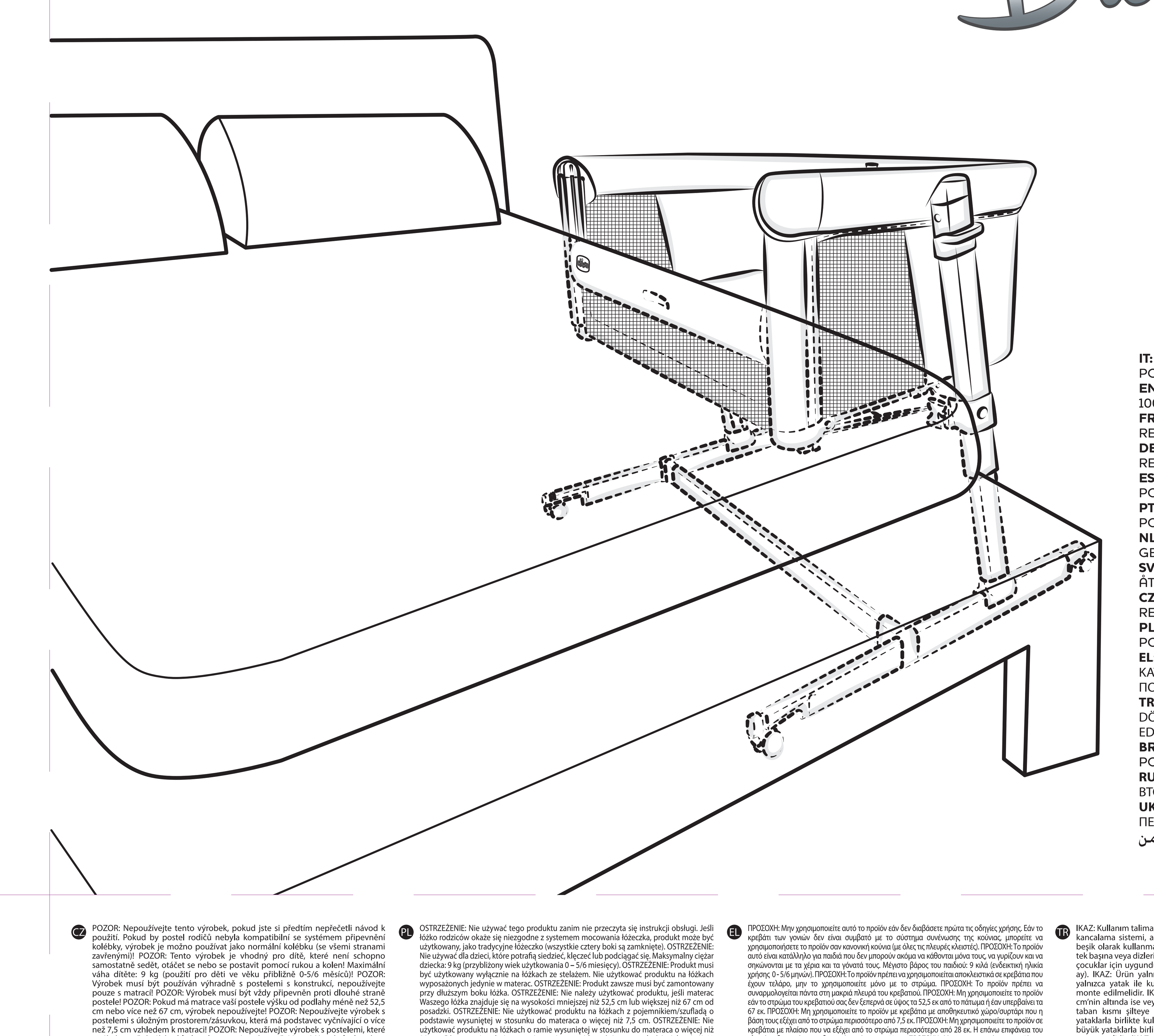

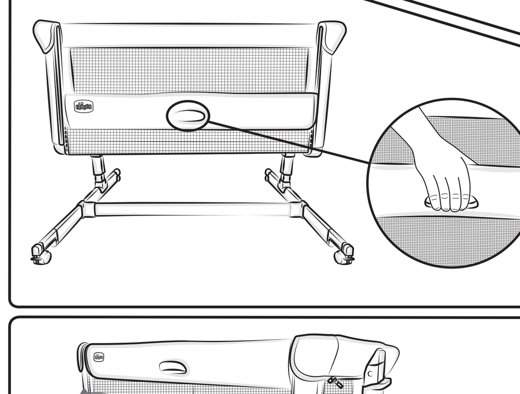

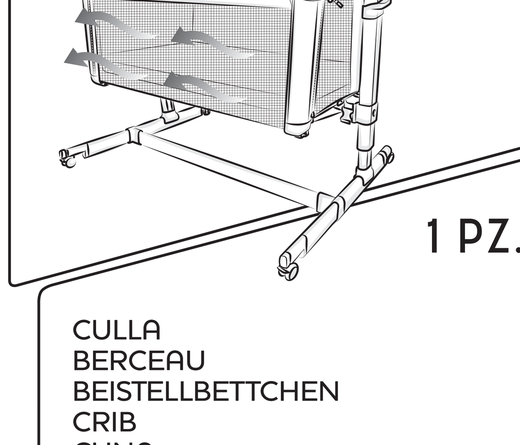

1 PZ.

ECO+ for a better world

IT: IL 65% DEL TESSUTO È FATTO DA POLIESTERE 100% RICICLATO.
EN: 65% OF SOFTGOOD FABRIC IS MADE BY 100% RECYCLED POLYESTER.
FR : 65% DU TISSU EST EN POLYESTER 100% RECYCLÉ.
DE: 65% DES STOFFES BESTEHEN AUS 100% RECYCELTEM POLYESTER.
ES: EL 65% DEL TEJIDO ESTÁ HECHO DE POLIÉSTER 100% RECICLADO.
PT: 65% DO TECIDO É FEITO A PARTIR DE POLIÉSTER 100% RECICLADO.
NL: 65% VAN DE STOF IS GEMAAKT VAN 100% GERECYCLED POLYESTER.
SV: 65% AV TYGET ÄR GJORT AV 100% ÅTERVUNNEN POLYESTER.
CZ: 65 % TKANINY JE VYROBENO ZE 100% RECYKLOVANÉHO POLYESTERU.
PL: TKANINA W 65% WYKONANA Z POLIESTRU POCHODZĄCEGO Z RECYKLINGU.
EL: ΤΟ 65% ΤΟΥ ΥΦΑΣΜΑΤΟΣ ΕΙΝΑΙ ΚΑΤΑΣΚΕΥΑΣΜΕΝΟ ΑΠΟ 100% ΑΝΑΚΥΚΛΩΜΕΝΟ ΠΟΛΥΕΣΤΕΡΑ.
TR: DOKUMA KUMAŞIN %65'I, %100 GERI DÖNÜŞTÜRÜLMÜŞ POLYESTERDEN ELDE EDILMIŞTIR.
BR: 65% DO TECIDO É FEITO A PARTIR DE POLIÉSTER 100% RECICLADO.
RU: 65% ТКАНИ ИЗГОТОВЛЕНО ИЗ ПОЛИЭСТЕРА ВТОРИЧНОЙ ПЕРЕРАБОТКИ.
UK: 65% ТКАНИНИ ВИРОБЛЕНО ЗІ 100% ПЕРЕРОБЛЕНОГО ПОЛІЕСТЕРА.
AR: 65% من الكسوة المنسوجة مصنوعة من بوليستر مُعاد تدويره بنسبة 100%.

CULLA
BERCEAU
BEISTELLBETTCHEN
CRIB
CUNA
BERÇO
WIEG
VAGGA
KOLÉBKA
ÓŻECZKO
KOYNIA
BIRLIKTE UYUMA BEŞIĞI
BERÇO
КРОВАТКА-МАНЕЖ
ЛІЖЕЧКО-МАНЕЖ
مهد مشترك

CZ POZOR: Nepoužívejte tento výrobek, pokud jste si předtím nepřečetli návod k použití. Pokud by postel rodičů nebyla kompatibilní se systémem připevnění kolébky, výrobek je možno používat jako normální kolébku (se všemi stranami zavřenými)! POZOR: Tento výrobek je vhodný pro dítě, které není schopno samostatně sedět, otáčet se nebo se postavit pomocí rukou a kolen! Maximální váha dítěte: 9 kg (použití pro děti ve věku přibližně 0-5/6 měsíců)! POZOR: Výrobek musí být používán výhradně s postelemi s konstrukcí, nepoužívejte pouze s matrací! POZOR: Výrobek musí být vždy připevněn proti dlouhé straně postele! POZOR: Pokud má matrace vaší postele výšku od podlahy méně než 52,5 cm nebo více než 67 cm, výrobek nepoužívejte! POZOR: Nepoužívejte výrobek s postelemi s úložným prostorem/zásuvkou, která má podstavec vyčnívající o více než 7,5 cm vzhledem k matraci! POZOR: Nepoužívejte výrobek s postelemi, které mají rám vyčnívající vzhledem k matraci o více než 28 cm! Horní plocha rámu nesmí být vyšší než 41 cm. POZOR: Nepoužívejte výrobek s lůžky, u nichž je vzdálenost horní plochy rámu postele od horní plochy matrace menší než 24 cm. POZOR: Pokud je výrobek připevněný, mezi sklopenou bočnicí kolébky a matrací rodičů nesmí být štěrbiny! Zkontrolujte, zda vaše lehátko rozměrově odpovídá dodaným pásům. Pokud jejich délka nebude stačit pro správnou montáž, je možné dokoupit přídavnou sadu pásů, kterou lze připojit k pásům dodaným k lehátku.

PL OSTRZEŻENIE: Nie używać tego produktu zanim nie przeczyta się instrukcji obsługi. Jeśli łóżko rodziców okaże się niezgodne z systemem mocowania łóżeczka, produkt może być użytkowany, jako tradycyjne łóżeczko (wszystkie cztery boki są zamknięte). OSTRZEŻENIE: Nie używać dla dzieci, które potrafią siedzieć, klęczeć lub podciągać się. Maksymalny ciężar dziecka: 9 kg (przybliżony wiek użytkowania 0 – 5/6 miesięcy). OSTRZEŻENIE: Produkt musi być użytkowany wyłącznie na łóżkach ze stelażem. Nie użytkować produktu na łóżkach wyposażonych jedynie w materac. OSTRZEŻENIE: Produkt zawsze musi być zamontowany przy dłuższym boku łóżka. OSTRZEŻENIE: Nie należy użytkować produktu, jeśli materac Waszego łóżka znajduje się na wysokości mniejszej niż 52,5 cm lub większej niż 67 cm od posadzki. OSTRZEŻENIE: Nie użytkować produktu na łóżkach z pojemnikiem/szufladą o podstawie wysuniętej w stosunku do materaca o więcej niż 7,5 cm. OSTRZEŻENIE: Nie użytkować produktu na łóżkach o ramie wysuniętej w stosunku do materaca o więcej niż 28 cm. Górna powierzchnia ramy nie powinna znajdować się na wysokości większej niż 41 cm. OSTRZEŻENIE: Nie używać produktu przy łóżkach, gdzie odległość między górną powierzchnią ramy łóżka a górną powierzchnią materaca jest mniejsza od 24 cm. OSTRZEŻENIE: Po zainstalowaniu produktu, pomiędzy materacem rodziców, a opuszczoną ścianką boczną łóżeczka nie może być żadnych szczelin. Sprawdzić zgodność wymiarów łóżka z pasami znajdującymi się w wyposażeniu. Jeżeli długość pasów nie jest wystarczająca do prawidłowej instalacji, istnieje możliwość zakupu dodatkowego zestawu pasów, który należy połączyć z pasem dostarczonym wraz z produktem.

EL ΠΡΟΣΟΧΗ: Μην χρησιμοποιείτε αυτό το προϊόν εάν δεν διαβάσετε πρώτα τις οδηγίες χρήσης. Εάν το κρεβάτι των γονιών δεν είναι συμβατό με το σύστημα συνένωσης της κούνιας, μπορείτε να χρησιμοποιήσετε το προϊόν σαν κανονική κούνια (με όλες τις πλευρές κλειστές). ΠΡΟΣΟΧΗ: Το προϊόν αυτό είναι κατάλληλο για παιδιά που δεν μπορούν ακόμα να κάθονται μόνα τους, να γυρίζουν και να σηκώνονται με τα χέρια και τα γόνατά τους. Μέγιστο βάρος του παιδιού: 9 κιλά (ενδεικτική ηλικία χρήσης 0 - 5/6 μηνών). ΠΡΟΣΟΧΗ: Το προϊόν πρέπει να χρησιμοποιείται αποκλειστικά σε κρεβάτια που έχουν τελάρο, μην το χρησιμοποιείτε μόνο με το στρώμα. ΠΡΟΣΟΧΗ: Το προϊόν πρέπει να συναρμολογείται πάντα στη μακριά πλευρά του κρεβατιού. ΠΡΟΣΟΧΗ: Μη χρησιμοποιείτε το προϊόν εάν το στρώμα του κρεβατιού σας δεν ξεπερνά σε ύψος τα 52,5 εκ από το πάτωμα ή εάν υπερβαίνει τα 67 εκ. ΠΡΟΣΟΧΗ: Μη χρησιμοποιείτε το προϊόν με κρεβάτια με αποθηκευτικό χώρο/συρτάρι που η βάση τους εξέχει από το στρώμα περισσότερο από 7,5 εκ. ΠΡΟΣΟΧΗ: Μη χρησιμοποιείτε το προϊόν σε κρεβάτια με πλαίσιο που να εξέχει από το στρώμα περισσότερο από 28 εκ. Η επάνω επιφάνεια του πλαισίου δεν πρέπει να ξεπερνά σε ύψος τα 41 εκ. ΠΡΟΣΟΧΗ: Μην χρησιμοποιείτε το προϊόν σε κρεβάτια όπου η απόσταση ανάμεσα στην άνω επιφάνεια του πλαισίου του κρεβατιού και την άνω επιφάνεια του στρώματος είναι μικρότερη από 24 cm. ΠΡΟΣΟΧΗ: Αφού τοποθετήσετε το προϊόν, βεβαιωθείτε ότι δεν υπάρχει κανένα κενό ανάμεσα στο άκρο της χαμηλωμένης κούνιας και το στρώμα των γονιών. Ελέγξτε τη συμβατότητα των διαστάσεων του κρεβατιού σας με τις παρεχόμενες ζώνες. Αν το μήκος τους δεν επαρκεί για τη σωστή εγκατάσταση, μπορείτε να αγοράσετε ένα πρόσθετο κιτ ζωνών για σύνδεση σε αυτό που παρέχεται με το προϊόν.

TR IKAZ: Kullanım talimatlarını önceden okumadan bu ürünü kullanmayınız. Beşiğin kancalama sistemi, anne baba yatağı ile uyumlu değilse de ürünü geleneksel beşik olarak kullanmak mümkündür. (Tüm yanları kapalı olarak). IKAZ: Bu ürün tek başına veya dizleri üzerinde oturamayan, elleri ve dizleri üzerinde kalkamayan çocuklar için uygundur. Çocuğun maksimum ağırlığı: 9 kg (Kullanım yaşı 0 - 5/6 ay). IKAZ: Ürün yalnızca baza/karyolaya sahip yataklarla birlikte kullanılabilir, yalnızca yatak ile kullanmayınız. IKAZ: Ürün yalnızca yatağın uzun kenarına monte edilmelidir. IKAZ: Kullandığınız yatağın şiltesinin yerden yüksekliği 52,5 cm'nin altında ise veya 67 cm'yi geçiyorsa bu ürünü kullanmayınız. IKAZ: Ürünü taban kısmı şilteye göre 7,5 cm'den fazla çıkıntılı olan sandıklı /çekmeceli yataklarla birlikte kullanmayınız. IKAZ: Ürünü çerçevesi şilteye göre 28 cm'den büyük yataklarla birlikte kullanmayınız. Çerçevenin üst yüzey yüksekliği 41 cm'i geçmemelidir. IKAZ: Ürünü, yatak çerçevesinin üst yüzeyi ile yatak üst yüzeyi arasındaki mesafenin 24 cm'den az olduğu yataklarla kullanmayınız. IKAZ: Ürün kurulu olduğu zaman, beşiğin alçaltılmış kenarı ile anne baba şiltesi arasında boşluk kalmamalıdır. Yatağınızın ürünle birlikte gelen bantlar için doğru boyutta olduğunu kontrol edin. Bantlar düzgün montaj için yeterli uzunlukta değilse, ilave bir kit satın alınabilir ve ürünle birlikte gelen bantlara takılabilir.

BR ATENÇÃO: Não utilize este produto sem primeiro ler as instruções de uso. Se a cama dos pais não for compatível com o sistema de fixação do berço, é possível utilizar o produto como berço tradicional (com todos os lados fechados). ATENÇÃO: Este produto é indicado para crianças que ainda não conseguem ficar sentadas sozinhas, virar-se ou levantar-se apoiando-se nas mãos e nos joelhos. Peso máximo da criança: 9 kg (idade de utilização indicativa 0 - 5/6 meses). ATENÇÃO: Este berço deve ser utilizado exclusivamente em camas com estrutura; não utilize apenas com o colchão. ATENÇÃO: O berço deve ser sempre montado no lado longo da cama. ATENÇÃO: Não utilize o produto se o colchão da sua cama estiver a uma altura do solo inferior a 52,5cm ou superior a 67 cm. ATENÇÃO: Não utilize o berço em camas box ou com gavetão que possuam uma base que ultrapasse, em mais de 7,5cm, a superfície do colchão. ATENÇÃO: Não utilize o berço em camas com cantos que ultrapassem, em mais de 28 cm, a superfície do colchão. A superfície superior da esquina deve ter uma altura não superior a 41cm. ATENÇÃO: Não usar o produto com camas em que a distância entre a superfície superior da estrutura da cama e a superfície superior do colchão seja inferior a 24 cm. ATENÇÃO: Quando o berço está instalado, não deve haver espaços entre a grade baixada do berço e o colchão dos pais. Verifique a compatibilidade do tamanho da sua cama com as correias fornecidas. Se o comprimento delas não for suficiente para a instalação correta, é possível adquirir um kit adicional de correias para ligar ao fornecido com o produto.

RU ВНИМАНИЕ! Не используйте данное изделие, не прочитав предварительно инструкцию по эксплуатации. Если родительская кровать несовместима с системой крепления кроватки-манежа, можно использовать изделие в качестве обычной колыбели (когда все стенки закрыты). ВНИМАНИЕ! Данное изделие предусмотрено для ребенка, который пока не умеет самостоятельно садиться, переворачиваться и приподниматься, опираясь на руки и колени. Максимальный вес ребенка: 9 кг (при примерном возрасте 0 – 5/6 месяцев). ВНИМАНИЕ! Изделие должно использоваться исключительно с кроватями, оснащенными каркасами, а не только матрасом. ВНИМАНИЕ! Изделие следует устанавливать вдоль длинной стороны родительской кровати. ВНИМАНИЕ! Не используйте изделие, если матрас Вашей кровати находится ниже 52,5 см или выше 67 см от пола. ВНИМАНИЕ! Не используйте изделие с кроватями, оснащенными контейнерами/ящиками, основание которых выступает более, чем на 7,5 см от матраса. ВНИМАНИЕ! Не используйте изделие с кроватями, боковые края которых выступают более, чем на 28 см от матраса. Верхний край изделия должен находиться на высоте не более 41 см от матраса. ВНИМАНИЕ! Не используйте изделие с кроватями, у которых расстояние между верхними поверхностями каркаса кровати и матраса менее 24 см. ВНИМАНИЕ! Когда изделие установлено и закреплено, между его опущенным бортиком и матрасом родительской кровати не должно иметься щелей. Проверьте совместимость размеров вашей кровати с прилагаемыми ремнями. Если длина ремней недостаточная для правильной установки, можно приобрести дополнительный комплект ремней в добавок к комплекту, прилагаемому к продукту.

UK УВАГА! Не використовуйте цей виріб, не прочитавши перед тим інструкцію з експлуатації. Якщо батьківська ліжко несумісне з системою кріплення ліжечка-манежа, можна використовувати виріб в якості звичайної колиски (з усіма закритими стінками). УВАГА! Цей виріб призначений для дитини, яка ще не в змозі сидіти самостійно, перегортатися і підніматися з опорою на руки та коліна. Максимальна вага дитини: 9 кг (приблизний вік 0 – 5/6 місяців). УВАГА! Виріб має використовуватися виключно з ліжками, оснащеними каркасами, а не тільки матрацами. УВАГА! Виріб слід встановлювати вздовж довгої сторони батьківського ліжка. УВАГА! Не використовуйте виріб, якщо матрац Вашого ліжка знаходиться на висоті нижче 52,5 см або вище 67 см від підлоги. УВАГА! Не використовуйте виріб з ліжками, оснащеними контейнерами/ящиками, підстава яких виступає більше ніж на 7,5 см від матрацу. УВАГА! Не використовуйте виріб з ліжками, бічні краї яких виступають більше ніж на 28 см від матрацу. Верхній край виробу має знаходитися на висоті не більше 41 см від матрацу. УВАГА! Не використовуйте виріб з ліжечками, в яких відстань між верхньою поверхнею каркаса ліжка та верхньою поверхнею матраца складає менше 24 см. УВАГА! Коли виріб встановлено і закріплено, між його опущеним бортиком і матрацом батьківського ліжка не повинно бути щілин. Перевірте сумісніть габаритів вашого ліжечка з ременями, що надаються в комплекті. Якщо їх довжина недостатня для правильного встановлення, можна придбати додатковий комплект ременів, щоб з'єднати його з тим, що постачається з виробом.

AR تنبيه: لا تستخدم المنتج دون قراءة تعليمات الاستخدام أولاً. إذا كان سرير الوالدين لا يتماشى مع نظام ربط المهد، فإنه يمكن استعمال هذا المنتج كمهد تقليدي (بإغلاق كافة أطرافه). تنبيه: يجب استعمال هذا المنتج للأطفال غير القادرين على الجلوس بمفردهم وغير القادرين على الدوران حول انفسهم أو الوقوف بالاعتماد على أيديهم وركبهم. يجب أن لا يزيد وزن الطفل على 9 كيلو (يجب أن يتراوح عمر الطفل الذي يستخدم المنتج له بين 0 شهرا و5-6 أشهر). تنبيه: يجب استعمال هذا المنتج فقط مع الأسرّة التي تحتوي على هياكل والامتناع عن استعماله مع حشية السرير فقط. تنبيه: يجب تركيب هذا المنتج على الطرف الطويل للسرير. تنبيه: لا تستعمل هذا المنتج إذا كانت المسافة بين حشية سرير الوالدين والأرض هي أقل من 52,5 سم أو أكثر من 67 سم. تنبيه: لا تستعمل هذا المنتج مع أسرّة ذات وحدات تخزين / جارور كبير من التي تحتوي على قاعدة بارزة لمسافة تزيد عن 7,5 سم بالنسبة للحشية. تنبيه: لا تستعمل هذا المنتج مع أسرّة ذات إطارات بارزة لمسافة تزيد عن 28 سم بالنسبة للحشية. يجب أن لا يزيد ارتفاع السطح العلوي للإطار عن 41 سم. تحذير: لا تستخدم المنتج مع الأسرّة عندما تكون المسافة بين السطح العلوي لإطار السرير والسطح العلوي للحشية أقل من 24 سم. تنبيه: عندما يكون المنتج مركباً، يجب أن لا تكون هناك أية فتحات بين حافة المهد المنزّلة وبين حشية سرير الوالدين. تأكد من أن مقاس سريرك مناسب للأشرطة المزودة. إذا لم تكن الأشرطة بالطول الكافي لضمان التركيب السليم، يمكن شراء طقم إضافي وتثبيته بالأشرطة المزودة مع المنتج.

cod. 00 079695 000 000
Artsana S.p.A. - Via Saldarini Catelli, 1
22070 Grandate (Como) - Italy
www.chicco.com
Made in China - Fabricado em China
Fabricado en China - Παράγεται στην Κίνα
صنع في الصين

For Great Britain:
ARTSANA UK LTD
Building 1, 2nd Floor, Imperial Place,
Maxwell Road, Borehamwood,
Hertfordshire, WD6 1JN
Reception.uk@artsana.com - 0208 953 6627
www.chicco.co.uk - www.chiccospares.co.uk

EAC

20 PAP – PAP 20	20 PAP – PAP 20
20 PAP – PAP 20	07 PA – PA 07
04 PE-LD – LDPE 04	21 PAP – PAP 21
04 PE-LD – LDPE 04	07 PA – PA 07

www.chicco.com/recycle